OZNACZENIE		Dp1		Dp2		Dp3		Dp4		Dp5		Dp6		Dp7		Dr1	
TYP		DRZWI WEWNĘTRZNE		DRZWI WEWNĘTRZNE		**DRZWI WEWNĘTRZNE**		DRZWI WEWNĘTRZNE		DRZWI WEWNĘTRZNE		DRZWI WEWNĘTRZNE		DRZWI WEWNĘTRZNE		DRZWI REWIZYJNE	
SCHEMAT 1:50		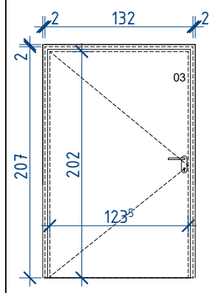		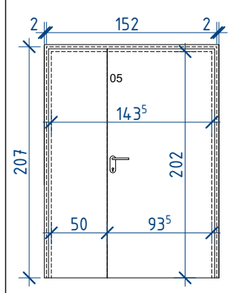		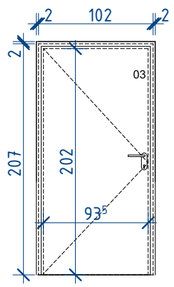		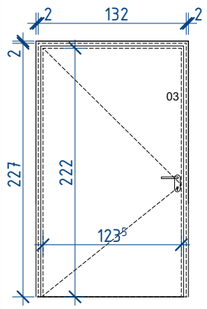		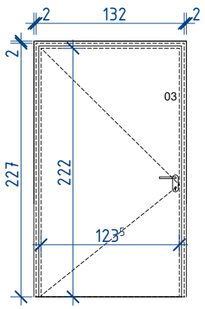		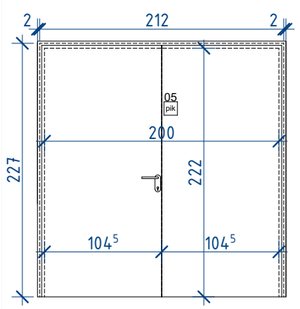		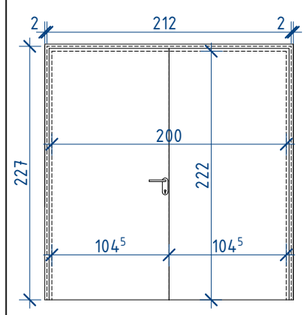		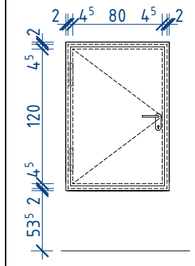	
WYMIARY W ŚWIETLE OŚCIEŻNICY	S	120		140 (90+50)		**90**		120		120		200 (100+100)		200 (100+100)		80	
	H	200		200		**200**		220		220		220		220		120	
WYMIARY W ŚWIETLE OTWORU	So	132		152		102		132		132		212		212		89	
	Ho	207		**207**		207		227		227		227		227		129	
ORIENTACJA	P/L	L	P	L	P	L	P	L	P	L	P	L	P	L	P	L	P
PODPIWNICZENIE]		1	3	-	2	2	-	-	1	-	1	-	1	-	-	-	1
PARTER		-	1	-	-	-	1	-	-	-	-	-	-	1	1	-	-
PIĘTRO		-	-	-	-	-	-	-	-	-	-	-	-	-	-	-	-
PODDASZE		-	-	-	-	2	1	-	-	-	-	-	-	-	-	-	-
OPIS		Drzwi wewnętrzne stalowe w 4 klasie odporności mechanicznej oraz zwiększonej odporności p.wilgociowej. Ościeżnica stalowa. Drzwi wyposażyć w samozamykacz oraz zamek patentowy w systemie master key. Na drzwiach zamontować tabliczkę z numerem. Drzwi wraz z ościeżnicą w kolorze RAL 7004.		Drzwi wewnętrzne stalowe w 4 klasie odporności mechanicznej oraz zwiększonej odporności p.wilgociowej. Ościeżnica stalowa. Drzwi wyposażyć w samozamykacz oraz zamek patentowy w systemie master key. Na drzwiach zamontować tabliczkę z numerem. Drzwi wraz z ościeżnicą w kolorze RAL 7004.		**Drzwi wewnętrzne stalowe w 4 klasie odporności mechanicznej oraz zwiększonej odporności p.wilgociowej. Ościeżnica stalowa. Drzwi wyposażyć w samozamykacz oraz zamek patentowy w systemie master key. Na drzwiach zamontować tabliczkę z numerem. Drzwi wraz z ościeżnicą w kolorze RAL 7004.**		Drzwi wewnętrzne stalowe w 4 klasie odporności mechanicznej oraz zwiększonej odporności p.wilgociowej. Ościeżnica stalowa. Drzwi wyposażyć w samozamykacz oraz zamek patentowy w systemie master key. Na drzwiach zamontować tabliczkę z numerem. Drzwi wraz z ościeżnicą w kolorze RAL 7004.		Drzwi wewnętrzne stalowe w 4 klasie odporności mechanicznej oraz zwiększonej odporności p.wilgociowej. Ościeżnica stalowa. Drzwi wyposażyć w samozamykacz oraz zamek patentowy w systemie master key oraz blokadę otwierania sprzężoną z systemem podnośnika/windy magazynowej. Na drzwiach zamontować tabliczkę z numerem. Drzwi wraz z ościeżnicą w kolorze RAL 7004.		Drzwi wewnętrzne stalowe w 4 klasie odporności mechanicznej oraz zwiększonej odporności p.wilgociowej. Ościeżnica stalowa. Drzwi wyposażyć w samozamykacz, zamek patentowy w systemie master key oraz blokadę otwierania sprzężoną z systemem podnośnika/windy magazynowej. Na drzwiach zamontować tabliczkę z numerem. Drzwi wraz z ościeżnicą w kolorze RAL 9005.		Drzwi wewnętrzne (rewizyjne) stalowe z czterostronną przylgą. Ościeżnica czterostronna, stalowa. Drzwi wyposażyć w zamek patentowy. Drzwi wraz z ościeżnicą w kolorze RAL 7004.	
UWAGI		Odporność pożarowa EI 60		Odporność pożarowa EI 60		Odporność pożarowa EI 60 / *EIS 60		Odporność pożarowa EIS 60		Odporność pożarowa EIS 60		Odporność pożarowa EIS 120		Odporność pożarowa EIS 120		Odporność pożarowa EI 60	

Rozbudowa, przebudowa i adaptacja dawnego kinoteatru "Włókniarz" wraz z jego otoczeniem na cele kulturalne

ul. Ignacego Mościckiego 6, 97-200 Tomaszów Mazowiecki

OBRĘB 0012 TOMASZÓW MAZOWIECKI,
DZ. NR - 271/1, 271/3, 271/4, 266, 269

Inwestor
Gmina Tomaszów Mazowiecki, ul. POW 10/16
97-200 Tomaszów Mazowiecki

Stadium **PROJEKT TECHNICZNY**

Rysunek **DRZWI WEWNĘTRZNE P.POŻ. 1**

Skala **1:50**

Data **grudzień 2024**

ARCHITEKTURA

PROJEKTANT — **mgr inż. arch Robert Lebioda** 704/01/DUW DO PROJEKTOWANIA BEZ OGRANICZEŃ W SPECJALNOŚCI ARCHITEKTONICZNEJ — Podpis

SPRAWDZAJĄCY — **mgr inż. arch. Jakub Olszowiec** MA/038/07 DO PROJEKTOWANIA BEZ OGRANICZEŃ W SPECJALNOŚCI ARCHITEKTONICZNEJ — Podpis

OPRACOWAŁ — **mgr inż. arch. Krzysztof Schmidt**

„Sound & Space" Sp. z o.o.
60-682 POZNAŃ
Ul. W. BIEGAŃSKIEGO 61A
Tel. /Fax.: (061) 825-65-27

Nr rys.

A17