OZNACZENIE		Dz2		Dt1		Dt2		Dw1		Dw10		Dw11	
TYP		DRZWI ZEWNĘTRZNE		DRZWI WEWNĘTRZNE		DRZWI WEWNĘTRZNE		DRZWI WEWNĘTRZNE		DRZWI WEWNĘTRZNE		DRZWI WEWNĘTRZNE	
SCHEMAT 1:50		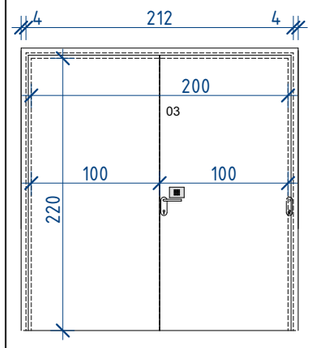		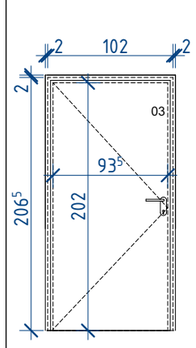		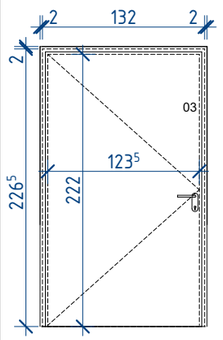		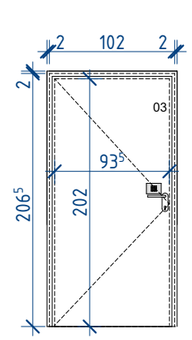		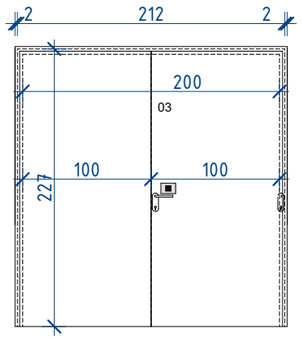		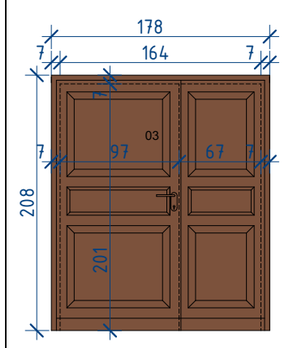	
WYMIARY W ŚWIETLE OŚCIEŻNICY	S	200 (100+100)		90		120		90		200 (100+100)		150 (90+60)	
	H	220		200		220		200		220		220	
WYMIARY W ŚWIETLE OTWORU	So	220		102		132		102		212		180	
	Ho	230		207		227		207		227		210	
ORIENTACJA	P/L	L	P	L	P	L	P	L	P	L	P	L	P
PODPIWNICZENIE]		-	-	1	1	1	-	-	-	-	-	-	-
PARTER		-	1	-	-	-	-	4	3	-	1	1	-
PIĘTRO		-	-	-	2	-	-	2	1	-	-	-	-
PODDASZE		-	-	-	-	-	-	2	4	-	-	-	-
OPIS		Drzwi wewnętrzne stalowe w 4 klasie odporności mechanicznej oraz zwiększonej odporności p.wilgociowej. Ościeżnica stalowa. Drzwi wyposażyć w samozamykacz, zamek patentowy w systemie master key oraz blokadę otwierania sprzężoną z systemem podnośnika/windy magazynowej. Na drzwiach zamontować tabliczkę z numerem. Izolacyjność termiczna min. 1,3 W/m²K. Drzwi wraz z ościeżnicą w kolorze RAL 7004		Drzwi wewnętrzne stalowe w 4 klasie odporności mechanicznej oraz zwiększonej odporności p.wilgociowej. Ościeżnica stalowa. Drzwi wyposażyć w samozamykacz oraz zamek patentowy w systemie master key. Na drzwiach zamontować tabliczkę z numerem. Drzwi wraz z ościeżnicą w kolorze RAL 7004.		Drzwi wewnętrzne stalowe w 4 klasie odporności mechanicznej oraz zwiększonej odporności p.wilgociowej. Ościeżnica stalowa. Drzwi wyposażyć w samozamykacz oraz zamek patentowy w systemie master key. Na drzwiach zamontować tabliczkę z numerem. Drzwi wraz z ościeżnicą w kolorze RAL 7004.		Drzwi wewnętrzne stalowe w 4 klasie odporności mechanicznej oraz zwiększonej odporności p.wilgociowej. Ościeżnica stalowa. Drzwi wyposażyć w samozamykacz oraz zamek patentowy w systemie master key. Na drzwiach zamontować tabliczkę z numerem. Drzwi wraz z ościeżnicą w kolorze RAL 7004.		Drzwi wewnętrzne stalowe w 4 klasie odporności mechanicznej oraz zwiększonej odporności p.wilgociowej. Ościeżnica stalowa. Drzwi wyposażyć w samozamykacz, zamek patentowy w systemie master key oraz blokadę otwierania sprzężoną z systemem podnośnika/windy magazynowej. Na drzwiach zamontować tabliczkę z numerem. Drzwi wraz z ościeżnicą w kolorze RAL 7004		Drzwi wewnętrzne dwuskrzydłowe, niesymetryczne, drewniane w 4 klasie odporności mechanicznej oraz zwiększonej odporności p.wilgociowej. Ościeżnica drewniana wewnętrzna. Drzwi wykonać o podwyższonej izolacyjności akustycznej min. 39dB. Drzwi wyposażyć w samozamykacz oraz zamek patentowy w systemie master key. Przy klamce zamontować tabliczkę tyflograficzną z opisem brajla Na drzwiach zamontować tabliczkę z numerem. Drzwi wraz z ościeżnicą w kolorze zbliżonym do NCS S6020-Y50R	

Rozbudowa, przebudowa i adaptacja dawnego kinoteatru "Włókniarz" wraz z jego otoczeniem na cele kulturalne

ul. Ignacego Mościckiego 6, 97-200 Tomaszów Mazowiecki

OBRĘB 0012 TOMASZÓW MAZOWIECKI,
DZ. NR - 271/1, 271/3, 271/4, 266, 269

Inwestor
Gmina Tomaszów Mazowiecki, ul. POW 10/16
97-200 Tomaszów Mazowiecki

Stadium **PROJEKT TECHNICZNY**

Rysunek **ZESTAWIENIE DRZWI WEWNĘTRZNYCH**

Skala **1:50**

Data **grudzieńc 2024**

ARCHITEKTURA

PROJEKTANT — **mgr inż. arch Robert Lebioda** 704/01/DUW DO PROJEKTOWANIA BEZ OGRANICZEŃ W SPECJALNOŚCI ARCHITEKTONICZNEJ — Podpis

SPRAWDZAJĄCY — **mgr inż. arch. Jakub Olszowiec** MA/038/07 DO PROJEKTOWANIA BEZ OGRANICZEŃ W SPECJALNOŚCI ARCHITEKTONICZNEJ — Podpis

OPRACOWAŁ — **mgr inż. arch. Krzysztof Schmidt**

„Sound & Space" Sp. z o.o.
60-682 POZNAŃ
Ul. W. BIEGAŃSKIEGO 61A
Tel. /Fax.: (061) 825-65-27

Nr rys.

A15