Słup żelbetowy S-1

otulina 2.5 cm

szt. 30 Skala 1:25

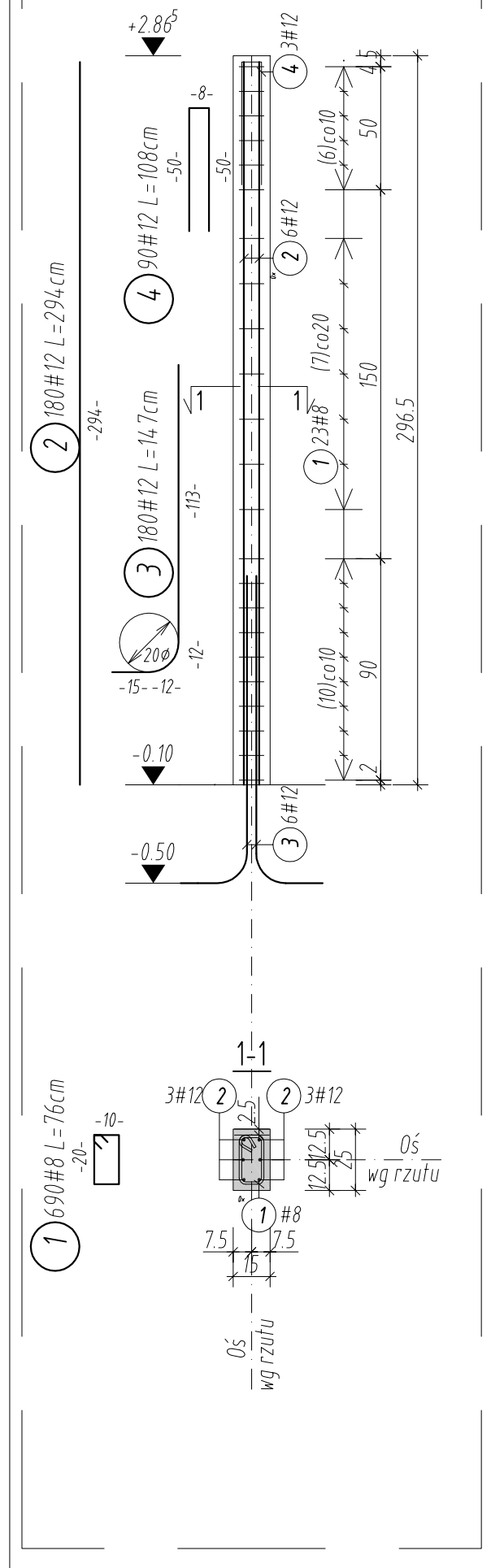

Słup żelbetowy S-2

otulina 2.5 cm

szt. 16 Skala 1:25

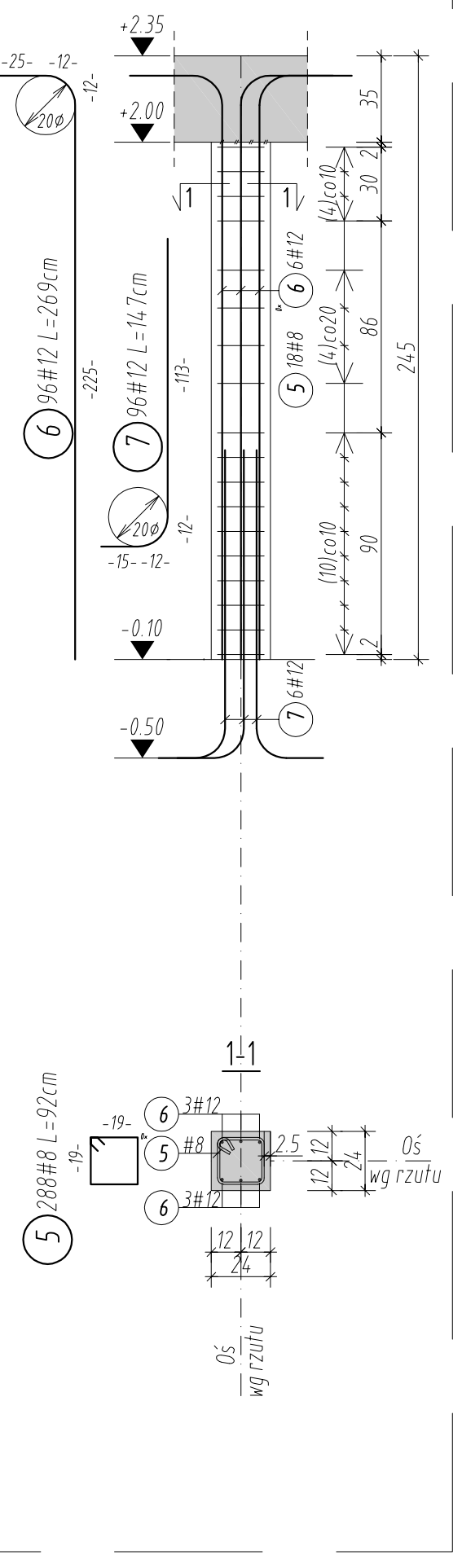

Słup żelbetowy S-3

otulina 2.5 cm

szt. 8 Skala 1:25

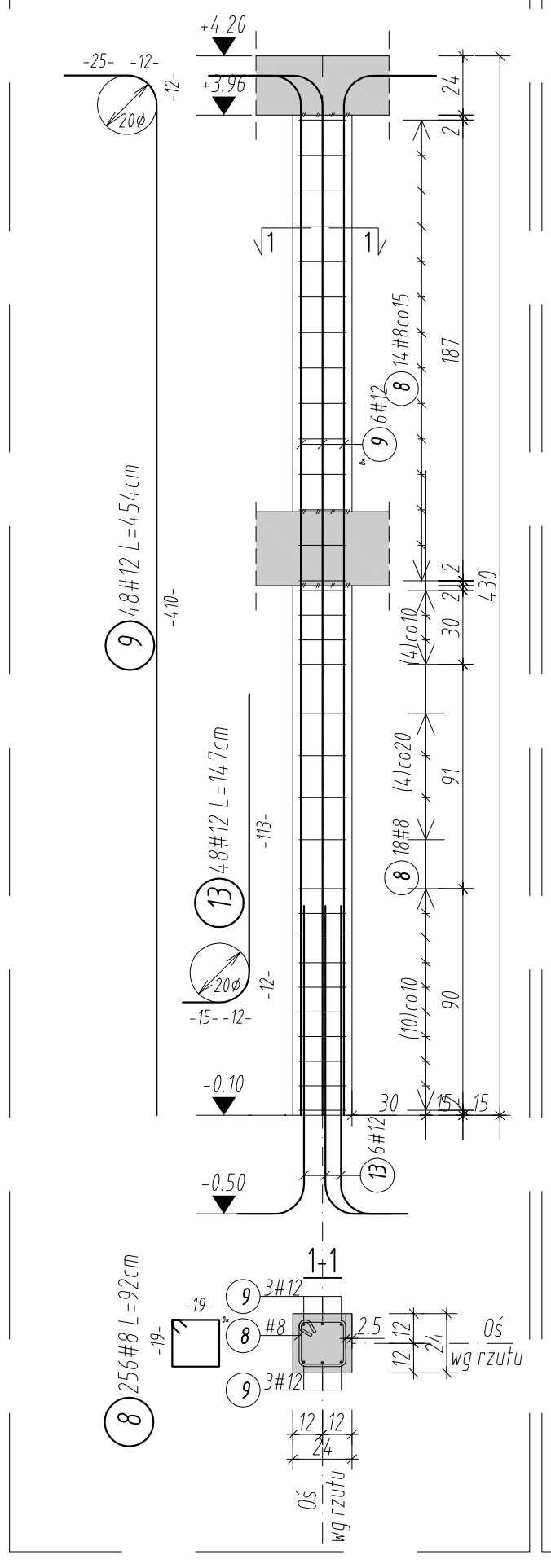

Słup żelbetowy S-4

otulina 2.5 cm

szt. 2 Skala 1:25

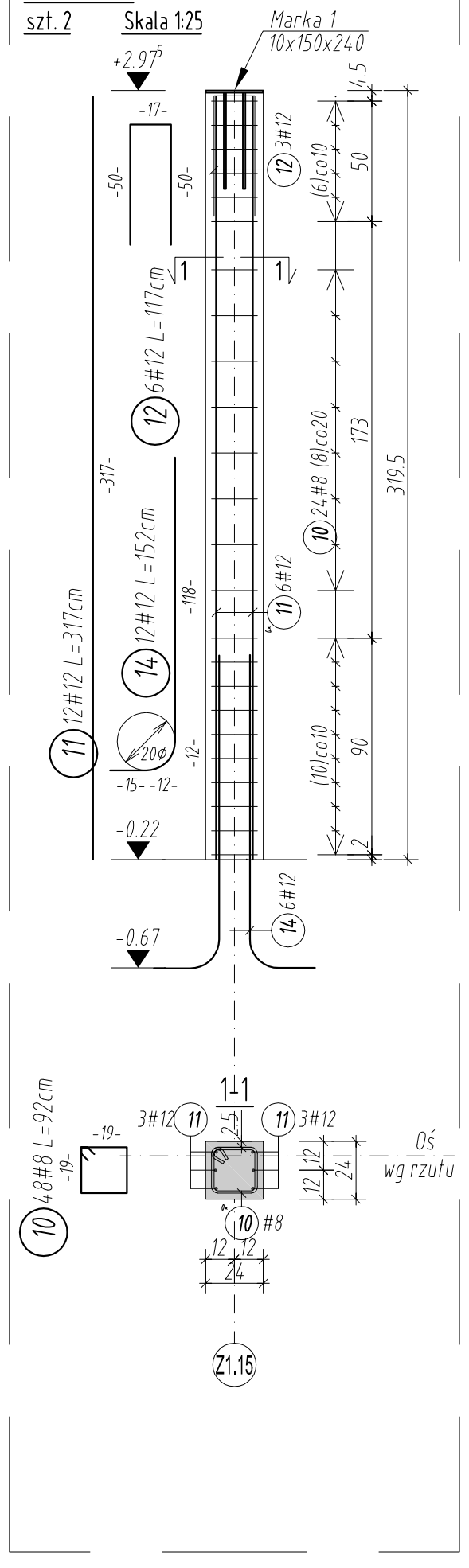

Słup żelbetowy S-5

otulina 2.5 cm

szt. 2 Skala 1:25

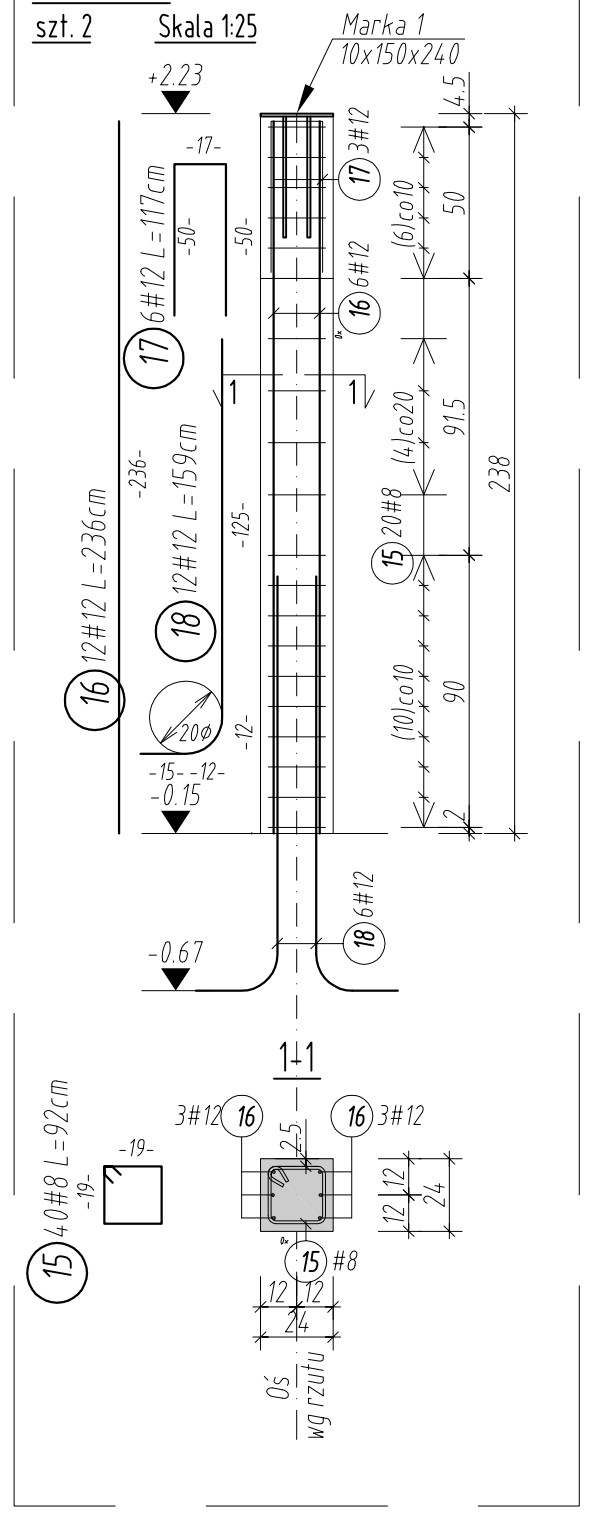

Wymiary strzemion i prętów gięty podano po stronie zewnętrznej, natomiast średnice i promienie gięcia są wymiarami wewnętrznymi

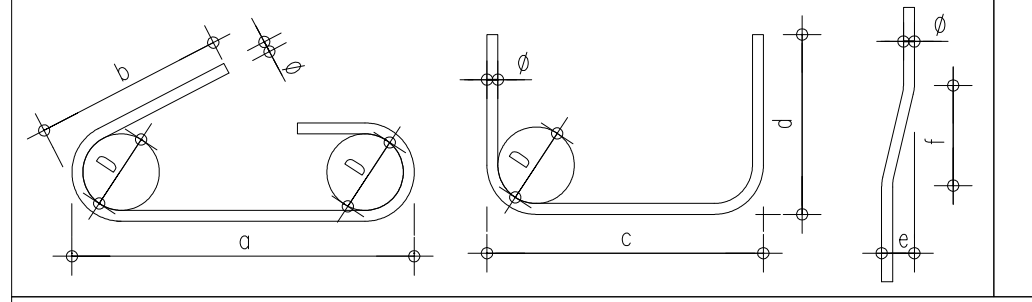

Fazować naroża elementów żelbetowych

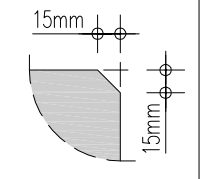

UWAGI I ZALECENIA

1. Uwagi i opisy zamieszczane w części rys. projektu stanowią integralną część niniejszego opracowania.
2. Podane wymiary sprawdzić z rysunkami architektonicznymi oraz innymi branżami.
3. Przebicia (otworowanie) konstrukcji weryfikować z rysunkami architektonicznymi.
4. W przypadku stwierdzenia niezgodności z architekturą lub innymi branżami niezwłocznie powiadomić projektanta.
5. Krawędzie elementów żelbetowych fazować: 15 mm.
6. Elementy dochodzące rozpatrywać zgodnie ze schematem konstrukcyjnym.
7. Startery osadzać w fundamentach.
8. Marki stalowe osadzać w słupach.

±0,00=158.80m n.p.m.

Beton C30/37 Stal zbrojeniowa: A-IIIN (B500SP) Otulina: 2,5cm

Marka 1

szt.4 Skala 1:15

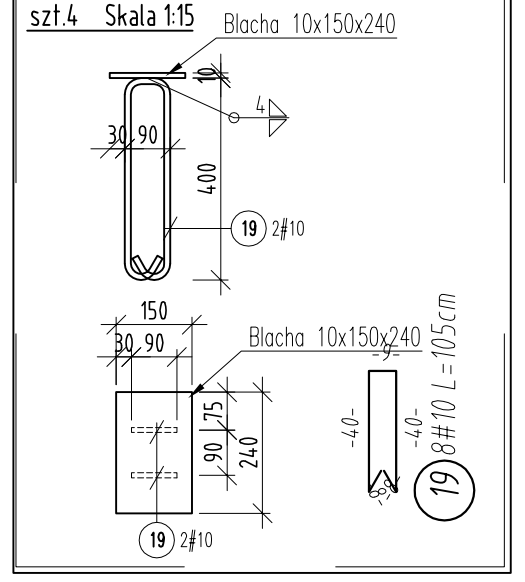

ZESTAWIENIE STALI ZBROJENIOWEJ STAL: A-IIIN

Poz.	Szt.	d	m Razem (m)	Ciężar (kg)
1	690	8	0.76 524.40	207.138
2	180	12	2.94 529.20	469.930
3	180	12	1.47 264.60	234.965
4	90	12	1.08 97.20	86.314
5	288	8	0.92 264.96	104.659
6	96	12	2.69 258.24	229.317
7	96	12	1.47 141.12	125.315
8	256	8	0.92 235.52	93.030
9	48	12	4.54 217.92	193.513
10	48	8	0.92 44.16	17.443
11	12	12	3.17 38.04	33.780
12	6	12	1.17 7.02	6.234
13	48	12	1.47 70.56	62.657
14	12	12	1.52 18.24	16.197
15	40	8	0.92 36.80	14.536
16	12	12	2.36 28.32	25.148
17	6	12	1.17 7.02	6.234
18	12	12	1.59 19.08	16.943
19	8	10	1.05 8.40	5.183

ZEST. ZE WZGLĘDU NA ŚREDNICĘ

d(mm)	Razem (m)	kg/m	Ciężar (kg)
8	1105.84	0.395	436.807
10	8.40	0.617	5.183
12	1696.56	0.888	1506.545

Ciężar ogółem (kg) 1949

UWAGI [zgodnie z częścią opisową]

Wersja	Opis	Data
A	Wersja podstawowa	2016-11

SIERGIEJ studio architektury

tel/fax +48.71.332.62.30
mobile +48. 604.539.771
email studio@siergiejstudio.pl
biuro; siedziba ul. Puszczykowska 11 lok 1, 50-559 Wrocław

inwestor:
Gmina Miasto Tomaszów Mazowiecki
ul. POW 10/16, 97-200 Tomaszów Mazowiecki

temat:
Budowa schroniska dla bezdomnych zwierząt w Tomaszowie Mazowieckim
dz. nr 6/3, 6/8, obręb nr 0005, 97-200 Tomaszów Mazowiecki

główny projektant / numer uprawnień: MGR INŻ. ARCH. GRZEGORZ SIERGIEJ 01/03/OOIA
podpisy:
projektant: MGR INŻ. ŁUKASZ ZIMNY 236/DOŚ/11
sprawdzający: MGR INŻ. TOMASZ DZIADKOWIEC 196/DOŚ/12
opracowanie: MGR INŻ. MAŁGORZATA WALICZEK

branża:	format:	skala:	data:
KONSTRUKCJA	297x700	1:25/1:15	2016-11

nazwa rysunku:
KONSTRUKCJA SŁUPÓW ŻELBETOWYCH

numer projektu	stadium	branża	budynek	numer rysunku	wersja
1524	PBW	K	Z1	05	A