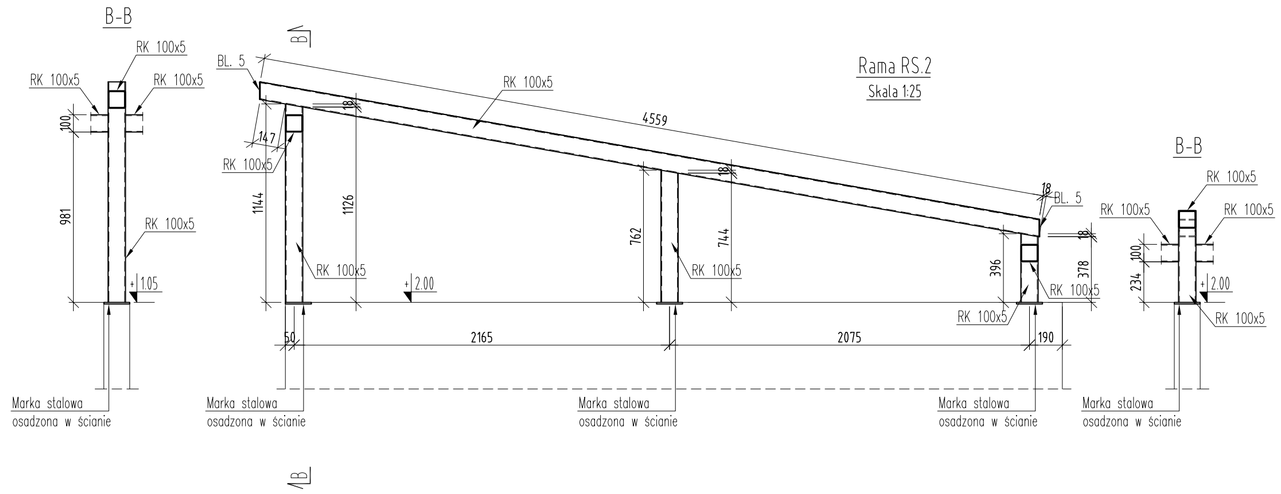

Rama RS.2
Skala 1:25

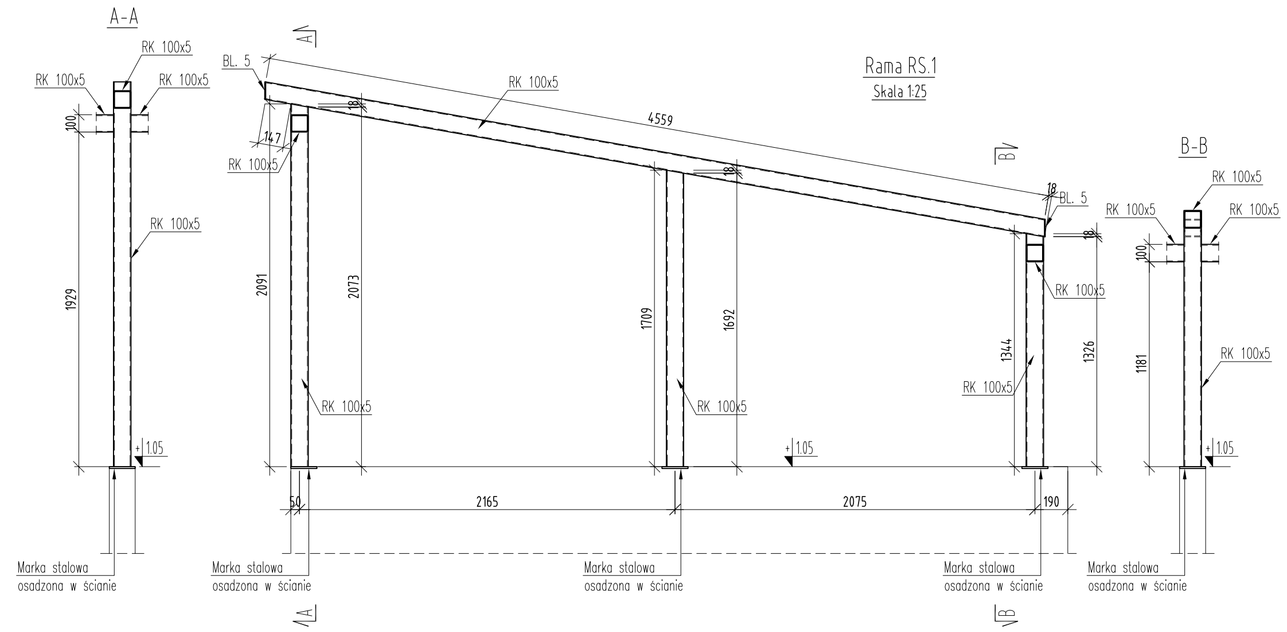

Rama RS.1
Skala 1:25

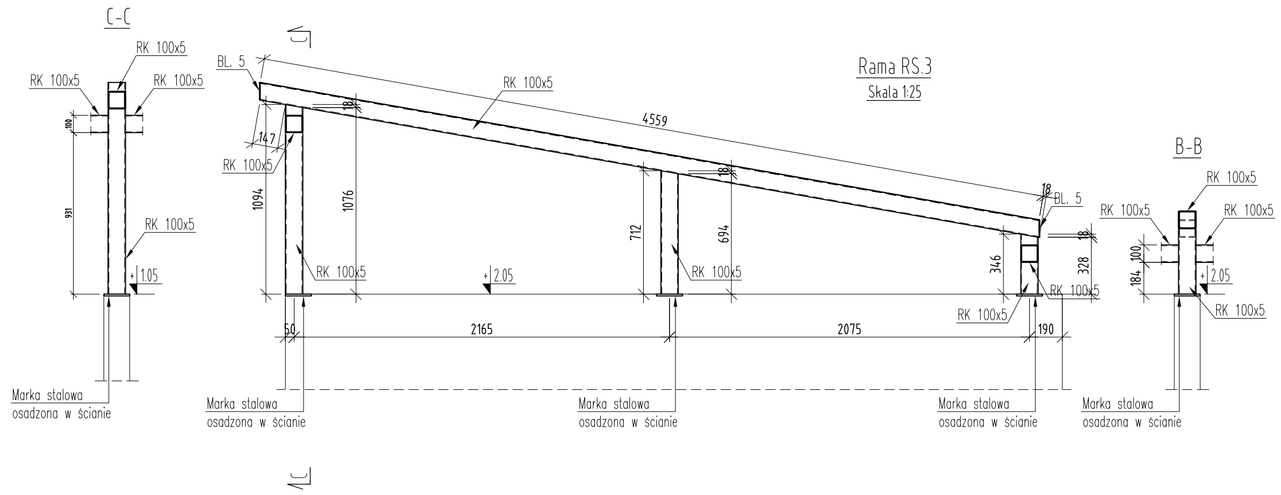

Rama RS.3
Skala 1:25

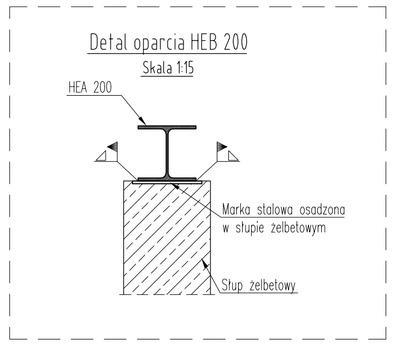

Detal oparcia HEB 200
Skala 1:15

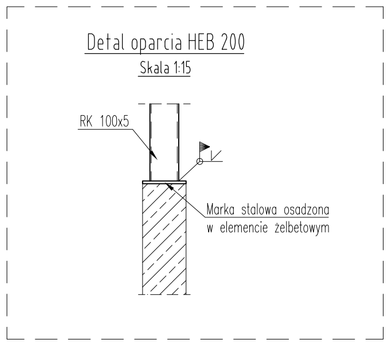

Detal oparcia HEB 200
Skala 1:15

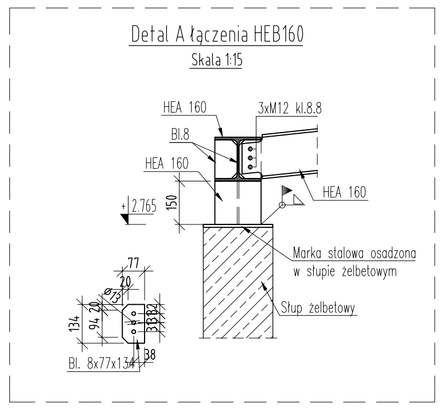

Detal A łączenia HEB160
Skala 1:15

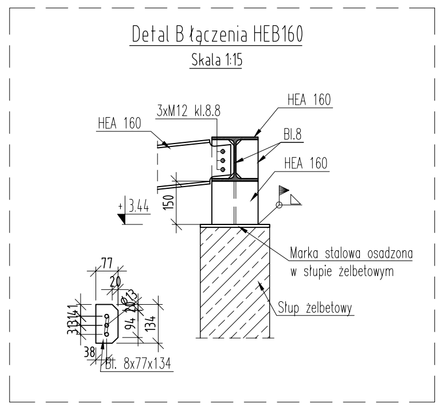

Detal B łączenia HEB160
Skala 1:15

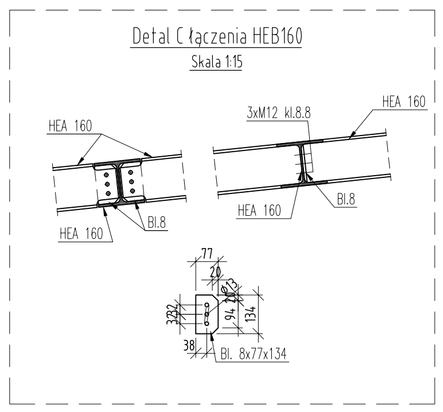

Detal C łączenia HEB160
Skala 1:15

ZESTAWIENIE STALI DLA BUDYNKU Z1								
Poz.	Ilość	Element	Długość	Ciężar jednostkowy	Ciężar 1 sztuki	Ciężar łącznie w 1 elem.	Materiał	Uwagi
	[sztuk]		[mm]	[kg/m]	[kg]	[kg]		
Rama RS.1				**sztuk**	**26**			
1	1	RK 100x100x5	4577	14,70	67,3	67,3		
2	1	RK 100x100x5	2091	14,70	30,7	30,7		
3	1	RK 100x100x5	1709	14,70	25,1	25,1		
4	1	RK 100x100x5	1344	14,70	19,8	19,8		
5	2	BL 5x100	100	3,93	0,4	0,8		
				razem		143,7		
						Całkowity ciężar 1 sztuki	143,7	x 26
						Całkowity ciężar dla wszystkich [kg]	**3735,8**	
Rama RS.2				**sztuk**	**6**			
1	1	RK 100x100x5	4577	14,70	67,3	67,3		
2	1	RK 100x100x5	1144	14,70	16,8	16,8		
3	1	RK 100x100x5	762	14,70	11,2	11,2		
4	1	RK 100x100x5	369	14,70	5,4	5,4		
5	2	BL 5x100	100	3,93	0,4	0,8		
				razem		101,5		
						Całkowity ciężar 1 sztuki	101,5	x 6
						Całkowity ciężar dla wszystkich [kg]	**609,1**	
Poz.	Ilość	Element	Długość	Ciężar jednostkowy	Ciężar 1 sztuki	Ciężar łącznie w 1 elem.	Materiał	Uwagi
	[sztuk]		[m]	[kg/m]	[kg]	[kg]		
Elementy z mb								
1	1	RK 100x100x5	96,2	14,70	1414,1	1414,1		
				razem		1414,1		
						Całkowity ciężar [kg]	**1414,1**	
						Ciężar całkowity z naddatkiem 10% [kg]	**6334,9**	

ZESTAWIENIE STALI DLA BUDYNKU A								
Poz.	Ilość	Element	Długość	Ciężar jednostkowy	Ciężar 1 sztuki	Ciężar łącznie w 1 elem.	Materiał	Uwagi
	[sztuk]		[mm]	[kg/m]	[kg]	[kg]		
Poz.	Ilość	Element	Długość	Ciężar jednostkowy	Ciężar 1 sztuki	Ciężar łącznie w 1 elem.	Materiał	Uwagi
	[sztuk]		[m]	[kg/m]	[kg]	[kg]		
Elementy z mb								
1	1	HEA200	137,5	42,30	5817,9	5817,9		
				razem		5817,9		
						Całkowity ciężar z naddatkiem 5% [kg]	**6108,8**	

ZESTAWIENIE STALI DLA BUDYNKU O								
Poz.	Ilość	Element	Długość	Ciężar jednostkowy	Ciężar 1 sztuki	Ciężar łącznie w 1 elem.	Materiał	Uwagi
	[sztuk]		[mm]	[kg/m]	[kg]	[kg]		
Poz.	Ilość	Element	Długość	Ciężar jednostkowy	Ciężar 1 sztuki	Ciężar łącznie w 1 elem.	Materiał	Uwagi
	[sztuk]		[m]	[kg/m]	[kg]	[kg]		
Elementy z mb								
1	1	HEA160	61,3	30,40	1863,5	1863,5		
1	1	ϕ16	40,0	1,58	63,1	63,1		
				razem		1926,7		
						Całkowity ciężar z naddatkiem 5% [kg]	**2023,0**	

ZESTAWIENIE STALI DLA BUDYNKU K								
Poz.	Ilość	Element	Długość	Ciężar jednostkowy	Ciężar 1 sztuki	Ciężar łącznie w 1 elem.	Materiał	Uwagi
	[sztuk]		[mm]	[kg/m]	[kg]	[kg]		
Rama RS.2				**sztuk**	**4**			
1	1	RK 100x100x5	4577	14,70	67,3	67,3		
2	1	RK 100x100x5	1144	14,70	16,8	16,8		
3	1	RK 100x100x5	762	14,70	11,2	11,2		
4	1	RK 100x100x5	369	14,70	5,4	5,4		
5	2	BL 5x100	100	3,93	0,4	0,8		
				razem		101,5		
						Całkowity ciężar 1 sztuki	101,5	x 4
						Całkowity ciężar dla wszystkich [kg]	**406,0**	
Rama RS.3				**sztuk**	**14**			
1	1	RK 100x100x5	4577	14,70	67,3	67,3		
2	1	RK 100x100x5	1094	14,70	16,1	16,1		
3	1	RK 100x100x5	712	14,70	10,5	10,5		
4	1	RK 100x100x5	346	14,70	5,1	5,1		
5	2	BL 5x100	100	3,93	0,4	0,8		
				razem		99,7		
						Całkowity ciężar 1 sztuki	99,7	x 14
						Całkowity ciężar dla wszystkich [kg]	**1395,8**	
Poz.	Ilość	Element	Długość	Ciężar jednostkowy	Ciężar 1 sztuki	Ciężar łącznie w 1 elem.	Materiał	Uwagi
	[sztuk]		[m]	[kg/m]	[kg]	[kg]		
Elementy z mb								
1	1	RK 100x100x5	46,8	14,70	688,3	688,3		
				razem		688,3		
						Całkowity ciężar [kg]	**688,3**	
						Ciężar całkowity z naddatkiem 10% [kg]	**2739,1**	

ZESTAWIENIE STALI DLA BUDYNKU Z2								
Poz.	Ilość	Element	Długość	Ciężar jednostkowy	Ciężar 1 sztuki	Ciężar łącznie w 1 elem.	Materiał	Uwagi
	[sztuk]		[mm]	[kg/m]	[kg]	[kg]		
Rama RS.1				**sztuk**	**26**			
1	1	RK 100x100x5	4577	14,70	67,3	67,3		
2	1	RK 100x100x5	2091	14,70	30,7	30,7		
3	1	RK 100x100x5	1709	14,70	25,1	25,1		
4	1	RK 100x100x5	1344	14,70	19,8	19,8		
5	2	BL 5x100	100	3,93	0,4	0,8		
				razem		143,7		
						Całkowity ciężar 1 sztuki	143,7	x 26
						Całkowity ciężar dla wszystkich [kg]	**3735,8**	
Rama RS.2				**sztuk**	**6**			
1	1	RK 100x100x5	4577	14,70	67,3	67,3		
2	1	RK 100x100x5	1144	14,70	16,8	16,8		
3	1	RK 100x100x5	762	14,70	11,2	11,2		
4	1	RK 100x100x5	369	14,70	5,4	5,4		
5	2	BL 5x100	100	3,93	0,4	0,8		
				razem		101,5		
						Całkowity ciężar 1 sztuki	101,5	x 6
						Całkowity ciężar dla wszystkich [kg]	**609,1**	
Poz.	Ilość	Element	Długość	Ciężar jednostkowy	Ciężar 1 sztuki	Ciężar łącznie w 1 elem.	Materiał	Uwagi
	[sztuk]		[m]	[kg/m]	[kg]	[kg]		
Elementy z mb								
1	1	RK 100x100x5	105,3	14,70	1548,1	1548,1		
				razem		1548,1		
						Całkowity ciężar [kg]	**1548,1**	
						Ciężar całkowity z naddatkiem 10% [kg]	**6482,2**	

UWAGI DLA KONSTRUKCJI STALOWYCH:

I. OPIS SYSTEMU MALARSKIEGO:

1. Przygotowanie podłoża: obróbka strumieniowo–ścierna do stopnia czystości Sa2,5 zgodnie z normą PN ISO 8501–1:1996.

ZABEZPIECZENIE ANTYKOROZYJNE

2. Zgodnie z opisem technicznym

II. KONSTRUKCJA SPAWANA KLASY II WG PN–B–06200:2003

III. STAL: S235J0

IV. SPAWANIE ELEKTRYCZNE: ELEKTRODY EB 1.46

1. Spawać na całej długości przylegania elementów.
2. Spoiny nieoznaczone wykonać 0.7 grubości cieńszego z łączonych elementów.
3. Klasa złącza spawanego D wg PN/M–69011, klasa konstrukcji spawanej 2 wg PN/M–69008.
4. Materiały spawalnicze stosować z godnie z zaleceniami technologa w zależności od klasy złącza oraz konstrukcji i pozycji spawania.
5. W pozycjach łączonych za pomocą spoin czołowych wykonać odpowiednie ukosowanie pozycji stalowych.
6. Rysunek rozpatrywać łącznie z rysunkami warsztatowymi.
7. Belki wzmacniające strop należy obudować systemami ogniochronnymi do odpowiedniej klasy zgodnie z wytycznymi branży architektonicznej.

UWAGI I ZALECENIA

1. Zakres wykonania i obowiązki przy robotach budowlanych zgodnie ze sztuką budowlaną (Warunki Techniczne Wykonania i Odbioru Robót Budowlano–Montażowych).
2. Wszystkie zastosowane w projekcie materiały, rozwiązania techniczne i urządzenia będą odpowiadały normom bezpieczeństwa p/poż. i bhp (posiadają odpowiednie atesty i aprobaty).
3. Wszystkie rozwiązania techniczne związane z określoną technologią należy wykonać dokładnie wg wytycznych i zaleceń producenta.
4. Uwagi i opisy zamieszczane w części rys. projektu stanowią integralną część niniejszego opracowania.
5. Ze względu na charakter wymiary, otwory i rzędne należy sprawdzić na budowie, a w przypadku wystąpienia różnic projektowany układ należy dostosować do stanu istniejącego.
6. Projekt jest chroniony prawem autorskim (Dz.U.94.24.83). Wszystkie informacje zawarte w tym projekcie stanowią własność intelektualną autorów projektu i nie wolno ich użyć ponownie i reprodukować bez pisemnej zgody autorów.

UWAGI [zgodnie z częścią opisową]

Wersja	Opis	Data
A	Wersja podstawowa	2016-11

S I E R G I E J
s t u d i o
a r c h i t e k t u r y

tel/fax +48.71.332.62.30
mobile +48. 604.539.771
email studio@siergiejstudio.pl
biuro: siedziba ul. Puszczykowska 11 lok 1, 50-559 Wrocław

inwestor:

Gmina Miasto Tomaszów Mazowiecki
ul. POW 10/16, 97-200 Tomaszów Mazowiecki

temat:

Budowa schroniska dla bezdomnych zwierząt w Tomaszowie Mazowieckim
dz. nr 6/3, 6/8, obręb nr 0005, 97-200 Tomaszów Mazowiecki

główny projektant / numer uprawnień: podpisy:
MGR INŻ. ARCH. GRZEGORZ SIERGIEJ 01/03/OOIA
projektant:
MGR INŻ. ŁUKASZ ZIMNY 236/DOŚ/11
sprawdzający:
MGR INŻ. TOMASZ DZIADKOWIEC 196/DOŚ/12
opracowanie:
MGR INŻ. MAŁGORZATA WALICZEK

branża:	format:	skala:	data:
KONSTRUKCJA	594x650	1:15	2016-11

nazwa rysunku:

DETALE POŁĄCZEŃ STALOWYCH

numer projektu	stadium	branża	budynek	numer rysunku	wersja
1524	- PBW	- K	- X	- 32	- A