Detal uciągłenia płatwi 12x22

Skala 1:15

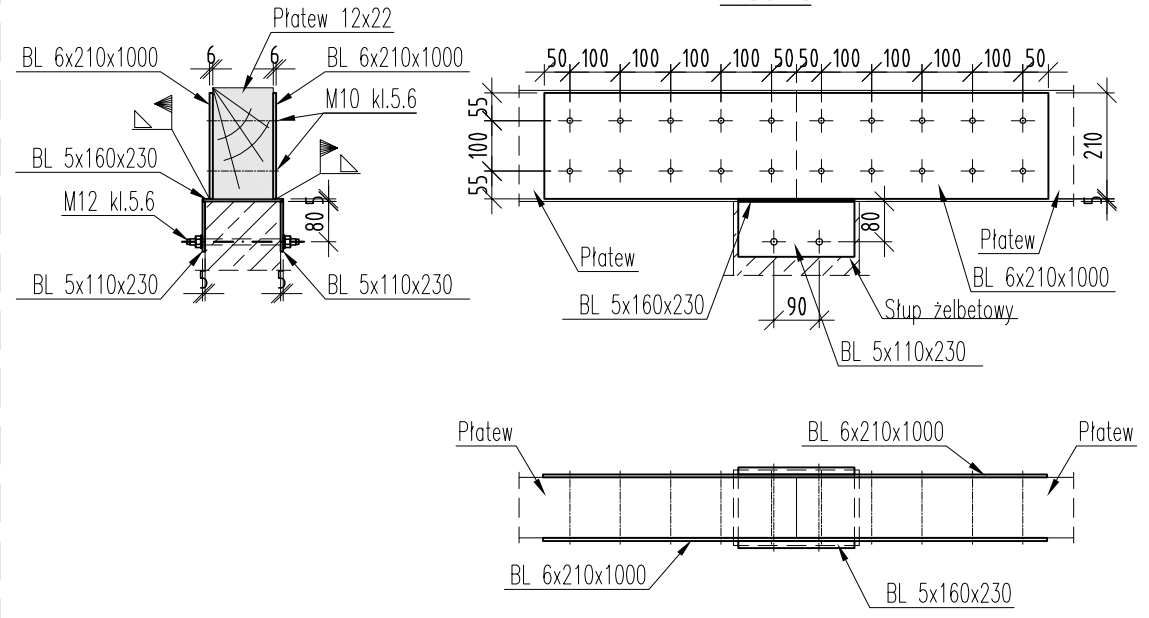

Detal oparcia krokwi K-2 na RK 100x5

Skala 1:15

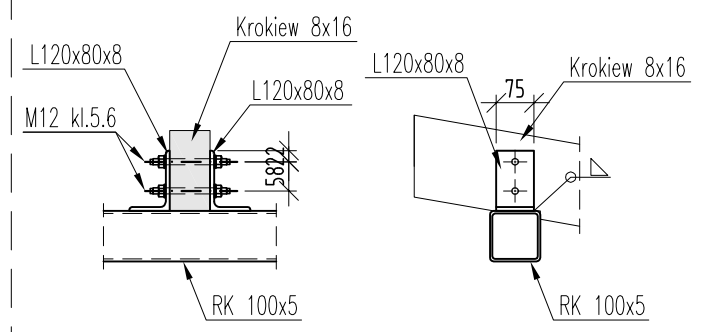

Detal oparcia krokwi na HEB 200

Skala 1:15

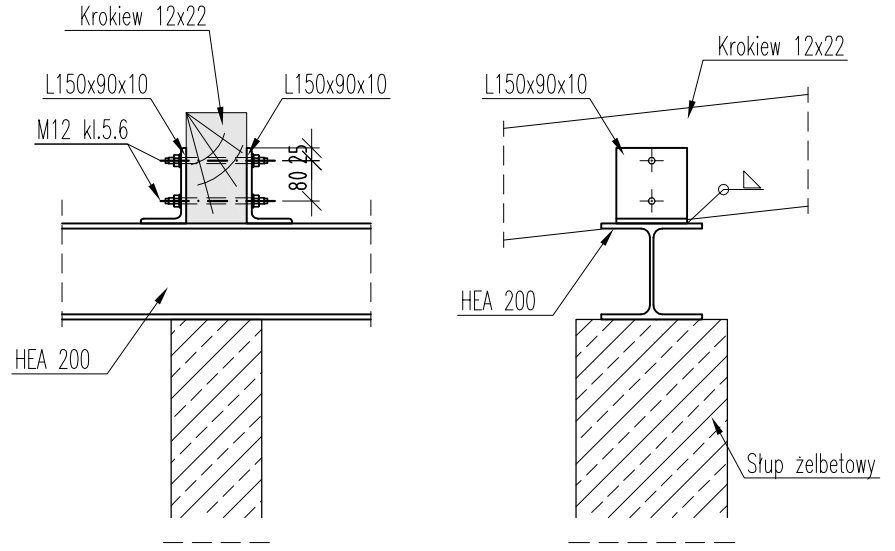

Detal kotwienia murłaty

Skala 1:15

kotwienie wykonać minimum co 150cm

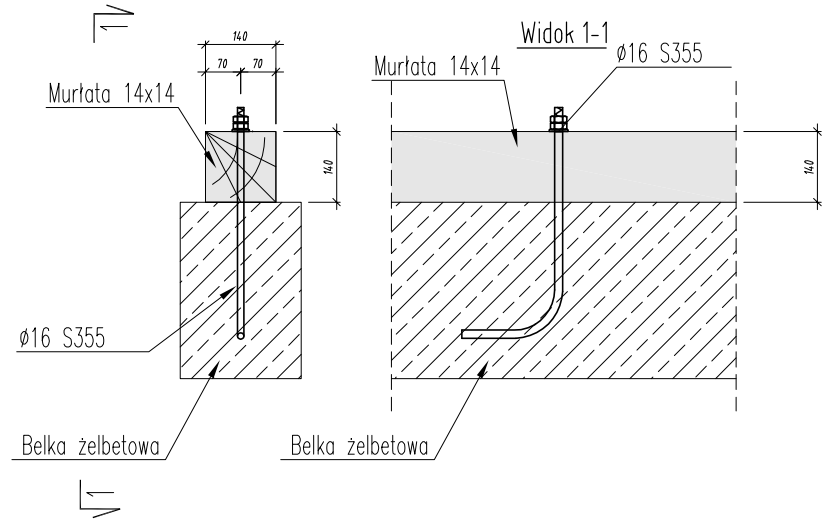

Detal łączenia belki 6x14 z RK 100x5

Skala 1:15

Widok 2-2

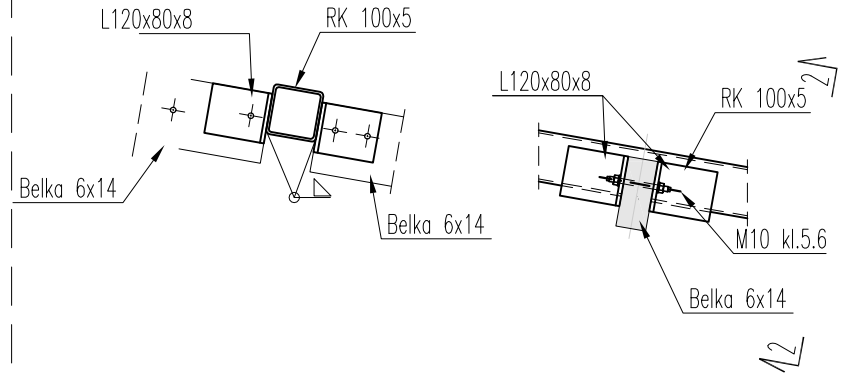

Detal łączenia krokwi z belką żelbetową

Skala 1:15

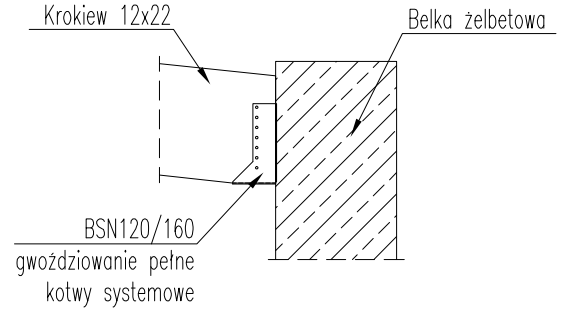

ZESTAWIENIE DREWNA KONSTRUKCYJNEGO DLA BUDYNKU Z1

Nr pozycji	Wymiary Przekroju			Ilość [szt.]	Objętość jednostkowa [m^3]	Całkowita długość [m]	Całkowita objętość [m^3]
	Szerokość S [m]	Wysokość H [m]	Długość H [m]				
K-1	0,12	0,22	4,80	30	0,13	144,0	3,80
P-1	0,12	0,22	7,90	2	0,21	15,8	0,42
P-2, P-3	0,12	0,22	6,40	4	0,17	25,6	0,68
P-4, P-5	0,12	0,22	9,60	4	0,25	38,4	1,01
P-6	0,12	0,22	4,70	2	0,12	9,4	0,25
M-1	0,14	0,14	90,00	mb	1,76	90,0	1,76
B-2	0,10	0,22	270,00	mb	5,94	270,0	5,94
K-2	0,08	0,16	4,80	168	0,06	806,4	10,32
B-1	0,06	0,14	90,00	mb	0,76	90,0	0,76
Zestawienie drewna jest szacunkowe. Długości elementów podano z naddatkiem. Zestawienie nie zawiera lat, kontrlat i ewentualnego deskowania						$\sum_{all}$=	24,9 m3

ZESTAWIENIE DREWNA KONSTRUKCYJNEGO DLA BUDYNKU O

Nr pozycji	Wymiary Przekroju			Ilość [szt.]	Objętość jednostkowa [m^3]	Całkowita długość [m]	Całkowita objętość [m^3]
	Szerokość S [m]	Wysokość H [m]	Długość H [m]				
K-1	0,12	0,22	7,00	5	0,18	35,0	0,92
B-2	0,12	0,22	53,00	mb	1,40	53,0	1,40
P-1	0,14	0,22	11,00	mb	0,34	11,0	0,34
M1	0,14	0,14	11,00	mb	0,22	11,0	0,22
Zestawienie drewna jest szacunkowe. Długości elementów podano z naddatkiem. Zestawienie nie zawiera lat, kontrlat i ewentualnego deskowania						$\sum_{all}$=	2,9 m3

ZESTAWIENIE DREWNA KONSTRUKCYJNEGO DLA BUDYNKU A

Nr pozycji	Wymiary Przekroju			Ilość [szt.]	Objętość jednostkowa [m^3]	Całkowita długość [m]	Całkowita objętość [m^3]
	Szerokość S [m]	Wysokość H [m]	Długość H [m]				
K-3	0,12	0,22	7,10	11	0,19	78,1	2,06
K-4	0,12	0,22	6,70	9	0,18	60,3	1,59
K-5	0,12	0,22	4,70	2	0,12	9,4	0,25
M1	0,14	0,14	36,00	mb	0,71	36,0	0,71
B-2	0,10	0,22	348,00	mb	7,66	348,0	7,66
wymiany	0,10	0,22	50,00	mb	1,10	50,0	1,10
Zestawienie drewna jest szacunkowe. Długości elementów podano z naddatkiem. Zestawienie nie zawiera lat, kontrlat i ewentualnego deskowania						$\sum_{all}$=	13,4 m3

ZESTAWIENIE DREWNA KONSTRUKCYJNEGO DLA BUDYNKU Z2

Nr pozycji	Wymiary Przekroju			Ilość [szt.]	Objętość jednostkowa [m^3]	Całkowita długość [m]	Całkowita objętość [m^3]
	Szerokość S [m]	Wysokość H [m]	Długość H [m]				
K-1	0,12	0,22	4,80	34	0,13	163,2	4,31
P-1	0,12	0,22	7,90	2	0,21	15,8	0,42
P-2, P-3, P-4	0,12	0,22	9,60	6	0,25	57,6	1,52
P-5	0,12	0,22	8,00	2	0,21	16,0	0,42
P-6	0,14	0,22	6,30	2	0,19	12,6	0,39
M-1	0,14	0,14	102,00	mb	2,00	102,0	2,00
B-2	0,10	0,22	306,00	mb	6,73	306,0	6,73
K-2	0,08	0,16	4,80	177	0,06	849,6	10,87
B-1	0,06	0,14	94,00	mb	0,79	94,0	0,79
Zestawienie drewna jest szacunkowe. Długości elementów podano z naddatkiem. Zestawienie nie zawiera lat, kontrlat i ewentualnego deskowania						$\sum_{all}$=	27,5 m3

ZESTAWIENIE DREWNA KONSTRUKCYJNEGO DLA BUDYNKU K

Nr pozycji	Wymiary Przekroju			Ilość [szt.]	Objętość jednostkowa [m^3]	Całkowita długość [m]	Całkowita objętość [m^3]
	Szerokość S [m]	Wysokość H [m]	Długość H [m]				
K-1	0,12	0,22	4,80	18	0,13	86,4	2,28
P-1	0,12	0,22	7,90	2	0,21	15,8	0,42
P-2	0,12	0,22	9,60	2	0,25	19,2	0,51
P-3	0,12	0,22	8,90	2	0,23	17,8	0,47
M-1	0,14	0,14	53,00	mb	1,04	53,0	1,04
B-2	0,10	0,22	160,00	mb	3,52	160,0	3,52
K-2	0,08	0,16	4,80	90	0,06	432,0	5,53
B-1	0,06	0,14	48,00	mb	0,40	48,0	0,40
Zestawienie drewna jest szacunkowe. Długości elementów podano z naddatkiem. Zestawienie nie zawiera lat, kontrlat i ewentualnego deskowania						$\sum_{all}$=	14,2 m3

UWAGI:

DREWNO C24

1. Elementy drewniane stykające się z elementami murowanymi i żelbetowymi należy odizolować papą zgodnie ze sztuką budowlaną.
2. Murłaty kotwić co 150 cm kotwami fajkowymi M16 umieszczonymi uprzednio w belkach żelbetowych.
3. Rysunek rozpatrywać z rysunkami konstrukcji i arch.
4. Zabezpieczyć elementy drewniane wg opisu technicznego.
5. Wykonać wiatrownice stalowe zgodnie ze sztuką budowlaną.

UWAGI [zgodnie z częścią opisową]

Wersja	Opis	Data
A	Wersja podstawowa	2016-11

S I E R G I E J
s t u d i o
a r c h i t e k t u r y

tel/fax +48.71.332.62.30
mobile +48. 604.539.771
email studio@siergiejstudio.pl
biuro: siedziba ul. Puszczykowska 11 lok 1, 50-559 Wrocław

inwestor:
Gmina Miasto Tomaszów Mazowiecki
ul. POW 10/16, 97-200 Tomaszów Mazowiecki

temat:
Budowa schroniska dla bezdomnych zwierząt w Tomaszowie Mazowieckim
dz. nr 6/3, 6/8, obręb nr 0005, 97-200 Tomaszów Mazowiecki

główny projektant / numer uprawnień: MGR INŻ. ARCH. GRZEGORZ SIERGIEJ 01/03/OOIA
podpisy:
projektant: MGR INŻ. ŁUKASZ ZIMNY 236/DOŚ/11
sprawdzający: MGR INŻ. TOMASZ DZIADKOWIEC 196/DOŚ/12
opracowanie: MGR INŻ. MAŁGORZATA WALICZEK

branża:	format:	skala:	data:
KONSTRUKCJA	297x700	1:15	2016-11

nazwa rysunku:
DETALE POŁĄCZEŃ DREWNIANYCH

numer projektu	stadium	branża	budynek	numer rysunku	wersja
1524	PBW	K	X	02	A