PROJEKT KONSTRUKCJI

DACHU

Czerwiec 2021

Spis treści

I. OPIS TECHNICZNY 8
1. Przedmiot opracowania 9
2. Podstawa opracowania 9
3. Założenia projektowe 9
4. Opis elementów konstrukcji 9
5. Wytyczne wykonawstwa 11
6. Normy i aprobaty 11
7. Klauzula 12
II. INFORMACJA DOTYCZĄCA BEZPIECZEŃSTWA I OCHRONY ZDROWIA 13
1. Informacja dotycząca bezpieczeństwa i ochrony zdrowia (BIOZ) 14
III. WIĄZARY – OBLICZENIA STATYCZNE I RYSUNKI 15
1. Zestawienie obciążeń na konstrukcję 16
1.1. Obciążenia stałe 16
1.2. Obciążenia zmienne 16
2. Obliczenia statyczne i wymiarowanie 16
1.1. Obliczenia wiązara G1 17
3. Rysunki wiązarów 21
IV. RYSUNKI 74
Rzut dachu i podpór
Schemat konstrukcji dachu

I. OPIS TECHNICZNY

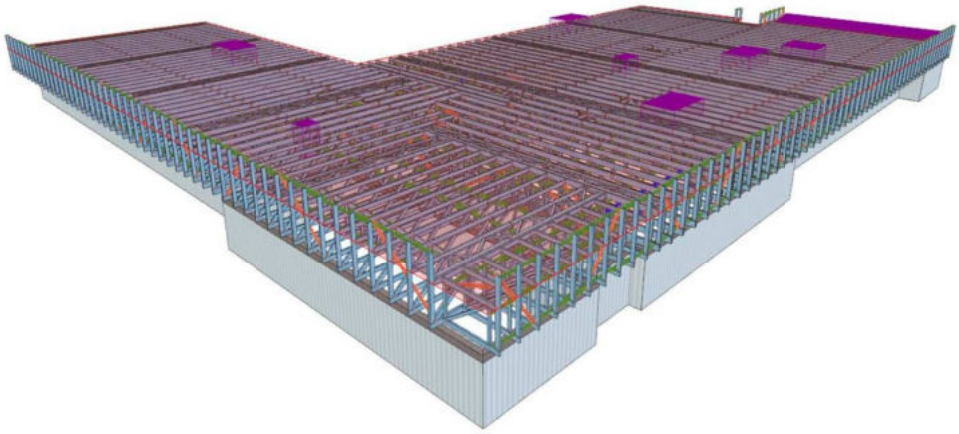

1. Przedmiot opracowania

Opracowanie obejmuje projekt drewnianej konstrukcji dachu dla obiektu:

Nazwa obiektu: Budowa budynku żłobka w ramach zadania pn: „Adaptacja dokumentacji projektowej Żłobka Publicznego w lokalizacji przy ul. Kombatantów wraz z budową Żłobka"

Adres obiektu: 97-200 Tomaszów Mazowiecki, ul. Kombatantów 5, dz. nr 373, 372, 382/93 oraz 376, 382/56

2. Podstawa opracowania

Zlecenie numer p-087-2021,

Projekt architektoniczny, ustalenia z projektantem architektury.

3. Założenia projektowe

Charakterystyki geometryczne i materiałowe:

Charakterystyki geometryczne zostały przyjęte według załączonych rysunków montażowych (strona 21).

Charakterystyki materiałowe zostały przyjęte według zestawienia obciążeń (strona 16).

Obciążenia:

- stałe oraz użytkowe wg PN-EN 1991-1: Eurokod 1: Oddziaływania na konstrukcje. Część 1-1: Oddziaływania ogólne – ciężar objętościowy, ciężar własny obciążenia użytkowe w budynkach.
- śniegiem wg PN-EN 1991-1-3 Eurokod 1: Oddziaływania na konstrukcje. Część 1-3: Oddziaływania ogólne – obciążenie śniegiem.
- wiatrem wg PN-EN 1991-1-4, Eurokod 1: Oddziaływania na konstrukcje. Część 1-4: Oddziaływania ogólne – oddziaływania wiatru.

Schematy statyczne:

Przyjęto schematy statyczne według załączonych obliczeń statycznych.

4. Opis elementów konstrukcji

1. Elementy konstrukcyjne projektuje się z drewna klasy C-24, suszonego do wilgotności 18%, zabezpieczonego przed ogniem, grzybami i owadami preparatem „Fobos M4".
2. Połączenia elementów wiązara projektuje się na płytki kolczaste firmy „Mitek".
3. Połączenia elementów projektuje się na ocynkowane łączniki do drewna firmy „Domax" lub „Simpson".

4. Wiązary kratowe mocowane są do wieńca za pomocą 2 kątowników z przetłoczeniem KP-1 oraz kotwy rozprężnej do betonu (np. HILTI HST2 M10x100/20) w ramię łącznika. Kątowniki z przetłoczeniem KP-1 mocowane są do wiązarów za pomocą śrub M10x90 kl. min. 4.8 oraz min. 2 gwoździ ciesielskich Anchor 4x40 mm w ramię łącznika.
5. Wiązary G21 oraz G22 mocowane są do wiązara 2xG8b dołem za pomocą wieszaka belki WB16 oraz śruby M10 kl. min. 4.8 i min. 2 gwoździ ciesielskich Anchor 4x40 mm na stronę łącznika.
6. Wiązary G21 oraz G22 mocowane są do wiązara 2xG8b górą za pomocą kątownika z przetłoczeniem KP-1 oraz min. 5 gwoździ ciesielskich Anchor 4x40 mm na stronę łącznika.
7. Wiązary b1 – b5 mocowane są do wiązarów głównych G dołem za pomocą wieszaka belki WB16 oraz śruby M10 kl. min. 4.8 i min. 2 gwoździ ciesielskich Anchor 4x40 mm na stronę łącznika.
8. Wiązary b1 – b5 mocowane są do wiązarów głównych G górą za pomocą kątownika z przetłoczeniem KP-1 oraz min. 5 gwoździ ciesielskich Anchor 4x40 mm na stronę łącznika.
9. Krokwie K1 oraz K2 mocowane są do wiązarów b1-b5 za pomocą łączników krokwiowych ŁK-3 i ŁK-4 oraz min. 4 gwoździ ciesielskich Anchor 4x40 mm w ramię łącznika.
10. Wiązary G3 – G6 mocowane są do wiązarów głównych G dołem za pomocą za pomocą wieszaka belki WB16 oraz śruby M10 kl. min. 4.8 i min. 2 gwoździ ciesielskich Anchor 4x40 mm na stronę łącznika.
11. Wiązary G3 – G6 mocowane są do wiązarów głównych G górą za pomocą kątownika z przetłoczeniem KP-1 oraz min. 5 gwoździ ciesielskich Anchor 4x40 mm na stronę łącznika.
12. Zaprojektowano następujące stężenia montażowe i konstrukcyjne:

- GP – podłużne pasa górnego,
- DP – podłużne pasa dolnego,
- KU, PK – ukośne krzyżulców,
- KP – podłużne krzyżulców,

Stężenia GP, DP, KU, PK, KP, zaprojektowano z elementów drewnianych o przekroju 25x100 mm. Stężenia montowane są do elementów stężanych za pomocą min. 3 gwoździ pierścieniowych 3x70 mm w każdym węźle elementu stężającego.

Całkowite stężenie połaci dachu otrzymuje się poprzez przybicie łat lub pełnego deskowania (zgodnie z zestawieniem obciążeń, strona 16).

13. Zaprojektowano również stężenia dachu z poziomych kratownic drewnianych typu SP usytuowanych w połaci dachu i mocowanych do wiązarów G za pomocą gwoździ pierścieniowych 4,5x125 mm w rozstawie co 33 cm.
14. W polach stężeń połaciowych SP zaprojektowano knagi B, które mocowane są:

- do wiązara głównego G za pomocą kątownika z przetłoczeniem KP-1 w węźle knagi, mocowanego za pomocą 6 gwoździ ciesielskich Anchor 4x40 mm w każde ramię łącznika.
- do wieńca za pomocą 2 kątowników z przetłoczeniem KP-1 mocowanych za pomocą kotwy rozprężnej do betonu (np. HILTI HST2 M10x100/20). Kątowniki z przetłoczeniem KP-1 mocowane są do wiązarów za pomocą 6 gwoździ ciesielskich Anchor 4x40 mm w ramię łącznika.
- kratownica wiatrowa SP mocowana jest do knagi za pomocą 10 gwoździ pierścieniowych 4,5x125 mm.

5. Wytyczne wykonawstwa

1. W chwili rozpoczęcia montażu konstrukcji dachu elementy stanowiące podporę dla tej konstrukcji muszą mieć pełną wytrzymałość przewidzianą w projekcie.
2. Wiązary należy montować dźwigiem z wykorzystaniem trawersu lub odpowiedniego zawiesia.
3. Montaż wiązarów należy rozpocząć od dwóch wiązarów usztywnionych poprzecznie stężeniem montażowym. Następne wiązary montować łącząc je stężeniami z poprzednimi.
4. W miejscach styku elementów drewnianych z elementami betonowymi lub murowymi należy ułożyć izolację.
5. Stężenia GU wykonane z taśmy perforowanej należy montować po zamontowaniu pozostałych stężeń oraz należy je wstępnie napiąć.
6. W czasie wykonywania pokrycia należy zapewnić prawidłową wentylację przestrzeni konstrukcji dachowej w wielkości 1/300 – 1/200 powierzchni dachu.
7. Nie dopuszcza się obciążania elementów konstrukcji dachu w trakcie realizacji i użytkowania ponad wartości podane w zestawieniu obciążeń.
8. Montaż pokrycia dachowego należy wykonywać symetrycznie z obu stron połaci dachowych.
9. Inwestor jest zobowiązany do niezwłocznego zabezpieczenia więźby dachowej przed niekorzystnymi warunkami atmosferycznymi (silne nasłonecznienie, opady deszczu, itp.) przez zafoliowanie lub wykonanie pokrycia.

6. Normy i aprobaty

- PN-EN 1990:2004 Eurokod – Podstawy projektowania konstrukcji;
- PN-EN 1991-1-1:2004 Eurokod 1 – Oddziaływania na konstrukcje – Część 1-1: Oddziaływania ogólne – Ciężar objętościowy, ciężar własny, obciążenia użytkowe w budynkach;
- PN-EN 1991-1-3:2005 Eurokod 1 – Oddziaływania na konstrukcje – Część 1-3: Oddziaływania ogólne – Obciążenie śniegiem;

- PN-EN 1991-1-4:2008 Eurokod 1 – Oddziaływania na konstrukcje – Część 1-4: Oddziaływania ogólne – Oddziaływania wiatru;
- PN-EN 1995-1-1:2010 Eurokod 5 – Projektowanie konstrukcji drewnianych – Część 1-1: Postanowienia ogólne – Reguły ogólne i reguły dotyczące budynków;
- PN-EN 14250:2011 Konstrukcje drewniane – Wymagania produkcyjne dotyczące prefabrykowanych elementów konstrukcyjnych łączonych płytkami kolczastymi;
- PN-EN 14545:2011 Konstrukcje drewniane – Łączniki typu wkładek i pierścieni – wymagania;
- Aprobata techniczna ITB AT-15-5942/2016 - FOBOS M-4 środek do ochrony elementów budowlanych z drewna i materiałów drewnopochodnych;
- Europejska ocena techniczna ETA-06/0106 z 06/12/2016 – Simpson Strong-Tie. Kątowniki;
- Europejska ocena techniczna ETA-07/0137 z 24/10/2014 – Simpson Strong-Tie. Złącza uniwersalne i złącza płatwiowo-krokwiowe.

7. Klauzula

- Wszelkie zmiany i ewentualne szczegóły rozwiązań należy uzgadniać z autorami projektu.
- Projekt podlega ochronie prawnej zgodnie z przepisami Ustawy z dnia 04.02.1994 o prawie autorskim i prawach pokrewnych.
- Wiązary ze względu na sposób prefabrykacji i wymagania aprobaty technicznej wykonać w zakładzie produkcyjnym autoryzowanym przez firmę „MiTek Industries Polska" np. WIĄZAR-DACH Wojciech Jędras, tel. 605 601 004.

Pieczątka i podpis projektanta i sprawdzającego:

mgr inż. Maciej Ziółek
Uprawnienia budowlane
do projektowania bez ograniczeń
w specjalności konstrukcyjno – budowlanej
Nr. ewid. LOD/0985/POOK/08

II. INFORMACJA DOTYCZĄCA BEZPIECZEŃSTWA I OCHRONY ZDROWIA

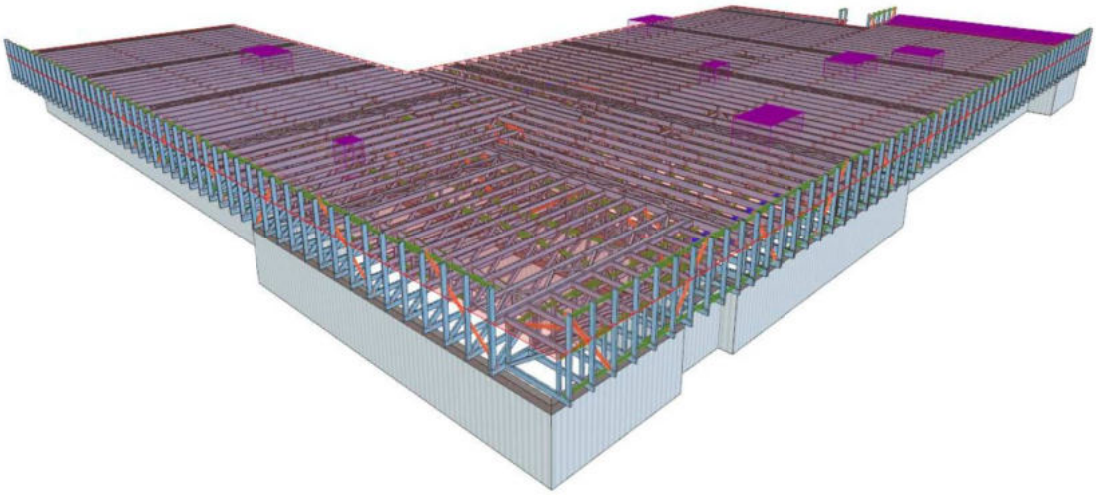

1. Informacja dotycząca bezpieczeństwa i ochrony zdrowia (BIOZ)

1. Zakres robót obejmuje: przygotowanie oraz montaż drewnianych wiązarów kratowych stanowiących konstrukcję dachu wraz z elementami stężającymi.
2. Wykaz istniejących obiektów: na terenie działki znajduje się budowany obiekt oraz obiekty zaplecza technicznego
3. Elementy zagospodarowania działki mogące stwarzać zagrożenie: na działce nie ma elementów zagospodarowania mogących stwarzać szczególne zagrożenie
4. Przewidywane zagrożenia podczas realizacji robót budowlanych:

- wykonywanie robót na wysokości
- wykonywanie robót przy użyciu dźwigu
- montaż prefabrykowanej konstrukcji dachu

5. Miejsce prowadzenia robót montażowych i składowania powinno być wydzielone, zabezpieczone przed wstępem osób niepowołanych i oznakowane. W trakcie montażu należy używać sprzętu i narzędzi w pełni sprawnych technicznie.
6. Pracownicy wykonujący montaż przed przystąpieniem do realizacji robót powinni być poinstruowani o grożących niebezpieczeństwach oraz powinni posiadać zaświadczenia lekarskie dopuszczające do pracy na wysokości. Prace należy wykonywać pod kierunkiem osoby posiadającej odpowiednie uprawnienia, przestrzegając obowiązujących przepisów BHP.

III. WIĄZARY – OBLICZENIA STATYCZNE I RYSUNKI

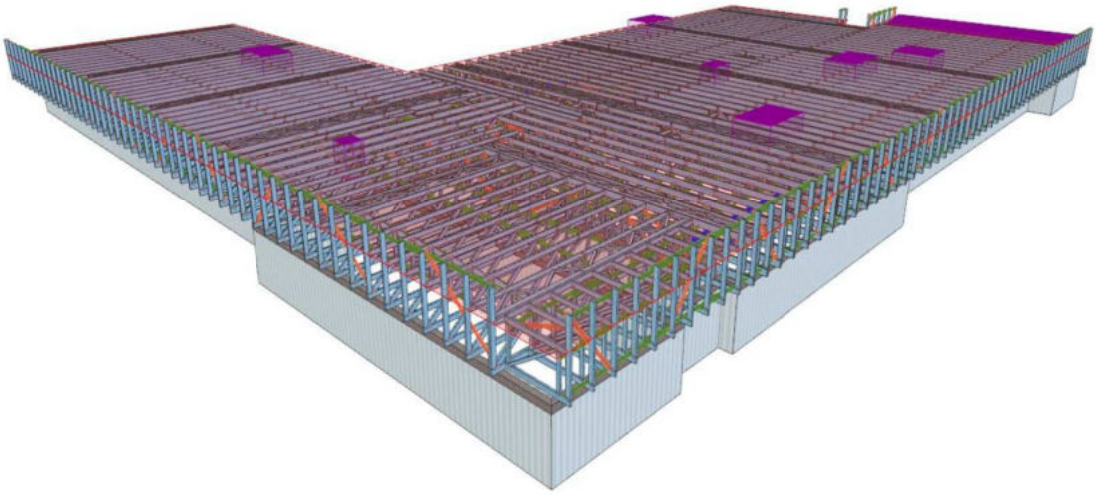

1. Zestawienie obciążeń na konstrukcję

1.1. Obciążenia stałe

Rodzaj obciążenia	char. N/m²	γ_f	obl. N/m²
Pas górny wiązara			
panele fotowoltaiczne	800	1,35	1080
2x papa	150	1,35	203
Kliny spadkowe z wełny mineralnej w płytach twardych max. grubość 50 cm	1000	1,35	1350
Samoprzylepna papa paroizolacyjna	20	1,35	27
Blacha fałdowa stalowa o wysokości fałdy 55 (T-55) gr. 0,88 mm	110	1,35	149
Łaty 6 x 4 cm w rozstawie max. 40 cm	20	1,35	27
Σ	2100	1,35	2836
Do obliczeń założono	**2400**	1,35	**3240**
Pas dolny wiązara			
Sufit podwieszany	350	1,35	473
Warstwa gipsowa bez piasku grub. 1cm	120	1,35	162
Σ	470	1,35	635
Do obliczeń założono	**500**	1,35	**675**
Ściana attykowa			
Płyty elewacyjne	300	1,35	405

1.2. Obciążenia zmienne

Rodzaj obciążenia	char. N/m²	γ_f	obl. N/m²
Pas górny wiązara			
Obciążenie wiatrem (I strefa)	785	1,5	1178
Obciążenie śniegiem (II strefa)	900	1,5	1350
Pas dolny wiązara			
Obciążenie technologiczne od instalacji	500	1,5	750

2. Obliczenia statyczne i wymiarowanie

Obliczenia statyczne i wymiarowanie wykonano przy pomocy programu komputerowego Pamir 10.0 SR1 na podstawie obowiązujących norm.

1.1. Obliczenia wiązara G1

Nr zlecenia p-87-2021 zlobek Tomaszow Maz Symbol : G1.1a 29.06.2021 - 11:21

Obliczenia wiązara wykonano na programie komputerowym MiTek Pamir

Wersja: 10.0 SR1 (42601)
Program opracowany przez: MiTek Europa

ID projektu

Norma projektu	:	G1
Klient	:	Wiązar G1
	:	Adaptacja dokumentacji projektowej Żłobka Publicznego
	:	97-200 Tomaszów Mazowiecki, ul. Kombatantów 5
	:	mgr. inż Maciej Ziółek
Nr zlecenia	:	p-87-2021 zlobek Tomaszow Maz
Code type number	:	G1
Numer rysunku	:	

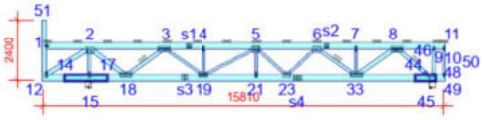

Ogólne parametry projektu

Podstawy projektowania konstrukcji	PN-EN 1990:2004 + NA
Projektowanie konstrukcji drewnianych	PN-EN 1995-1-1:2010 + NA
Obciążenie stałe i obciążenie zmienne	PN-EN 1991-1-1:2004 + NA
Obciążenie śniegiem	PN-EN 1991-1-3:2005 + NA
Obciążenie wiatrem	PN-EN 1991-1-4:2008 + NA

Kontrola jakości	Nie
Klasa użytkowania	2 = 65% <= WW < 85%
Klasa konsekwencji	CC2
Współczynnik redystrybucji obciążeń	1
Rozstaw	1008 mm
Ilość warstw	1

Parametry odbiegające zastosowane do tej części wiązara zostały określone pod tabelą "Parametry tarcicy".
Kształt wiązara został pokazany na towarzyszącym rysunku.
Siły zostały obliczone zgodnie z pierwszym prawym teorii odkształceń.
Wpływ deformacji od ścinania został wzięty pod uwagę.

Obciążenia standardowe

Obciążenie stałe

Dach	2400 N/m²
Ściana	300 N/m²
Sufit	500 N/m²
Pas dolny wystawiony	300 N/m²

Dodany został ciężar własny

Obciążenie zmienne

ID	Typ	Wartość N/m²	Węzeł Numer	Odsunięcie mm	Węzeł Numer	Odsunięcie mm	Dystrybucja mm
OZ1	Pas dolny	500	49	-95	49	-380	285
OZ1	Pas dolny	500	49	-500	12	170	15140

Obciążenie śniegiem

Strefa śniegowa:	2
Sk	900 N/m²
Współczynnik termiczny (Ct)	1
Współczynnik ekspozycji (Ce)	1
Wysokość nad poziomem morza	300 m
Obciążenie nawisem śnieżnym - Lewy	Tak
Obciążenie nawisem śnieżnym - Prawy	Tak
Barierka śnieżna - Lewy	Nie
Barierka śnieżna - Prawy	Nie

Obciążenie wiatrem

Kategoria terenu	1. Otwarty bez przeszkód
qp(z)	785 N/m²
Szerokość budynku	15810 mm
Wysokość budynku	7000 mm
Długość budynku	16000 mm
Wiatr wewnętrzny - automatycznie	Nie
Otwory w ścianach budynku:	Brak otworów

Obciążenie człowiekiem

Nominalne obciążenie człowieka na pasie górnym	1000 N
Nominalne obciążenie człowiekiem na pasie dolnym	1000 N

MiTek Pamir od MiTek - Wykonane przez Pamir Projekt - Licencja: 3932 Strona 1/4

Obciążenia specjalne

Dodatkowe obciążenie równomierne / Dostosowane obciążenia standardowe???

Węzeł Numer	Odsunięcie mm	Wartość N/m²	Węzeł Numer	Odsunięcie mm	Wartość N/m²	Metoda	Kierunek	Typ przypadku obciążenia???	Chord
1	190	1200	1	5020	0	Obciążenie dodatkowe	Pionowo (Rzutowany)	Obciążenie śniegiem	Pas gór
1	190	1200	1	5020	0	Obciążenie dodatkowe	Pionowo (Rzutowany)	Obciążenie śniegiem	Pas gór
1	190	1200	1	5020	0	Obciążenie dodatkowe	Pionowo (Rzutowany)	Obciążenie śniegiem	Pas gór
1	190	1200	1	5020	0	Obciążenie dodatkowe	Pionowo (Rzutowany)	Obciążenie śniegiem	Pas gór
1	190	1200	1	5020	0	Obciążenie dodatkowe	Pionowo (Rzutowany)	Obciążenie śniegiem	Pas gór
1	190	1200	1	5020	0	Obciążenie dodatkowe	Pionowo (Rzutowany)	Obciążenie śniegiem	Pas gór
1	190	1200	1	5020	0	Obciążenie dodatkowe	Pionowo (Rzutowany)	Obciążenie śniegiem	Pas gór
1	190	1200	1	5020	0	Obciążenie dodatkowe	Pionowo (Rzutowany)	Obciążenie śniegiem	Pas gór
1	190	1200	1	5020	0	Obciążenie dodatkowe	Pionowo (Rzutowany)	Obciążenie śniegiem	Pas gór
1	190	1200	1	5020	0	Obciążenie dodatkowe	Pionowo (Rzutowany)	Obciążenie śniegiem	Pas gór

Limity sprawdzenia ugięcia

Typ przypadku obciążenia???: Złożony

Sytuacja	Sprawdzenie	Globalny	Lokalny	Jednostka
Winst	Podpora - poziomy przes.	-	-	mm
Winst	Pas górny nie poddasze	300	300	L/x
Winst	Pas dolny nie poddasze	300	300	L/x
Winst	Wspornik	150	150	L/x
Winst	Pionowe przem. okapu	150	150	L/x
Winst	Absolute global	350	-	L/x
Wfin	Podpora - poziomy przes.	-	-	mm
Wfin	Pas górny nie poddasze	300	300	L/x
Wfin	Pas dolny nie poddasze	300	300	L/x
Wfin	Wspornik	150	150	L/x
Wfin	Pionowe przem. okapu	150	150	L/x

Max ugięcie

Typ przypadku obciążenia???: Złożony

Sytuacja	KO	Długość mm	Dozwolone L/X	Dozwolone mm	Aktualnie L/X	Aktualnie mm
Winst	1002:1	500	150	3,3	219	2,3
Winst	1113:1:1	-	-	12,1	-	4,6
Wfin	1002:2	500	150	3,3	137	3,7
Wfin	1113:1:2	-	-	12,1	-	7,4

Parametry tarcicy

Grupa tarcicy	Węzły	Przekrój poprzeczny mm	Klasa	Stężenie mm/szt.	SSI %	KO Nr	CSI %	KO Nr	Typ CSI
Pas górny Lewy	1-11	60x245	C24	1174	47	4	100	1	Maks. złożony CSI
Słupek końcowy Prawy	9-48	60x120	C24	1010	4	1	11	1	Maks. złożony CSI
Słupek końcowy Lewy	12-51	60x170	C24	2155	10	674:1	19	1	Maks. złożony CSI
Krzyżulec	2-12	60x170	C24	Brak	2	1	8	1	Maks. złożony CSI
Krzyżulec	8-45	60x145	C24	1	3	8	57	1	Maks. złożony CSI
Krzyżulec	2-18	60x170	C24	Brak	4	1	52	1	Maks. złożony CSI
Krzyżulec	8-33	60x170	C24	Brak	4	1	62	1	Maks. złożony CSI
Krzyżulec	3-18	60x145	C24	1	6	1	64	1	Maks. złożony CSI
Krzyżulec	6-33	60x120	C24	1	5	1	47	1	Maks. złożony CSI
Krzyżulec	3-19	60x95	C24	Brak	5	1	59	1	Maks. złożony CSI
Krzyżulec	5-19	60x95	C24	Brak	2	1	99	1	Maks. złożony CSI
Krzyżulec	5-23	60x95	C24	Brak	1	1	16	1	Maks. złożony CSI
Krzyżulec	2-15	60x120	C24	Brak	6	1	70	1	Maks. złożony CSI
Krzyżulec	7-33	60x95	C24	Brak	2	1	14	1	Maks. złożony CSI
Krzyżulec	5-21	60x95	C24	Brak	2	674:5	5	1	Maks. złożony CSI
Krzyżulec	4-19	60x95	C24	Brak	3	1	17	1	Maks. złożony CSI
Nakładka	44-46	1x60x245	C24	Brak	7	1	1	1	Maks. złożony CSI
Nakładka	14-17	1x60x245	C24	Brak	16	1	20	1	Maks. złożony CSI
Pas dolny	12-49	60x245	C24	5535	28	1	100	674:5	Maks. złożony CSI
Słupek końcowy Prawy	10-50	60x95	C24	1010	9	674:5	10	674:5	Maks. złożony CSI
Krzyżulec	6-23	60x95	C24	Brak	1	1	16	8	Maks. złożony CSI

Łącznik

Nr zlecenia p-87-2021 zlobek Tomaszow Maz Symbol : G1.1a 29.06.2021 - 11:21

Łącznik Typ	Wykonany w	Deklaracja Właściwości Użytkowych
GNA20	MiTek Republika Czeska	1020-CPD-070038938, DoPGNA20-MIT
T150	MiTek Republika Czeska	1020-CPD-070038938, DoPMIT-T150
M14	MiTek Zjednoczone Królestwo	2812-CPR-0174, DoP M14

Max tolerancja położenia łącznika: 5 mm
Max effective handling length: 15810 mm

Węzeł Numer	Łącznik Typ	Rozmiar Szerokośc	Długość	CSI %
1	GNA20	105	143	41
2	T150	248	308	97
3	M14	189	467	94
4	GNA20	76	205	53
5	T150	248	308	54
6	M14	227	333	61
7	GNA20	76	205	53
8	M14	227	467	97
9	GNA20	76	143	53
10	GNA20	76	143	53
12	GNA20	132	205	58
15	T150	102	205	95
18	M14	189	467	92
19	T150	176	350	99
21	T150	88	205	27
23	M14	227	267	34
33	M14	189	467	91
45	M14	132	333	77
48	GNA20	76	143	53
50	GNA20	76	143	53
s1	T150	176	185	95
s2	T150	176	185	81
s3	T150	248	245	96
s4	M14	227	333	85

Obciążenie skupione w każdej kombinacji obciążeń (SGN)

Węzeł Numer	KO Nr	Grupa tarcicy	Odsunięcie mm	Pion. N	Poz. N	Moment kNm	Typ obciążenia
22	22	Nakładka	-184	1500			Obciążenie człowiekiem
11	42	Pas górny Prawy	-6193	1500			Obciążenie człowiekiem

Maks/Min reakcje podporowe (SGN)

Węzeł Numer	Kier.		Stale N	KO	Dług. N	KO	Śred. N	KO	Krót. N	KO	Chwi. N	KO
15	POZ.	Max	0	-	0	-	0	-	3068	674:7	0	-
		Min	0	-	0	-	0	-	-3068	674:1	0	-
15	PION.	Max	36645	1	0	-	49202	4	50027	672:5	36336	22
		Min	36645	1	0	-	44344	8	21809	5	36271	42
47	PION.	Max	30125	1	0	-	37127	4	37928	672:1	30147	42
		Min	30125	1	0	-	34778	8	16620	5	30082	22

Wiązar

Węzeł Numer	Aktualnie mm	Wymag. szerokość mm	KO	Wymag. pow. efektywna mm²	kc90	fc,k N/mm²	Timber resistance N	CSI %
15	240	190	4	15000	1,50	2,5	41538	83,3
47	240	216	1	16560	1,50	2,5	31154	91,7

Max ugięcie (SGU)

Typ przypadku obciążenia???: Złożony

Sytuacja	Element Węzły	Kombinacja obciążeń	Deformacja Pionowo mm	Deformacja Poziomo mm
Winst	4-5	1002:1	23,3	2,8
Winst	5-6	1002:1	23,3	2,4
Winst	5	1002:1	23,2	2,7
Winst	21-23	1002:1	23,2	2,6
Winst	5-21	1002:1	23,2	2,7
Winst	5-19	1002:1	23,2	2,7
Wfin	4-5	1002:2	37,5	4,5

Max ugięcie (SGU)

Typ przypadku obciążenia???: Złożony

Sytuacja	Element Węzły	Kombinacja obciążeń	Deformacja Pionowo mm	Deformacja Poziomo mm
Wfin	5-6	1002:2	37,5	3,9
Wfin	5	1002:2	37,3	4,4
Wfin	21-23	1002:2	37,3	4,3
Wfin	5-21	1002:2	37,2	4,3
Wfin	5-19	1002:2	37,2	4,4

Maks/Min reakcje podporowe (SGU)

Węzeł Numer	KO	Kier.		Reakcja podporowa N
15	1113:7:1	POZ.	Max	2046
	1113:1:1		Min	-2046
15	1002:1	PION.	Max	39180
	1000:1		Min	27144
47	1002:1	PION.	Max	29995
	1000:1		Min	22315

3. Rysunki wiązarów

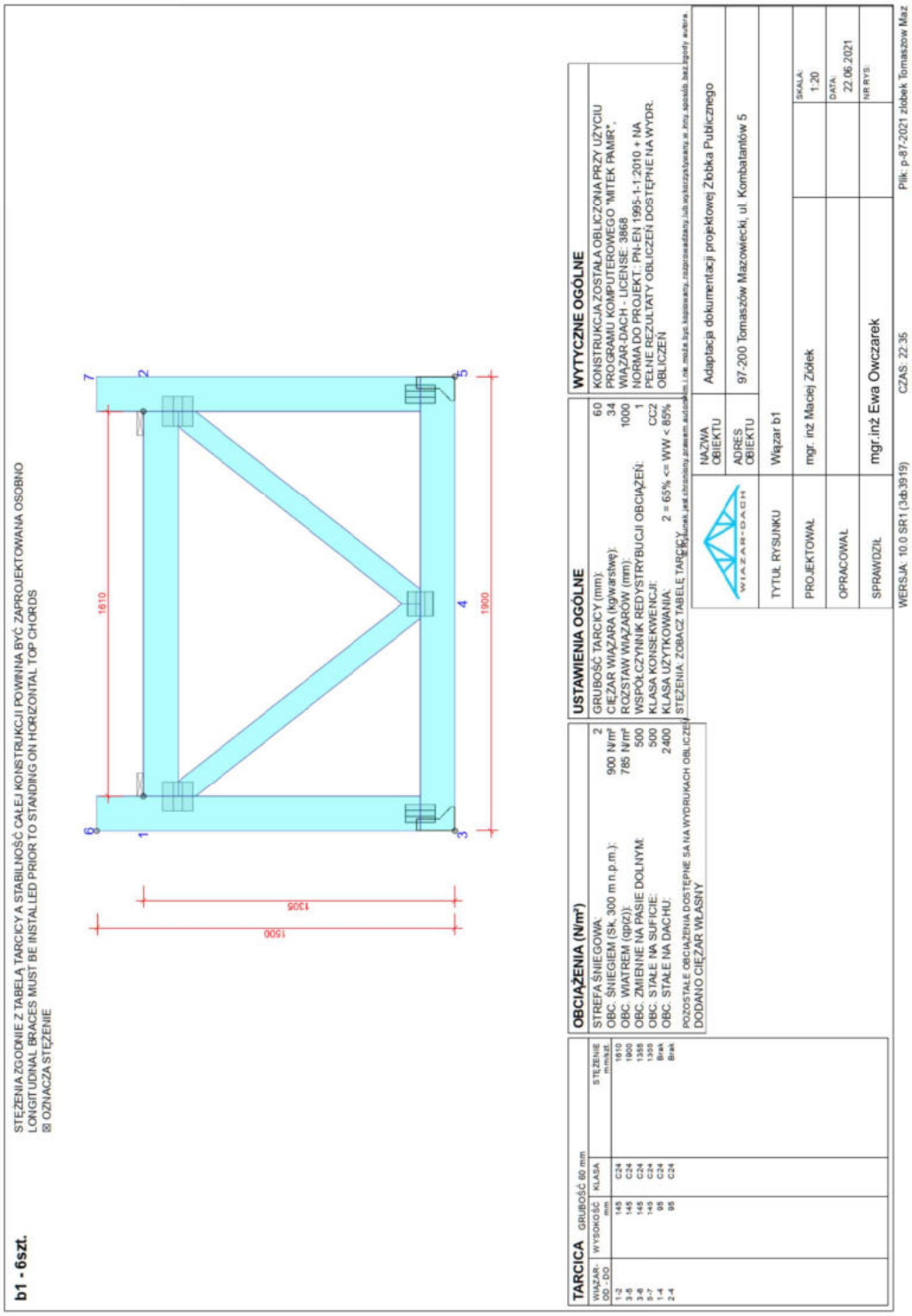

b2 - 2szt.

STĘŻENIA ZGODNIE Z TABELĄ TARCICY A STABILNOŚĆ CAŁEJ KONSTRUKCJI POWINNA BYĆ ZAPROJEKTOWANA OSOBNO
LONGITUDINAL BRACES MUST BE INSTALLED PRIOR TO STANDING ON HORIZONTAL TOP CHORDS
⊠ OZNACZA STĘŻENIE

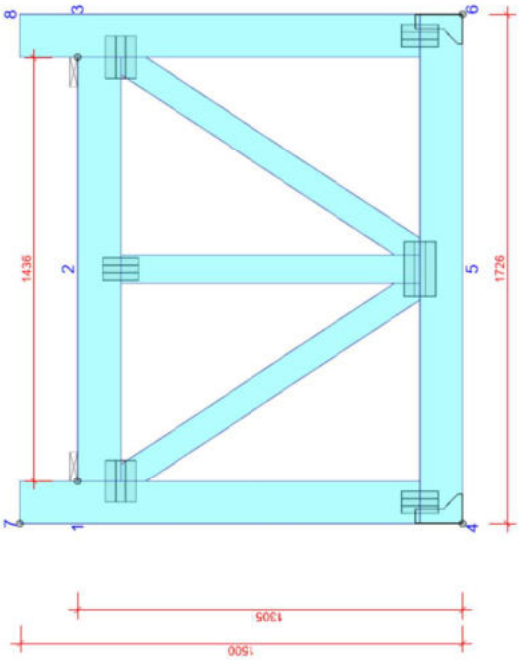

TARCICA GRUBOŚĆ 60 mm

WIĄZAR-OD - DO	WYSOKOŚĆ mm	KLASA	STĘŻENIE m/nkst.
1-3	145	C24	1436
4-6	145	C24	1726
4-7	145	C24	1355
6-8	145	C24	1355
1-5	95	C24	Brak
2-5	95	C24	Brak
3-5	95	C24	Brak

OBCIĄŻENIA (N/m²)

STREFA ŚNIEGOWA:		2
OBC. ŚNIEGIEM (Sk, 300 m n.p.m.):	900 N/m²	
OBC. WIATREM (qp(z)):	785 N/m²	
OBC. ZMIENNE NA PASIE DOLNYM:		500
OBC. STAŁE NA SUFICIE:		500
OBC. STAŁE NA DACHU:		2400

POZOSTAŁE OBCIĄŻENIA DOSTĘPNE SĄ NA WYDRUKACH OBLICZEŃ
DODANO CIĘŻAR WŁASNY

USTAWIENIA OGÓLNE

GRUBOŚĆ TARCICY (mm):	60
CIĘŻAR WIĄZARA (kg/warstwę):	35
ROZSTAW WIĄZARÓW (mm):	1000
WSPÓŁCZYNNIK REDYSTRYBUCJI OBCIĄŻEŃ:	1
KLASA KONSEKWENCJI:	CC2
KLASA UŻYTKOWANIA:	2 = 65% <= WW < 85%

STĘŻENIA: ZOBACZ TABELĘ TARCICY

WYTYCZNE OGÓLNE

KONSTRUKCJA ZOSTAŁA OBLICZONA PRZY UŻYCIU PROGRAMU KOMPUTEROWEGO "MITEK PAMIR", WIĄZAR-DACH - LICENSE: 3868
NORMA DO PROJEKT.: PN-EN 1995-1-1:2010 + NA
PEŁNE REZULTATY OBLICZEŃ DOSTĘPNE NA WYDR. OBLICZEŃ

Rysunek jest chroniony prawem autorskim i nie może być kopiowany, rozpowszechniany lub wykorzystywany w inny sposób bez zgody autora.

WIĄZAR-DACH

NAZWA OBIEKTU	Adaptacja dokumentacji projektowej Żłobka Publicznego
ADRES OBIEKTU	97-200 Tomaszów Mazowiecki, ul. Kombatantów 5
TYTUŁ RYSUNKU	Wiązar b2
PROJEKTOWAŁ	mgr. inż Maciej Ziółek
OPRACOWAŁ	
SPRAWDZIŁ	mgr.inż Ewa Owczarek
SKALA:	1:20
DATA:	22.06.2021
NR RYS:	

WERSJA: 10.0 SR1 (3d6.3919) CZAS: 22:35 Plik: p-87-2021 zlobek Tomaszow Maz

b3 - 2szt.

STĘŻENIA ZGODNIE Z TABELĄ TARCICY A STABILNOŚĆ CAŁEJ KONSTRUKCJI POWINNA BYĆ ZAPROJEKTOWANA OSOBNO
LONGITUDINAL BRACES MUST BE INSTALLED PRIOR TO STANDING ON HORIZONTAL TOP CHORDS
⊠ OZNACZA STĘŻENIE

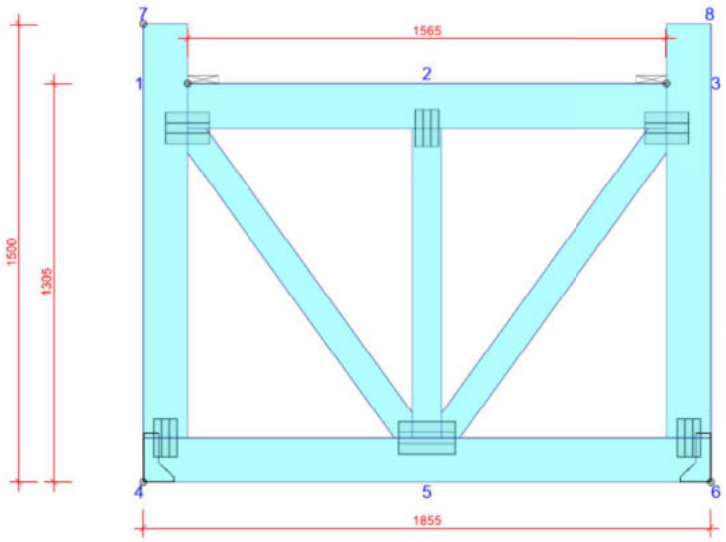

TARCICA GRUBOŚĆ 60 mm

WIĄZAR-OD - DO	WYSOKOŚĆ mm	KLASA	STĘŻENIE mm/szt.
1-3	145	C24	1565
4-6	145	C24	1855
4-7	145	C24	1355
6-8	145	C24	1355
1-5	95	C24	Brak
2-5	95	C24	Brak
3-5	95	C24	Brak

OBCIĄŻENIA (N/m²)

STREFA ŚNIEGOWA:	2
OBC. ŚNIEGIEM (Sk, 300 m n.p.m.):	900 N/m²
OBC. WIATREM (qp(z)):	785 N/m²
OBC. ZMIENNE NA PASIE DOLNYM:	500
OBC. STAŁE NA SUFICIE:	500
OBC. STAŁE NA DACHU:	2400

POZOSTAŁE OBCIĄŻENIA DOSTĘPNE SĄ NA WYDRUKACH OBLICZEŃ
DODANO CIĘŻAR WŁASNY

USTAWIENIA OGÓLNE

GRUBOŚĆ TARCICY (mm):	60
CIĘŻAR WIĄZARA (kg/warstwę):	37
ROZSTAW WIĄZARÓW (mm):	1000
WSPÓŁCZYNNIK REDYSTRYBUCJI OBCIĄŻEŃ:	1
KLASA KONSEKWENCJI:	CC2
KLASA UŻYTKOWANIA:	2 = 65% <= WW < 85%

STĘŻENIA: ZOBACZ TABELĘ TARCICY

WYTYCZNE OGÓLNE

KONSTRUKCJA ZOSTAŁA OBLICZONA PRZY UŻYCIU PROGRAMU KOMPUTEROWEGO "MITEK PAMIR", WIĄZAR-DACH - LICENSE: 3868
NORMA DO PROJEKT.: PN-EN 1995-1-1:2010 + NA
PEŁNE REZULTATY OBLICZEŃ DOSTĘPNE NA WYDR. OBLICZEŃ

© Rysunek jest chroniony prawem autorskim i nie może być kopiowany, rozprowadzany lub wykorzystywany w inny sposób bez zgody autora.

WIĄZAR-DACH	NAZWA OBIEKTU	Adaptacja dokumentacji projektowej Żłobka Publicznego	
	ADRES OBIEKTU	97-200 Tomaszów Mazowiecki, ul. Kombatantów 5	
TYTUŁ RYSUNKU	Wiązar b3		
PROJEKTOWAŁ	mgr. inż Maciej Ziółek		SKALA: 1:20
OPRACOWAŁ			DATA: 22.06.2021
SPRAWDZIŁ	mgr.inż Ewa Owczarek		NR RYS:

WERSJA: 10.0 SR1 (3db3919) CZAS: 22:35 Plik: p-87-2021 zlobek Tomaszow Maz

PROJEKT KONSTRUKCJI DACHU

Budowa *budynku żłobka w ramach zadania pn: „Adaptacja dokumentacji projektowej Żłobka Publicznego w lokalizacji przy ul. Kombatantów wraz z budową Żłobka"*

97-200 Tomaszów Mazowiecki, ul. Kombatantów 5, dz. nr 373, 372, 382/93 oraz 376, 382/56

b4 - 2szt.

STĘŻENIA ZGODNIE Z TABELĄ TARCICY A STABILNOŚĆ CAŁEJ KONSTRUKCJI POWINNA BYĆ ZAPROJEKTOWANA OSOBNO
LONGITUDINAL BRACES MUST BE INSTALLED PRIOR TO STANDING ON HORIZONTAL TOP CHORDS
⊠ OZNACZA STĘŻENIE

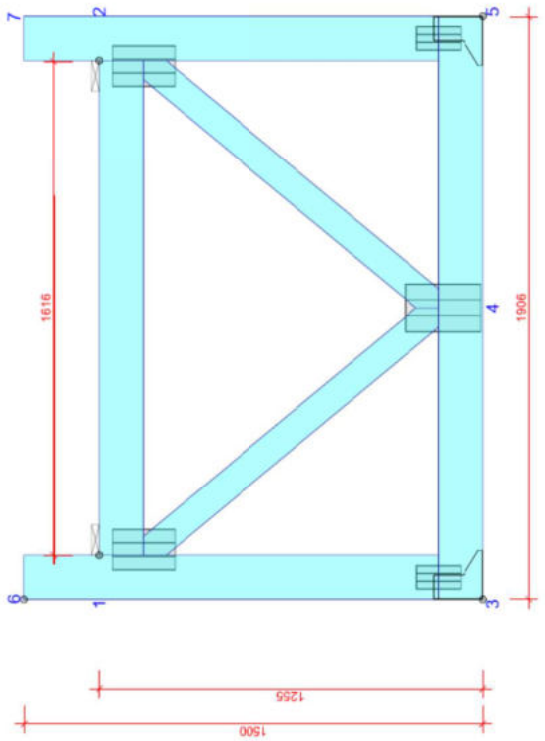

TARCICA GRUBOŚĆ 60 mm

WIĄZAR: OD - DO	WYSOKOŚĆ mm	KLASA	STĘŻENIE m/szt.
1-2	145	C24	1616
3-5	145	C24	1906
3-6	145	C24	1355
5-7	145	C24	1355
1-4	95	C24	Brak
2-4	95	C24	Brak

OBCIĄŻENIA (N/m²)

STREFA ŚNIEGOWA:	2
OBC. ŚNIEGIEM (SK. 300 m n.p.m.):	900 N/m²
OBC. WIATREM (qp/z):	785 N/m²
OBC. ZMIENNE NA PASIE DOLNYM:	500
OBC. STAŁE NA SUFICIE:	500
OBC. STAŁE NA DACHU:	2400

POZOSTAŁE OBCIĄŻENIA DOSTĘPNE SĄ NA WYDRUKACH OBLICZEŃ
DODANO CIĘŻAR WŁASNY

USTAWIENIA OGÓLNE

GRUBOŚĆ TARCICY (mm):	60
CIĘŻAR WIĄZARA (kg/warstwę):	35
ROZSTAW WIĄZARÓW (mm):	1000
WSPÓŁCZYNNIK REDYSTRYBUCJI OBCIĄŻEŃ:	1
KLASA KONSEKWENCJI:	CC2
KLASA UŻYTKOWANIA:	2 = 65% <= WW < 85%
STĘŻENIA: ZOBACZ TABELE TARCICY	

WYTYCZNE OGÓLNE

KONSTRUKCJA ZOSTAŁA OBLICZONA PRZY UŻYCIU PROGRAMU KOMPUTEROWEGO "MITEK PAMIR", WIĄZAR-DACH - LICENSE: 3868
NORMA DO PROJEKT: PN-EN 1995-1-1:2010 + NA
PEŁNE REZULTATY OBLICZEŃ DOSTĘPNE NA WYDR. OBLICZEŃ

Rysunek jest chronionym prawem autorskim i nie może być kopiowany, rozpowszechniany lub wykorzystywany w inny sposób bez zgody autora.

WIĄZAR-DACH

NAZWA OBIEKTU	Adaptacja dokumentacji projektowej Żłobka Publicznego
ADRES OBIEKTU	97-200 Tomaszów Mazowiecki, ul. Kombatantów 5
TYTUŁ RYSUNKU	Wiązar b4
PROJEKTOWAŁ	mgr. inż Maciej Ziółek
OPRACOWAŁ	
SPRAWDZIŁ	mgr.inż Ewa Owczarek
SKALA:	1:20
DATA:	22.06.2021
NR RYS:	

WERSJA: 10.0 SR1 (3d:3919) CZAS: 22:35 Plik: p-87-2021 żłobek Tomaszow Maz.

b5 - 2szt.

STĘŻENIA ZGODNIE Z TABELĄ TARCICY A STABILNOŚĆ CAŁEJ KONSTRUKCJI POWINNA BYĆ ZAPROJEKTOWANA OSOBNO
LONGITUDINAL BRACES MUST BE INSTALLED PRIOR TO STANDING ON HORIZONTAL TOP CHORDS
⊠ OZNACZA STĘŻENIE

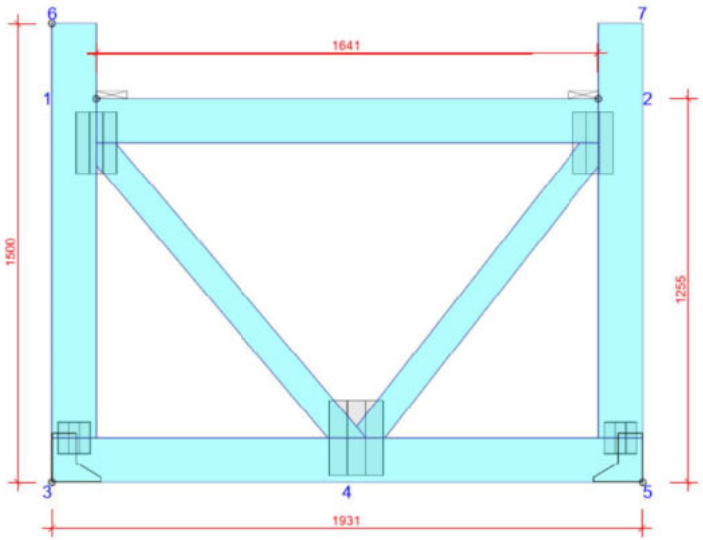

TARCICA GRUBOŚĆ 60 mm

WIĄZAR-OD - DO	WYSOKOŚĆ mm	KLASA	STĘŻENIE mm/szt.
1-2	145	C24	1641
3-5	145	C24	1931
3-6	145	C24	1355
5-7	145	C24	1355
1-4	95	C24	Brak
2-4	95	C24	Brak

OBCIĄŻENIA (N/m²)

STREFA ŚNIEGOWA:	2
OBC. ŚNIEGIEM (Sk, 300 m n.p.m.):	900 N/m²
OBC. WIATREM (qp(z)):	785 N/m²
OBC. ZMIENNE NA PASIE DOLNYM:	500
OBC. STAŁE NA SUFICIE:	500
OBC. STAŁE NA DACHU:	2400

POZOSTAŁE OBCIĄŻENIA DOSTĘPNE SĄ NA WYDRUKACH OBLICZEŃ
DODANO CIĘŻAR WŁASNY

USTAWIENIA OGÓLNE

GRUBOŚĆ TARCICY (mm):	60
CIĘŻAR WIĄZARA (kg/warstwę):	36
ROZSTAW WIĄZARÓW (mm):	1000
WSPÓŁCZYNNIK REDYSTRYBUCJI OBCIĄŻEŃ:	1
KLASA KONSEKWENCJI:	CC2
KLASA UŻYTKOWANIA:	2 = 65% <= WW < 85%

STĘŻENIA: ZOBACZ TABELĘ TARCICY

WYTYCZNE OGÓLNE

KONSTRUKCJA ZOSTAŁA OBLICZONA PRZY UŻYCIU PROGRAMU KOMPUTEROWEGO "MITEK PAMIR", WIĄZAR-DACH - LICENSE: 3868
NORMA DO PROJEKT.: PN-EN 1995-1-1:2010 + NA
PEŁNE REZULTATY OBLICZEŃ DOSTĘPNE NA WYDR. OBLICZEŃ

© Rysunek jest chroniony prawem autorskim i nie może być kopiowany, rozprowadzany lub wykorzystywany w inny sposób bez zgody autora.

WIĄZAR-DACH	NAZWA OBIEKTU	Adaptacja dokumentacji projektowej Żłobka Publicznego	
	ADRES OBIEKTU	97-200 Tomaszów Mazowiecki, ul. Kombatantów 5	
TYTUŁ RYSUNKU	Wiązar b5		
PROJEKTOWAŁ	mgr. inż Maciej Ziółek		SKALA: 1:20
OPRACOWAŁ			DATA: 22.06.2021
SPRAWDZIŁ	mgr.inż Ewa Owczarek		NR RYS:

WERSJA: 10.0 SR1 (3db3919) CZAS: 22:35 Plik: p-87-2021 zlobek Tomaszow Maz

PROJEKT KONSTRUKCJI DACHU

Budowa *budynku żłobka w ramach zadania pn: „Adaptacja dokumentacji projektowej Żłobka Publicznego w lokalizacji przy ul. Kombatantów wraz z budową Żłobka"*

97-200 Tomaszów Mazowiecki, ul. Kombatantów 5, dz. nr 373, 372, 382/93 oraz 376, 382/56

G1.1 - 8szt.

STĘŻENIA ZGODNIE Z TABELĄ TARCICY A STABILNOŚĆ CAŁEJ KONSTRUKCJI POWINNA BYĆ ZAPROJEKTOWANA OSOBNO
LONGITUDINAL BRACES MUST BE INSTALLED PRIOR TO STANDING ON HORIZONTAL TOP CHORDS
⊠ OZNACZA STĘŻENIE

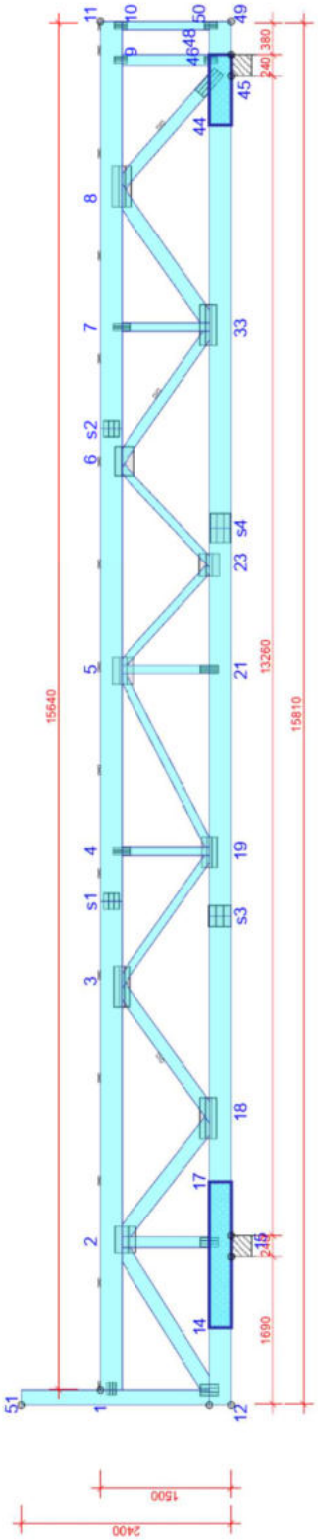

TARCICA GRUBOŚĆ 60 mm

WIĄZAR: OD - DO	WYSOKOŚĆ mm	KLASA	STĘŻENIE m/szt.
1-11	245	C24	1174
12-49	245	C24	5535
14-17	1x80x245	C24	Brak
44-46	1x80x245	C24	Brak
9-48	120	C24	1010
10-50	95	C24	1010
12-51	170	C24	2165
2-12	170	C24	Brak
2-15	120	C24	Brak
2-18	170	C24	Brak
3-18	145	C24	1
3-19	95	C24	Brak
4-19	95	C24	Brak
5-19	95	C24	Brak
5-21	95	C24	Brak
6-23	95	C24	Brak
6-33	95	C24	Brak
7-33	120	C24	1
8-33	95	C24	Brak
8-45	170	C24	Brak
	145	C24	1

OBCIĄŻENIA (N/m²)

STREFA ŚNIEGOWA:	2
OBC. ŚNIEGIEM (SK, 300 m n.p.m.):	900 N/m²
OBC. WIATREM (qp/z):	785 N/m²
OBC. ZMIENNE NA PASIE DOLNYM:	500
OBC. STAŁE NA DACHU:	2400
OBC. STAŁE NA ŚCIANIE:	300
OBC. STAŁE NA SUFICIE:	500
OBC. STAŁE NA SUFICIE WYSTAWIONYM:	300

POZOSTAŁE OBCIĄŻENIA DOSTĘPNE SĄ NA WYDRUKACH OBLICZEŃ
DODANO CIĘŻAR WŁASNY

USTAWIENIA OGÓLNE

GRUBOŚĆ TARCICY (mm):	60
CIĘŻAR WIĄZARA (kg/warstwę):	362
ROZSTAW WIĄZARÓW (mm):	1008
WSPÓŁCZYNNIK REDYSTRYBUCJI OBCIĄŻEŃ:	1
KLASA KONSEKWENCJI:	CC2
KLASA UŻYTKOWANIA:	2 = 65% <= WW < 85%

STĘŻENIA: ZOBACZ TABELE TARCICY

WYTYCZNE OGÓLNE

KONSTRUKCJA ZOSTAŁA OBLICZONA PRZY UŻYCIU PROGRAMU KOMPUTEROWEGO "MITEK PAMIR", Pamir Projekt - LICENSE: 3932
NORMA DO PROJEKT: PN-EN 1995-1-1:2010 + NA
PEŁNE REZULTATY OBLICZEŃ DOSTĘPNE NA WYDR. OBLICZEŃ

Rysunek jest chronionym prawem autorskim i nie może być kopiowany, rozpowszechniany lub wykorzystywany w inny sposób bez zgody autora.

WIĄZAR-DACH

NAZWA OBIEKTU	Adaptacja dokumentacji projektowej Żłobka Publicznego
ADRES OBIEKTU	97-200 Tomaszów Mazowiecki, ul. Kombatantów 5
TYTUŁ RYSUNKU	Wiązar G1
PROJEKTOWAŁ	mgr. inż Maciej Ziółek
OPRACOWAŁ	
SPRAWDZIŁ	mgr.inż Ewa Owczarek
SKALA:	1:70
DATA:	29.06.2021
NR RYS:	

WERSJA: 10.0 SR1 (3.6.3919) CZAS: 11:21 Plik: p-87-2021 żłobek Tomaszow Maz.

G1.10 - 1szt.

STĘŻENIA ZGODNIE Z TABELĄ TARCICY A STABILNOŚĆ CAŁEJ KONSTRUKCJI POWINNA BYĆ ZAPROJEKTOWANA OSOBNO
LONGITUDINAL BRACES MUST BE INSTALLED PRIOR TO STANDING ON HORIZONTAL TOP CHORDS
⊠ OZNACZA STĘŻENIE

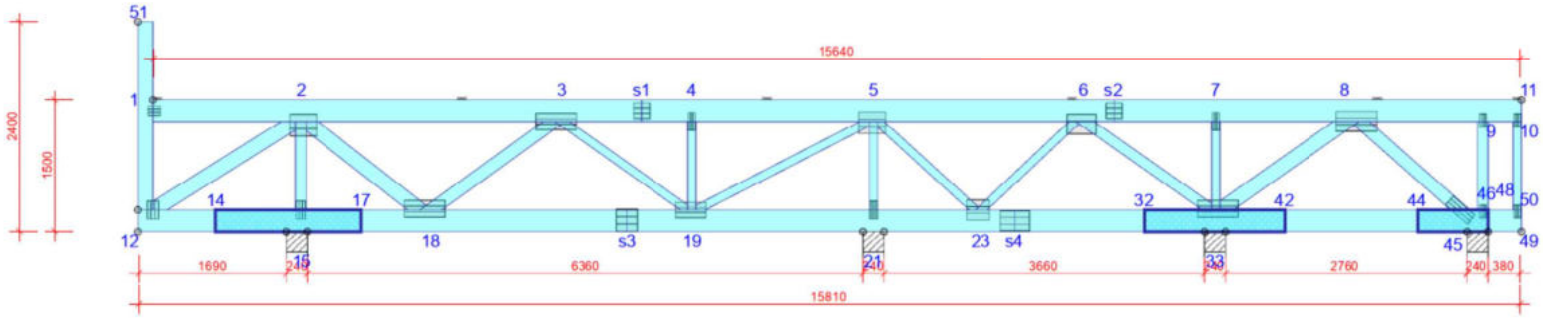

TARCICA GRUBOŚĆ 60 mm

WIĄZAR-OD - DO	WYSOKOŚĆ mm	KLASA	STĘŻENIE mm/szt.
1-11	245	C24	3487
12-49	245	C24	5226
14-17	1x60x245	C24	Brak
32-42	1x60x245	C24	Brak
44-46	1x60x245	C24	Brak
9-48	120	C24	1010
10-50	95	C24	1010
12-51	170	C24	2155
2-12	170	C24	Brak
2-15	120	C24	Brak
2-18	170	C24	Brak
3-18	145	C24	Brak
3-19	95	C24	Brak
4-19	95	C24	Brak
5-19	95	C24	Brak
5-21	95	C24	Brak
5-23	95	C24	Brak
6-23	95	C24	Brak
6-33	120	C24	Brak
7-33	95	C24	Brak
8-33	170	C24	Brak
8-45	145	C24	Brak

OBCIĄŻENIA (N/m²)

STREFA ŚNIEGOWA:	2
OBC. ŚNIEGIEM (Sk, 300 m n.p.m.):	900 N/m²
OBC. WIATREM (qp(z)):	785 N/m²
OBC. ZMIENNE NA PASIE DOLNYM:	500
OBC. STAŁE NA DACHU:	2400
OBC. STAŁE NA ŚCIANIE:	300
OBC. STAŁE NA SUFICIE:	500
OBC. STAŁE NA SUFICIE WYSTAWIONYM:	300

POZOSTAŁE OBCIĄŻENIA DOSTĘPNE SĄ NA WYDRUKACH OBLICZEŃ
DODANO CIĘŻAR WŁASNY

USTAWIENIA OGÓLNE

GRUBOŚĆ TARCICY (mm):	60
CIĘŻAR WIĄZARA (kg/warstwę):	373
ROZSTAW WIĄZARÓW (mm):	1000
WSPÓŁCZYNNIK REDYSTRYBUCJI OBCIĄŻEŃ:	1
KLASA KONSEKWENCJI:	CC2
KLASA UŻYTKOWANIA:	2 = 65% <= WW < 85%
STĘŻENIA: ZOBACZ TABELĘ TARCICY	

WYTYCZNE OGÓLNE

KONSTRUKCJA ZOSTAŁA OBLICZONA PRZY UŻYCIU PROGRAMU KOMPUTEROWEGO "MITEK PAMIR", Pamir Projekt - LICENSE: 3932
NORMA DO PROJEKT.: PN-EN 1995-1-1:2010 + NA
PEŁNE REZULTATY OBLICZEŃ DOSTĘPNE NA WYDR. OBLICZEŃ

© Rysunek jest chroniony prawem autorskim i nie może być kopiowany, rozprowadzany lub wykorzystywany w inny sposób bez zgody autora.

WIĄZAR-DACH	NAZWA OBIEKTU	Adaptacja dokumentacji projektowej Żłobka Publicznego	
	ADRES OBIEKTU	97-200 Tomaszów Mazowiecki, ul. Kombatantów 5	
TYTUŁ RYSUNKU	Wiązar G1		
PROJEKTOWAŁ	mgr. inż Maciej Ziółek		SKALA: 1:70
OPRACOWAŁ			DATA: 29.06.2021
SPRAWDZIŁ	mgr.inż Ewa Owczarek		NR RYS:

WERSJA: 10.0 SR1 (3db3919) CZAS: 11:21 Plik: p-87-2021 zlobek Tomaszow Maz

PROJEKT KONSTRUKCJI DACHU

Budowa *budynku żłobka w ramach zadania pn: „Adaptacja dokumentacji projektowej Żłobka Publicznego w lokalizacji przy ul. Kombatantów wraz z budową Żłobka"*

97-200 Tomaszów Mazowiecki, ul. Kombatantów 5, dz. nr 373, 372, 382/93 oraz 376, 382/56

G1.11 - 1szt.

STĘŻENIA ZGODNIE Z TABELĄ TARCICY A STABILNOŚĆ CAŁEJ KONSTRUKCJI POWINNA BYĆ ZAPROJEKTOWANA OSOBNO
LONGITUDINAL BRACES MUST BE INSTALLED PRIOR TO STANDING ON HORIZONTAL TOP CHORDS
⊠ OZNACZA STĘŻENIE

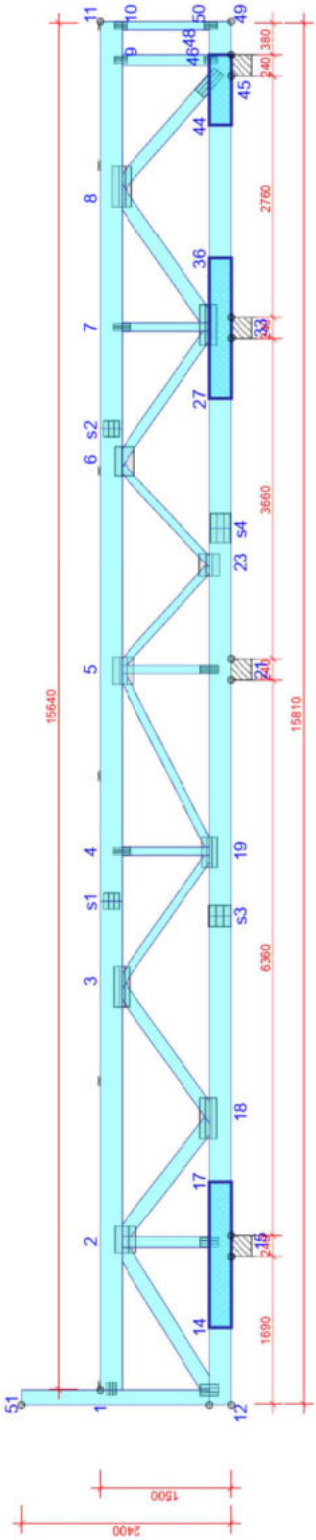

TARCICA GRUBOŚĆ 60 mm

WIĄZAR: OD - DO	WYSOKOŚĆ mm	KLASA	STĘŻENIE m/szt.
1-11	245	C24	3487
12-49	245	C24	5226
14-17	1x60x245	C24	Brak
27-38	1x60x245	C24	Brak
44-48	1x60x245	C24	Brak
9-48	120	C24	1010
10-50	95	C24	1010
12-51	170	C24	2155
2-12	170	C24	Brak
2-15	120	C24	Brak
2-18	170	C24	Brak
3-18	145	C24	Brak
3-19	95	C24	Brak
4-19	95	C24	Brak
5-19	95	C24	Brak
5-21	95	C24	Brak
6-23	95	C24	Brak
6-33	120	C24	Brak
7-33	95	C24	Brak
8-33	170	C24	Brak
8-45	145	C24	Brak

OBCIĄŻENIA (N/m²)

STREFA ŚNIEGOWA:	2
OBC. ŚNIEGIEM (SK, 300 m n.p.m.):	900 N/m²
OBC. WIATREM (qp/z):	785 N/m²
OBC. ZMIENNE NA PASIE DOLNYM:	500
OBC. STAŁE NA DACHU:	2400
OBC. STAŁE NA ŚCIANIE:	300
OBC. STAŁE NA SUFICIE:	500
OBC. STAŁE NA SUFICIE WYSTAWIONYM:	300

POZOSTAŁE OBCIĄŻENIA DOSTĘPNE SĄ NA WYDRUKACH OBLICZEŃ
DODANO CIĘŻAR WŁASNY

USTAWIENIA OGÓLNE

GRUBOŚĆ TARCICY (mm):	60
CIĘŻAR WIĄZARA (kg/warstwę):	373
ROZSTAW WIĄZARÓW (mm):	1000
WSPÓŁCZYNNIK REDYSTRYBUCJI OBCIĄŻEŃ:	1
KLASA KONSEKWENCJI:	CC2
KLASA UŻYTKOWANIA:	2 = 65% <= WW < 85%
STĘŻENIA: ZOBACZ TABELE TARCICY	

WYTYCZNE OGÓLNE

KONSTRUKCJA ZOSTAŁA OBLICZONA PRZY UŻYCIU PROGRAMU KOMPUTEROWEGO "MITEK PAMIR", Pamir Projekt - LICENSE: 3932
NORMA DO PROJEKT: PN-EN 1995-1-1:2010 + NA
PEŁNE REZULTATY OBLICZEŃ DOSTĘPNE NA WYDR. OBLICZEŃ

Rysunek jest chronionym prawem autorskim i nie może być kopiowany, rozpowszechniany lub wykorzystywany w inny sposób bez zgody autora.

WIĄZAR-DACH

NAZWA OBIEKTU	Adaptacja dokumentacji projektowej Żłobka Publicznego
ADRES OBIEKTU	97-200 Tomaszów Mazowiecki, ul. Kombatantów 5
TYTUŁ RYSUNKU	Wiązar G1
PROJEKTOWAŁ	mgr. inż Maciej Ziółek
OPRACOWAŁ	
SPRAWDZIŁ	mgr.inż Ewa Owczarek
SKALA:	1:70
DATA:	29.06.2021
NR RYS:	

WERSJA: 10.0 SR1 (3.6.3919) CZAS: 11:21 Plik: p-87-2021 zlobek Tomaszow Maz

G1.2 - 6szt.

STĘŻENIA ZGODNIE Z TABELĄ TARCICY A STABILNOŚĆ CAŁEJ KONSTRUKCJI POWINNA BYĆ ZAPROJEKTOWANA OSOBNO
LONGITUDINAL BRACES MUST BE INSTALLED PRIOR TO STANDING ON HORIZONTAL TOP CHORDS
⊠ OZNACZA STĘŻENIE

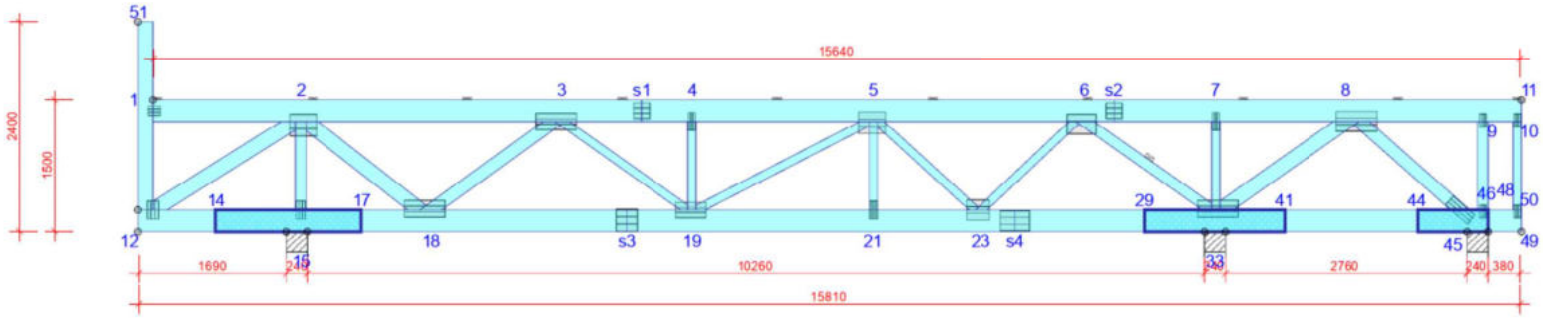

TARCICA GRUBOŚĆ 60 mm			
WIĄZAR-OD - DO	WYSOKOŚĆ mm	KLASA	STĘŻENIE mm/szt.
1-11	245	C24	1773
12-49	245	C24	5342
14-17	1x60x245	C24	Brak
29-41	1x60x245	C24	Brak
44-46	1x60x245	C24	Brak
9-48	120	C24	1010
10-50	95	C24	1010
12-51	170	C24	2155
2-12	170	C24	Brak
2-15	120	C24	Brak
2-18	170	C24	Brak
3-18	145	C24	Brak
3-19	95	C24	Brak
4-19	95	C24	Brak
5-19	95	C24	Brak
5-21	95	C24	Brak
5-23	95	C24	Brak
6-23	95	C24	Brak
6-33	120	C24	1
7-33	95	C24	Brak
8-33	170	C24	Brak
8-45	145	C24	Brak

OBCIĄŻENIA (N/m²)	
STREFA ŚNIEGOWA:	2
OBC. ŚNIEGIEM (Sk, 300 m n.p.m.):	900 N/m²
OBC. WIATREM (qp(z)):	785 N/m²
OBC. ZMIENNE NA PASIE DOLNYM:	500
OBC. STAŁE NA DACHU:	2400
OBC. STAŁE NA ŚCIANIE:	300
OBC. STAŁE NA SUFICIE:	500
OBC. STAŁE NA SUFICIE WYSTAWIONYM:	300

POZOSTAŁE OBCIĄŻENIA DOSTĘPNE SĄ NA WYDRUKACH OBLICZEŃ
DODANO CIĘŻAR WŁASNY

USTAWIENIA OGÓLNE	
GRUBOŚĆ TARCICY (mm):	60
CIĘŻAR WIĄZARA (kg/warstwę):	373
ROZSTAW WIĄZARÓW (mm):	1008
WSPÓŁCZYNNIK REDYSTRYBUCJI OBCIĄŻEŃ:	1
KLASA KONSEKWENCJI:	CC2
KLASA UŻYTKOWANIA:	2 = 65% <= WW < 85%
STĘŻENIA: ZOBACZ TABELĘ TARCICY	

WYTYCZNE OGÓLNE

KONSTRUKCJA ZOSTAŁA OBLICZONA PRZY UŻYCIU PROGRAMU KOMPUTEROWEGO "MITEK PAMIR", Pamir Projekt - LICENSE: 3932
NORMA DO PROJEKT.: PN-EN 1995-1-1:2010 + NA
PEŁNE REZULTATY OBLICZEŃ DOSTĘPNE NA WYDR. OBLICZEŃ

© Rysunek jest chroniony prawem autorskim i nie może być kopiowany, rozprowadzany lub wykorzystywany w inny sposób bez zgody autora.

WIĄZAR-DACH	NAZWA OBIEKTU	Adaptacja dokumentacji projektowej Żłobka Publicznego	
	ADRES OBIEKTU	97-200 Tomaszów Mazowiecki, ul. Kombatantów 5	
TYTUŁ RYSUNKU	Wiązar G1		
PROJEKTOWAŁ	mgr. inż Maciej Ziółek		SKALA: 1:70
OPRACOWAŁ			DATA: 29.06.2021
SPRAWDZIŁ	mgr.inż Ewa Owczarek		NR RYS:

WERSJA: 10.0 SR1 (3db3919) CZAS: 11:21 Plik: p-87-2021 zlobek Tomaszow Maz

PROJEKT KONSTRUKCJI DACHU

Budowa *budynku żłobka w ramach zadania pn: „Adaptacja dokumentacji projektowej Żłobka Publicznego w lokalizacji przy ul. Kombatantów wraz z budową Żłobka"*

97-200 Tomaszów Mazowiecki, ul. Kombatantów 5, dz. nr 373, 372, 382/93 oraz 376, 382/56

G1.3 - 1szt.

STĘŻENIA ZGODNIE Z TABELĄ TARCICY A STABILNOŚĆ CAŁEJ KONSTRUKCJI POWINNA BYĆ ZAPROJEKTOWANA OSOBNO
LONGITUDINAL BRACES MUST BE INSTALLED PRIOR TO STANDING ON HORIZONTAL TOP CHORDS
⊠ OZNACZA STĘŻENIE

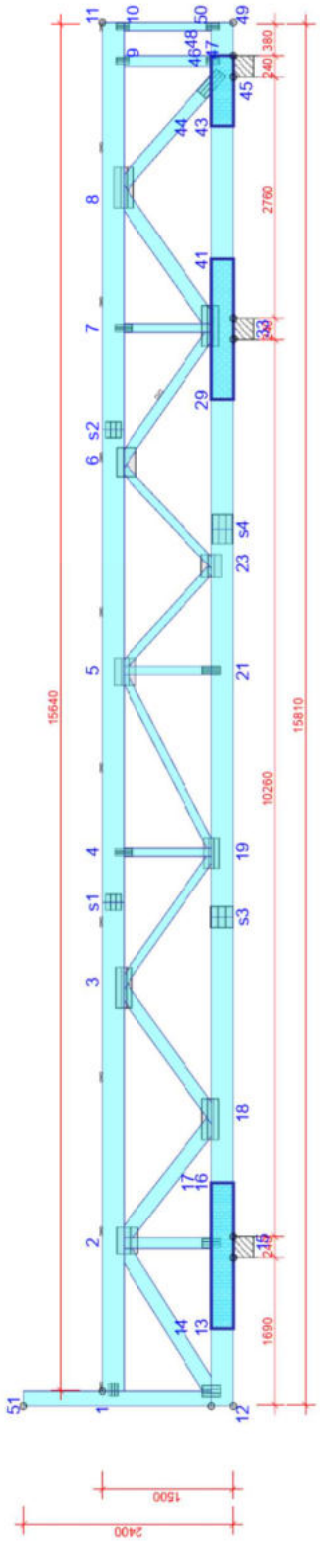

TARCICA GRUBOŚĆ 60 mm

WIĄZAR: OD - DO	WYSOKOŚĆ mm	KLASA	STĘŻENIE m/szt.
1-11	245	C24	1771
1-2-49	245	C24	5438
13-16	1x60x245	C24	Brak
14-17	1x60x245	C24	Brak
29-41	1x60x245	C24	Brak
44-46	1x60x245	C24	Brak
43-47	1x60x245	C24	Brak
9-48	120	C24	1010
10-50	95	C24	1010
12-51	170	C24	2155
2-12	170	C24	Brak
2-15	120	C24	Brak
2-18	170	C24	Brak
3-18	145	C24	Brak
3-19	95	C24	Brak
4-19	95	C24	Brak
5-19	95	C24	Brak
5-21	95	C24	Brak
6-23	95	C24	Brak
6-33	120	C24	1
7-33	95	C24	Brak
8-33	170	C24	Brak
8-45	145	C24	Brak

OBCIĄŻENIA (N/m²)

STREFA ŚNIEGOWA:	2
OBC. ŚNIEGIEM (SK, 300 m n.p.m.):	900 N/m²
OBC. WIATREM (qp/z):	785 N/m²
OBC. ZMIENNE NA PASIE DOLNYM:	500
OBC. STAŁE NA DACHU:	2400
OBC. STAŁE NA ŚCIANIE:	300
OBC. STAŁE NA SUFICIE:	500
OBC. STAŁE NA SUFICIE WYSTAWIONYM:	300

POZOSTAŁE OBCIĄŻENIA DOSTĘPNE SĄ NA WYDRUKACH OBLICZEŃ
DODANO CIĘŻAR WŁASNY

USTAWIENIA OGÓLNE

GRUBOŚĆ TARCICY (mm):	60
CIĘŻAR WIĄZARA (kg/warstwę):	391
ROZSTAW WIĄZARÓW (mm):	1008
WSPÓŁCZYNNIK REDYSTRYBUCJI OBCIĄŻEŃ:	1
KLASA KONSEKWENCJI:	CC2
KLASA UŻYTKOWANIA:	2 = 65% <= WW < 85%
STĘŻENIA: ZOBACZ TABELE TARCICY	

WYTYCZNE OGÓLNE

KONSTRUKCJA ZOSTAŁA OBLICZONA PRZY UŻYCIU PROGRAMU KOMPUTEROWEGO "MITEK PAMIR", Pamir Projekt - LICENSE: 3932
NORMA DO PROJEKT: PN-EN 1995-1-1:2010 + NA
PEŁNE REZULTATY OBLICZEŃ DOSTĘPNE NA WYDR. OBLICZEŃ

Rysunek jest chronionym prawem autorskim i nie może być kopiowany, rozpowszechniany lub wykorzystywany w inny sposób bez zgody autora.

WIĄZAR-DACH

NAZWA OBIEKTU	Adaptacja dokumentacji projektowej Żłobka Publicznego
ADRES OBIEKTU	97-200 Tomaszów Mazowiecki, ul. Kombatantów 5
TYTUŁ RYSUNKU	Wiązar G1
PROJEKTOWAŁ	mgr. inż Maciej Ziółek
OPRACOWAŁ	
SPRAWDZIŁ	mgr.inż Ewa Owczarek
SKALA:	1:70
DATA:	29.06.2021
NR RYS:	

WERSJA: 10.0 SR1 (3.6.3919) CZAS: 11:21 Plik: p-87-2021 żłobek Tomaszow Maz.

G1.4 - 7szt.

STĘŻENIA ZGODNIE Z TABELĄ TARCICY A STABILNOŚĆ CAŁEJ KONSTRUKCJI POWINNA BYĆ ZAPROJEKTOWANA OSOBNO
LONGITUDINAL BRACES MUST BE INSTALLED PRIOR TO STANDING ON HORIZONTAL TOP CHORDS
⊠ OZNACZA STĘŻENIE

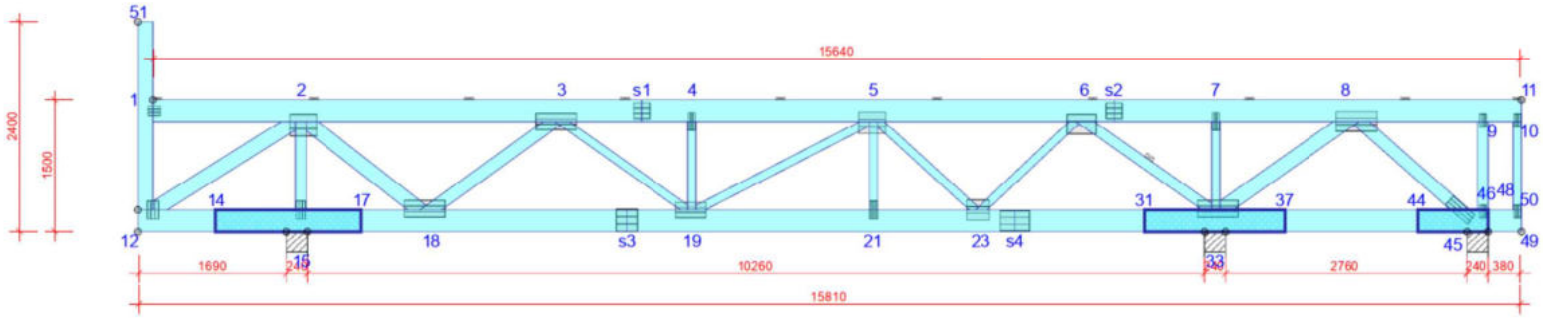

TARCICA GRUBOŚĆ 60 mm			
WIĄZAR-OD - DO	WYSOKOŚĆ mm	KLASA	STĘŻENIE mm/szt.
1-11	245	C24	1783
12-49	245	C24	5365
14-17	1x60x245	C24	Brak
31-37	1x60x245	C24	Brak
44-46	1x60x245	C24	Brak
9-48	120	C24	1010
10-50	95	C24	1010
12-51	170	C24	2155
2-12	170	C24	Brak
2-15	120	C24	Brak
2-18	170	C24	Brak
3-18	145	C24	Brak
3-19	95	C24	Brak
4-19	95	C24	Brak
5-19	95	C24	Brak
5-21	95	C24	Brak
5-23	95	C24	Brak
6-23	95	C24	Brak
6-33	120	C24	1
7-33	95	C24	Brak
8-33	170	C24	Brak
8-45	145	C24	Brak

OBCIĄŻENIA (N/m²)	
STREFA ŚNIEGOWA:	2
OBC. ŚNIEGIEM (Sk, 300 m n.p.m.):	900 N/m²
OBC. WIATREM (qp(z)):	785 N/m²
OBC. ZMIENNE NA PASIE DOLNYM:	500
OBC. STAŁE NA DACHU:	2400
OBC. STAŁE NA ŚCIANIE:	300
OBC. STAŁE NA SUFICIE:	500
OBC. STAŁE NA SUFICIE WYSTAWIONYM:	300

POZOSTAŁE OBCIĄŻENIA DOSTĘPNE SĄ NA WYDRUKACH OBLICZEŃ
DODANO CIĘŻAR WŁASNY

USTAWIENIA OGÓLNE	
GRUBOŚĆ TARCICY (mm):	60
CIĘŻAR WIĄZARA (kg/warstwę):	373
ROZSTAW WIĄZARÓW (mm):	1000
WSPÓŁCZYNNIK REDYSTRYBUCJI OBCIĄŻEŃ:	1
KLASA KONSEKWENCJI:	CC2
KLASA UŻYTKOWANIA:	2 = 65% <= WW < 85%
STĘŻENIA: ZOBACZ TABELĘ TARCICY	

WYTYCZNE OGÓLNE

KONSTRUKCJA ZOSTAŁA OBLICZONA PRZY UŻYCIU PROGRAMU KOMPUTEROWEGO "MITEK PAMIR", Pamir Projekt - LICENSE: 3932
NORMA DO PROJEKT.: PN-EN 1995-1-1:2010 + NA
PEŁNE REZULTATY OBLICZEŃ DOSTĘPNE NA WYDR. OBLICZEŃ

© Rysunek jest chroniony prawem autorskim i nie może być kopiowany, rozprowadzany lub wykorzystywany w inny sposób bez zgody autora.

WIĄZAR-DACH	NAZWA OBIEKTU	Adaptacja dokumentacji projektowej Żłobka Publicznego	
	ADRES OBIEKTU	97-200 Tomaszów Mazowiecki, ul. Kombatantów 5	
TYTUŁ RYSUNKU	Wiązar G1		
PROJEKTOWAŁ	mgr. inż Maciej Ziółek		SKALA: 1:70
OPRACOWAŁ			DATA: 29.06.2021
SPRAWDZIŁ	mgr.inż Ewa Owczarek		NR RYS:

WERSJA: 10.0 SR1 (3db3919) CZAS: 11:21 Plik: p-87-2021 zlobek Tomaszow Maz

PROJEKT KONSTRUKCJI DACHU

Budowa *budynku żłobka w ramach zadania pn: „Adaptacja dokumentacji projektowej Żłobka Publicznego w lokalizacji przy ul. Kombatantów wraz z budową Żłobka"*

97-200 Tomaszów Mazowiecki, ul. Kombatantów 5, dz. nr 373, 372, 382/93 oraz 376, 382/56

G1.5 - 1szt.

STĘŻENIA ZGODNIE Z TABELĄ TARCICY A STABILNOŚĆ CAŁEJ KONSTRUKCJI POWINNA BYĆ ZAPROJEKTOWANA OSOBNO
LONGITUDINAL BRACES MUST BE INSTALLED PRIOR TO STANDING ON HORIZONTAL TOP CHORDS
☒ OZNACZA STĘŻENIE

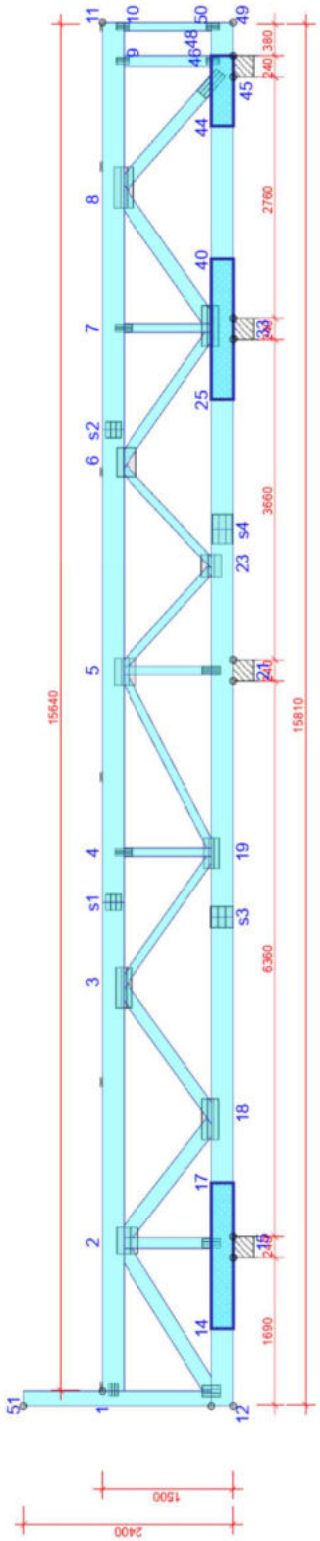

TARCICA GRUBOŚĆ 60 mm

WIĄZAR: OD - DO	WYSOKOŚĆ mm	KLASA	STĘŻENIE m/szt.
1-11	245	C24	3487
12-49	245	C24	5226
14-17	1x80x245	C24	Brak
25-40	1x80x245	C24	Brak
44-48	1x80x245	C24	Brak
9-48	120	C24	1010
10-50	95	C24	1010
12-51	170	C24	2155
2-12	170	C24	Brak
2-15	120	C24	Brak
2-18	170	C24	Brak
3-18	145	C24	Brak
3-19	95	C24	Brak
4-19	95	C24	Brak
5-19	95	C24	Brak
5-21	95	C24	Brak
6-23	95	C24	Brak
6-33	120	C24	Brak
7-33	95	C24	Brak
7-40	170	C24	Brak
8-45	145	C24	Brak

OBCIĄŻENIA (N/m²)

STREFA ŚNIEGOWA:	2
OBC. ŚNIEGIEM (SK, 300 m n.p.m.):	900 N/m²
OBC. WIATREM (qp/z):	785 N/m²
OBC. ZMIENNE NA PASIE DOLNYM:	500
OBC. STAŁE NA DACHU:	2400
OBC. STAŁE NA ŚCIANIE:	300
OBC. STAŁE NA SUFICIE:	500
OBC. STAŁE NA SUFICIE WYSTAWIONYM:	300

POZOSTAŁE OBCIĄŻENIA DOSTĘPNE SĄ NA WYDRUKACH OBLICZEŃ
DODANO CIĘŻAR WŁASNY

USTAWIENIA OGÓLNE

GRUBOŚĆ TARCICY (mm):	60
CIĘŻAR WIĄZARA (kg/warstwę):	373
ROZSTAW WIĄZARÓW (mm):	1000
WSPÓŁCZYNNIK REDYSTRYBUCJI OBCIĄŻEŃ:	1
KLASA KONSEKWENCJI:	CC2
KLASA UŻYTKOWANIA:	2 = 65% <= WW < 85%
STĘŻENIA: ZOBACZ TABELE TARCICY	

WYTYCZNE OGÓLNE

KONSTRUKCJA ZOSTAŁA OBLICZONA PRZY UŻYCIU PROGRAMU KOMPUTEROWEGO "MITEK PAMIR", Pamir Projekt - LICENSE: 3932
NORMA DO PROJEKT: PN-EN 1995-1-1:2010 + NA
PEŁNE REZULTATY OBLICZEŃ DOSTĘPNE NA WYDR. OBLICZEŃ

Rysunek jest chronionym prawem autorskim i nie może być kopiowany, rozpowszechniany lub wykorzystywany w inny sposób bez zgody autora.

WIĄZAR-DACH

NAZWA OBIEKTU	Adaptacja dokumentacji projektowej Żłobka Publicznego
ADRES OBIEKTU	97-200 Tomaszów Mazowiecki, ul. Kombatantów 5
TYTUŁ RYSUNKU	Wiązar G1
PROJEKTOWAŁ	mgr. inż Maciej Ziółek
OPRACOWAŁ	
SPRAWDZIŁ	mgr.inż Ewa Owczarek
SKALA:	1:70
DATA:	29.06.2021
NR RYS:	

WERSJA: 10.0 SR1 (3.6.3919) CZAS: 11:21 Plik: p-87-2021 żłobek Tomaszow Maz.

G1.6 - 1szt.

STĘŻENIA ZGODNIE Z TABELĄ TARCICY A STABILNOŚĆ CAŁEJ KONSTRUKCJI POWINNA BYĆ ZAPROJEKTOWANA OSOBNO
LONGITUDINAL BRACES MUST BE INSTALLED PRIOR TO STANDING ON HORIZONTAL TOP CHORDS
⊠ OZNACZA STĘŻENIE

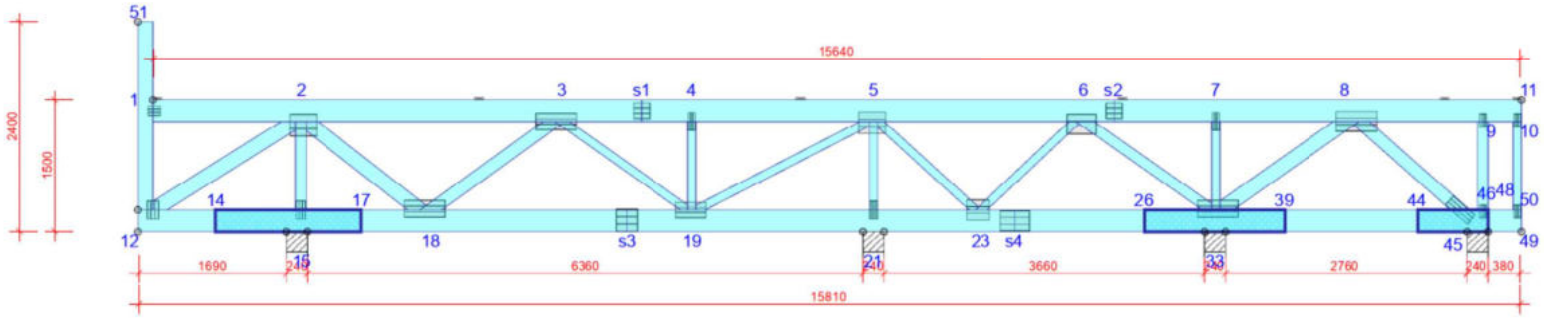

TARCICA GRUBOŚĆ 60 mm			
WIĄZAR-OD - DO	WYSOKOŚĆ mm	KLASA	STĘŻENIE mm/szt.
1-11	245	C24	3679
12-49	245	C24	5110
14-17	1x60x245	C24	Brak
26-39	1x60x245	C24	Brak
44-46	1x60x245	C24	Brak
9-48	120	C24	1010
10-50	95	C24	1010
12-51	170	C24	2155
2-12	170	C24	Brak
2-15	120	C24	Brak
2-18	170	C24	Brak
3-18	145	C24	Brak
3-19	95	C24	Brak
4-19	95	C24	Brak
5-19	95	C24	Brak
5-21	95	C24	Brak
5-23	95	C24	Brak
6-23	95	C24	Brak
6-33	120	C24	Brak
7-33	95	C24	Brak
8-33	170	C24	Brak
8-45	145	C24	Brak

OBCIĄŻENIA (N/m²)	
STREFA ŚNIEGOWA:	2
OBC. ŚNIEGIEM (Sk, 300 m n.p.m.):	900 N/m²
OBC. WIATREM (qp(z)):	785 N/m²
OBC. ZMIENNE NA PASIE DOLNYM:	500
OBC. STAŁE NA DACHU:	2400
OBC. STAŁE NA ŚCIANIE:	300
OBC. STAŁE NA SUFICIE:	500
OBC. STAŁE NA SUFICIE WYSTAWIONYM:	300

POZOSTAŁE OBCIĄŻENIA DOSTĘPNE SĄ NA WYDRUKACH OBLICZEŃ
DODANO CIĘŻAR WŁASNY

USTAWIENIA OGÓLNE	
GRUBOŚĆ TARCICY (mm):	60
CIĘŻAR WIĄZARA (kg/warstwę):	373
ROZSTAW WIĄZARÓW (mm):	1000
WSPÓŁCZYNNIK REDYSTRYBUCJI OBCIĄŻEŃ:	1
KLASA KONSEKWENCJI:	CC2
KLASA UŻYTKOWANIA:	2 = 65% <= WW < 85%
STĘŻENIA: ZOBACZ TABELĘ TARCICY	

WYTYCZNE OGÓLNE

KONSTRUKCJA ZOSTAŁA OBLICZONA PRZY UŻYCIU PROGRAMU KOMPUTEROWEGO "MITEK PAMIR", Pamir Projekt - LICENSE: 3932
NORMA DO PROJEKT.: PN-EN 1995-1-1:2010 + NA
PEŁNE REZULTATY OBLICZEŃ DOSTĘPNE NA WYDR. OBLICZEŃ

© Rysunek jest chroniony prawem autorskim i nie może być kopiowany, rozprowadzany lub wykorzystywany w inny sposób bez zgody autora.

WIĄZAR-DACH	NAZWA OBIEKTU	Adaptacja dokumentacji projektowej Żłobka Publicznego	
	ADRES OBIEKTU	97-200 Tomaszów Mazowiecki, ul. Kombatantów 5	
TYTUŁ RYSUNKU	Wiązar G1		
PROJEKTOWAŁ	mgr. inż Maciej Ziółek		SKALA: 1:70
OPRACOWAŁ			DATA: 29.06.2021
SPRAWDZIŁ	mgr.inż Ewa Owczarek		NR RYS:

WERSJA: 10.0 SR1 (3db3919) CZAS: 11:21 Plik: p-87-2021 zlobek Tomaszow Maz

PROJEKT KONSTRUKCJI DACHU

Budowa *budynku żłobka w ramach zadania pn: „Adaptacja dokumentacji projektowej Żłobka Publicznego w lokalizacji przy ul. Kombatantów wraz z budową Żłobka"*

97-200 Tomaszów Mazowiecki, ul. Kombatantów 5, dz. nr 373, 372, 382/93 oraz 376, 382/56

G1.7 - 1szt.

STĘŻENIA ZGODNIE Z TABELĄ TARCICY A STABILNOŚĆ CAŁEJ KONSTRUKCJI POWINNA BYĆ ZAPROJEKTOWANA OSOBNO
LONGITUDINAL BRACES MUST BE INSTALLED PRIOR TO STANDING ON HORIZONTAL TOP CHORDS
⊠ OZNACZA STĘŻENIE

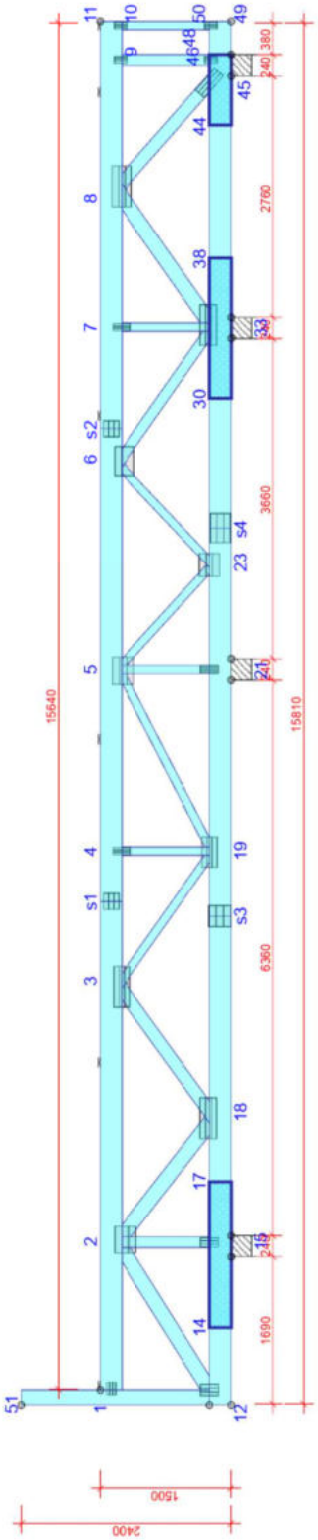

TARCICA GRUBOŚĆ 60 mm

WIĄZAR: OD - DO	WYSOKOŚĆ mm	KLASA	STĘŻENIE m/szt.
1-11	245	C24	3697
12-49	245	C24	5064
14-17	1x60x245	C24	Brak
30-38	1x60x245	C24	Brak
44-48	1x60x245	C24	Brak
9-48	120	C24	1010
10-50	95	C24	1010
12-51	170	C24	2155
2-12	170	C24	Brak
2-15	120	C24	Brak
2-18	170	C24	Brak
3-18	145	C24	Brak
3-19	95	C24	Brak
4-19	95	C24	Brak
5-19	95	C24	Brak
5-21	95	C24	Brak
6-23	95	C24	Brak
6-33	120	C24	Brak
7-33	95	C24	Brak
8-33	170	C24	Brak
8-45	145	C24	Brak

OBCIĄŻENIA (N/m²)

STREFA ŚNIEGOWA:	2
OBC. ŚNIEGIEM (SK, 300 m n.p.m.):	900 N/m²
OBC. WIATREM (qp/z):	785 N/m²
OBC. ZMIENNE NA PASIE DOLNYM:	500
OBC. STAŁE NA DACHU:	2400
OBC. STAŁE NA ŚCIANIE:	300
OBC. STAŁE NA SUFICIE:	500
OBC. STAŁE NA SUFICIE WYSTAWIONYM:	300

POZOSTAŁE OBCIĄŻENIA DOSTĘPNE SĄ NA WYDRUKACH OBLICZEŃ
DODANO CIĘŻAR WŁASNY

USTAWIENIA OGÓLNE

GRUBOŚĆ TARCICY (mm):	60
CIĘŻAR WIĄZARA (kg/warstwę):	373
ROZSTAW WIĄZARÓW (mm):	1000
WSPÓŁCZYNNIK REDYSTRYBUCJI OBCIĄŻEŃ:	1
KLASA KONSEKWENCJI:	CC2
KLASA UŻYTKOWANIA:	2 = 65% <= WW < 85%
STĘŻENIA: ZOBACZ TABELE TARCICY	

WYTYCZNE OGÓLNE

KONSTRUKCJA ZOSTAŁA OBLICZONA PRZY UŻYCIU PROGRAMU KOMPUTEROWEGO "MITEK PAMIR", Pamir Projekt - LICENSE: 3932
NORMA DO PROJEKT: PN-EN 1995-1-1:2010 + NA
PEŁNE REZULTATY OBLICZEŃ DOSTĘPNE NA WYDR. OBLICZEŃ

Rysunek jest chronionym prawem autorskim i nie może być kopiowany, rozpowszechniany lub wykorzystywany w inny sposób bez zgody autora.

WIĄZAR-DACH

NAZWA OBIEKTU	Adaptacja dokumentacji projektowej Żłobka Publicznego
ADRES OBIEKTU	97-200 Tomaszów Mazowiecki, ul. Kombatantów 5
TYTUŁ RYSUNKU	Wiązar G1
PROJEKTOWAŁ	mgr. inż Maciej Ziółek
OPRACOWAŁ	
SPRAWDZIŁ	mgr.inż Ewa Owczarek
SKALA:	1:70
DATA:	29.06.2021
NR RYS:	

WERSJA: 10.0 SR1 (3.6.3919) CZAS: 11:21 Plik: p-87-2021 żłobek Tomaszow Maz.

G1.8 - 1szt.

STĘŻENIA ZGODNIE Z TABELĄ TARCICY A STABILNOŚĆ CAŁEJ KONSTRUKCJI POWINNA BYĆ ZAPROJEKTOWANA OSOBNO
LONGITUDINAL BRACES MUST BE INSTALLED PRIOR TO STANDING ON HORIZONTAL TOP CHORDS
⊠ OZNACZA STĘŻENIE

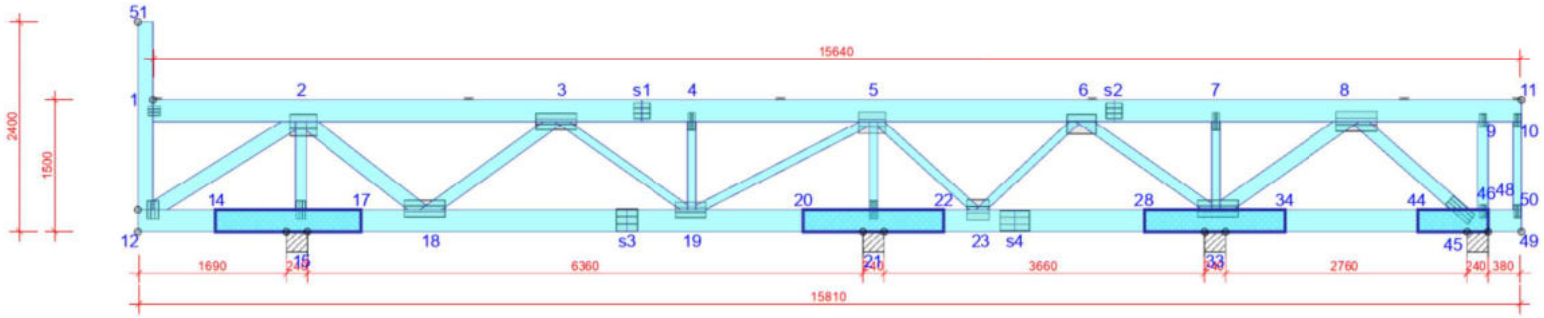

TARCICA GRUBOŚĆ 60 mm			
WIĄZAR-OD - DO	WYSOKOŚĆ mm	KLASA	STĘŻENIE mm/szt.
1-11	245	C24	3564
12-49	245	C24	5233
14-17	1x60x245	C24	Brak
20-22	1x60x245	C24	Brak
28-34	1x60x245	C24	Brak
44-46	1x60x245	C24	Brak
9-48	120	C24	1010
10-50	95	C24	1010
12-51	170	C24	2155
2-12	170	C24	Brak
2-15	120	C24	Brak
2-18	170	C24	Brak
3-18	145	C24	Brak
3-19	95	C24	Brak
4-19	95	C24	Brak
5-19	95	C24	Brak
5-21	95	C24	Brak
5-23	95	C24	Brak
6-23	95	C24	Brak
6-33	120	C24	Brak
7-33	95	C24	Brak
8-33	170	C24	Brak
8-45	145	C24	Brak

OBCIĄŻENIA (N/m²)	
STREFA ŚNIEGOWA:	2
OBC. ŚNIEGIEM (Sk, 300 m n.p.m.):	900 N/m²
OBC. WIATREM (qp(z)):	785 N/m²
OBC. ZMIENNE NA PASIE DOLNYM:	500
OBC. STAŁE NA DACHU:	2400
OBC. STAŁE NA ŚCIANIE:	300
OBC. STAŁE NA SUFICIE:	500
OBC. STAŁE NA SUFICIE WYSTAWIONYM:	300

POZOSTAŁE OBCIĄŻENIA DOSTĘPNE SĄ NA WYDRUKACH OBLICZEŃ
DODANO CIĘŻAR WŁASNY

USTAWIENIA OGÓLNE	
GRUBOŚĆ TARCICY (mm):	60
CIĘŻAR WIĄZARA (kg/warstwę):	385
ROZSTAW WIĄZARÓW (mm):	1000
WSPÓŁCZYNNIK REDYSTRYBUCJI OBCIĄŻEŃ:	1
KLASA KONSEKWENCJI:	CC2
KLASA UŻYTKOWANIA:	2 = 65% <= WW < 85%
STĘŻENIA: ZOBACZ TABELĘ TARCICY	

WYTYCZNE OGÓLNE

KONSTRUKCJA ZOSTAŁA OBLICZONA PRZY UŻYCIU PROGRAMU KOMPUTEROWEGO "MITEK PAMIR", Pamir Projekt - LICENSE: 3932
NORMA DO PROJEKT.: PN-EN 1995-1-1:2010 + NA
PEŁNE REZULTATY OBLICZEŃ DOSTĘPNE NA WYDR. OBLICZEŃ

© Rysunek jest chroniony prawem autorskim i nie może być kopiowany, rozprowadzany lub wykorzystywany w inny sposób bez zgody autora.

WIĄZAR-DACH	NAZWA OBIEKTU	Adaptacja dokumentacji projektowej Żłobka Publicznego	
	ADRES OBIEKTU	97-200 Tomaszów Mazowiecki, ul. Kombatantów 5	
TYTUŁ RYSUNKU	Wiązar G1		
PROJEKTOWAŁ	mgr. inż Maciej Ziółek		SKALA: 1:70
OPRACOWAŁ			DATA: 29.06.2021
SPRAWDZIŁ	mgr.inż Ewa Owczarek		NR RYS:

WERSJA: 10.0 SR1 (3db3919) CZAS: 11:21 Plik: p-87-2021 zlobek Tomaszow Maz

PROJEKT KONSTRUKCJI DACHU

Budowa *budynku żłobka w ramach zadania pn: „Adaptacja dokumentacji projektowej Żłobka Publicznego w lokalizacji przy ul. Kombatantów wraz z budową Żłobka"*

97-200 Tomaszów Mazowiecki, ul. Kombatantów 5, dz. nr 373, 372, 382/93 oraz 376, 382/56

G1.9 - 1szt.

STĘŻENIA ZGODNIE Z TABELĄ TARCICY A STABILNOŚĆ CAŁEJ KONSTRUKCJI POWINNA BYĆ ZAPROJEKTOWANA OSOBNO
LONGITUDINAL BRACES MUST BE INSTALLED PRIOR TO STANDING ON HORIZONTAL TOP CHORDS
☒ OZNACZA STĘŻENIE

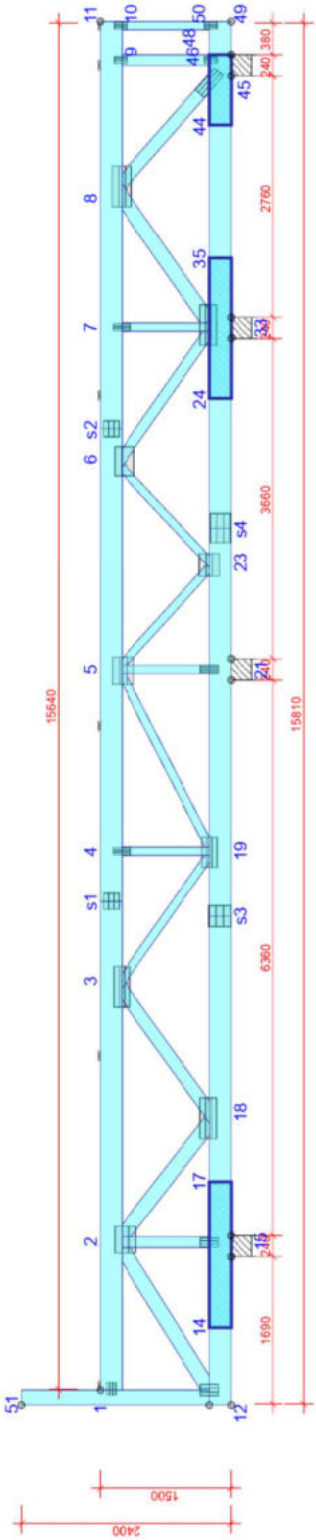

TARCICA GRUBOŚĆ 60 mm

WIĄZAR: OD - DO	WYSOKOŚĆ mm	KLASA	STĘŻENIE m/szt.
1-11	245	C24	3773
12-49	245	C24	4786
14-17	1x80x245	C24	Brak
24-35	1x80x245	C24	Brak
44-46	1x80x245	C24	Brak
9-48	120	C24	1010
10-50	95	C24	1010
12-51	170	C24	2155
2-12	170	C24	Brak
2-15	120	C24	Brak
2-18	170	C24	Brak
3-18	145	C24	Brak
3-19	95	C24	Brak
4-19	95	C24	Brak
5-19	95	C24	Brak
5-21	95	C24	Brak
6-23	95	C24	Brak
6-33	120	C24	Brak
7-33	95	C24	Brak
7-35	170	C24	Brak
8-45	145	C24	Brak

OBCIĄŻENIA (N/m²)

STREFA ŚNIEGOWA:	2
OBC. ŚNIEGIEM (SK, 300 m n.p.m.):	900 N/m²
OBC. WIATREM (qp/z):	785 N/m²
OBC. ZMIENNE NA PASIE DOLNYM:	500
OBC. STAŁE NA DACHU:	2400
OBC. STAŁE NA ŚCIANIE:	300
OBC. STAŁE NA SUFICIE:	500
OBC. STAŁE NA SUFICIE WYSTAWIONYM:	300

POZOSTAŁE OBCIĄŻENIA DOSTĘPNE SĄ NA WYDRUKACH OBLICZEŃ
DODANO CIĘŻAR WŁASNY

USTAWIENIA OGÓLNE

GRUBOŚĆ TARCICY (mm):	60
CIĘŻAR WIĄZARA (kg/warstwę):	373
ROZSTAW WIĄZARÓW (mm):	1000
WSPÓŁCZYNNIK REDYSTRYBUCJI OBCIĄŻEŃ:	1
KLASA KONSEKWENCJI:	CC2
KLASA UŻYTKOWANIA:	2 = 65% <= WW < 85%

STĘŻENIA: ZOBACZ TABELE TARCICY

WYTYCZNE OGÓLNE

KONSTRUKCJA ZOSTAŁA OBLICZONA PRZY UŻYCIU PROGRAMU KOMPUTEROWEGO "MITEK PAMIR", Pamir Projekt - LICENSE: 3932
NORMA DO PROJEKT: PN-EN 1995-1-1:2010 + NA
PEŁNE REZULTATY OBLICZEŃ DOSTĘPNE NA WYDR. OBLICZEŃ

Rysunek jest chronionym prawem autorskim i nie może być kopiowany, rozpowszechniany lub wykorzystywany w inny sposób bez zgody autora.

WIĄZAR-DACH

NAZWA OBIEKTU	Adaptacja dokumentacji projektowej Żłobka Publicznego
ADRES OBIEKTU	97-200 Tomaszów Mazowiecki, ul. Kombatantów 5
TYTUŁ RYSUNKU	Wiązar G1
PROJEKTOWAŁ	mgr. inż Maciej Ziółek
OPRACOWAŁ	
SPRAWDZIŁ	mgr.inż Ewa Owczarek
SKALA:	1:70
DATA:	29.06.2021
NR RYS:	

WERSJA: 10.0 SR1 (3.6.3919) CZAS: 11:21 Plik: p-87-2021 żłobek Tomaszow Maz.

G2.1 - 1szt.

STĘŻENIA ZGODNIE Z TABELĄ TARCICY A STABILNOŚĆ CAŁEJ KONSTRUKCJI POWINNA BYĆ ZAPROJEKTOWANA OSOBNO
LONGITUDINAL BRACES MUST BE INSTALLED PRIOR TO STANDING ON HORIZONTAL TOP CHORDS
⊠ OZNACZA STĘŻENIE

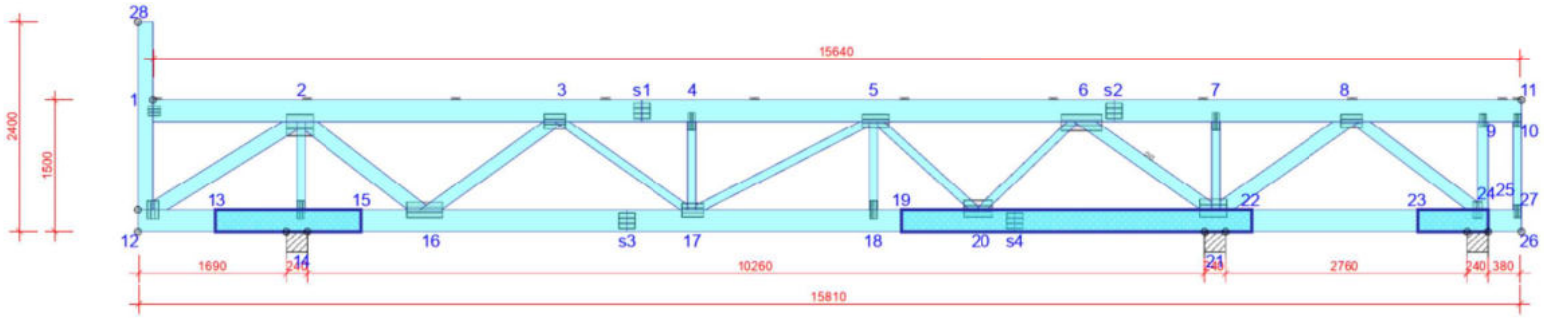

TARCICA GRUBOŚĆ 60 mm			
WIĄZAR-OD - DO	WYSOKOŚĆ mm	KLASA	STĘŻENIE mm/szt.
1-11	245	C24	1708
12-26	245	C24	5073
13-15	1x60x245	C24	Brak
19-22	1x60x245	C24	Brak
23-24	1x60x245	C24	Brak
9-25	120	C24	1010
10-27	95	C24	1010
12-28	170	C24	2155
2-12	170	C24	Brak
2-14	95	C24	Brak
2-16	170	C24	Brak
3-16	145	C24	Brak
3-17	95	C24	Brak
4-17	95	C24	Brak
5-17	95	C24	Brak
5-18	95	C24	Brak
5-20	95	C24	Brak
6-20	95	C24	Brak
6-21	145	C24	1
7-21	95	C24	Brak
8-21	170	C24	Brak
8-25	145	C24	Brak

OBCIĄŻENIA (N/m²)	
STREFA ŚNIEGOWA:	2
OBC. ŚNIEGIEM (Sk, 300 m n.p.m.):	900 N/m²
OBC. WIATREM (qp(z)):	785 N/m²
OBC. ZMIENNE NA PASIE DOLNYM:	500
OBC. STAŁE NA DACHU:	2400
OBC. STAŁE NA ŚCIANIE:	300
OBC. STAŁE NA SUFICIE:	500
OBC. STAŁE NA SUFICIE WYSTAWIONYM:	300

POZOSTAŁE OBCIĄŻENIA DOSTĘPNE SĄ NA WYDRUKACH OBLICZEŃ
DODANO CIĘŻAR WŁASNY

USTAWIENIA OGÓLNE	
GRUBOŚĆ TARCICY (mm):	60
CIĘŻAR WIĄZARA (kg/warstwę):	379
ROZSTAW WIĄZARÓW (mm):	1008
WSPÓŁCZYNNIK REDYSTRYBUCJI OBCIĄŻEŃ:	1
KLASA KONSEKWENCJI:	CC2
KLASA UŻYTKOWANIA:	2 = 65% <= WW < 85%
STĘŻENIA: ZOBACZ TABELĘ TARCICY	

WYTYCZNE OGÓLNE

KONSTRUKCJA ZOSTAŁA OBLICZONA PRZY UŻYCIU PROGRAMU KOMPUTEROWEGO "MITEK PAMIR", Pamir Projekt - LICENSE: 3932
NORMA DO PROJEKT.: PN-EN 1995-1-1:2010 + NA
PEŁNE REZULTATY OBLICZEŃ DOSTĘPNE NA WYDR. OBLICZEŃ

© Rysunek jest chroniony prawem autorskim i nie może być kopiowany, rozprowadzany lub wykorzystywany w inny sposób bez zgody autora.

WIĄZAR-DACH	NAZWA OBIEKTU	Adaptacja dokumentacji projektowej Żłobka Publicznego	
	ADRES OBIEKTU	97-200 Tomaszów Mazowiecki, ul. Kombatantów 5	
TYTUŁ RYSUNKU	Wiązar G2		
PROJEKTOWAŁ	mgr. inż Maciej Ziółek		SKALA: 1:70
OPRACOWAŁ			DATA: 29.06.2021
SPRAWDZIŁ	mgr.inż Ewa Owczarek		NR RYS:

WERSJA: 10.0 SR1 (3db3919) CZAS: 11:28 Plik: p-87-2021 zlobek Tomaszow Maz

PROJEKT KONSTRUKCJI DACHU

Budowa *budynku żłobka w ramach zadania pn: „Adaptacja dokumentacji projektowej Żłobka Publicznego w lokalizacji przy ul. Kombatantów wraz z budową Żłobka"*

97-200 Tomaszów Mazowiecki, ul. Kombatantów 5, dz. nr 373, 372, 382/93 oraz 376, 382/56

G2.2 - 3szt.

STĘŻENIA ZGODNIE Z TABELĄ TARCICY A STABILNOŚĆ CAŁEJ KONSTRUKCJI POWINNA BYĆ ZAPROJEKTOWANA OSOBNO
LONGITUDINAL BRACES MUST BE INSTALLED PRIOR TO STANDING ON HORIZONTAL TOP CHORDS
⊠ OZNACZA STĘŻENIE

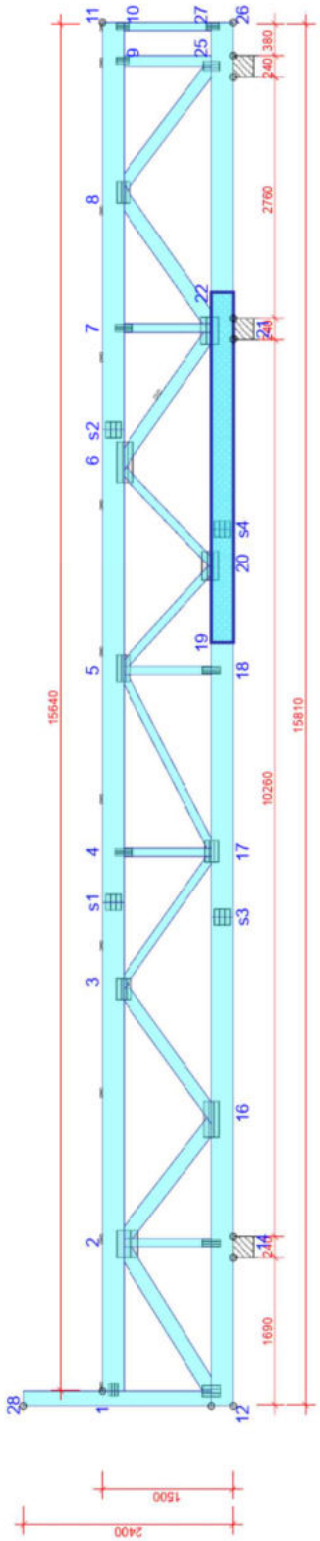

TARCICA GRUBOŚĆ 60 mm

WIĄZAR: OD - DO	WYSOKOŚĆ mm	KLASA	STĘŻENIE m/szt.
1-11	245	C24	1681
12-28	245	C24	5015
19-22	1x80x245	C24	Brak
9-25	120	C24	1010
10-27	95	C24	1010
12-28	170	C24	2155
2-12	170	C24	Brak
2-14	95	C24	Brak
2-16	170	C24	Brak
3-16	145	C24	Brak
3-17	95	C24	Brak
4-17	95	C24	Brak
5-17	95	C24	Brak
5-18	95	C24	Brak
5-20	95	C24	Brak
6-20	95	C24	Brak
6-21	145	C24	1
7-21	95	C24	Brak
7-22	170	C24	Brak
8-23	145	C24	Brak

OBCIĄŻENIA (N/m²)

STREFA ŚNIEGOWA:		2
OBC. ŚNIEGIEM (SK. 300 m n.p.m.):	900 N/m²	
OBC. WIATREM (qp/z):	785 N/m²	
OBC. ZMIENNE NA PASIE DOLNYM:		500
OBC. STAŁE NA DACHU:		2400
OBC. STAŁE NA ŚCIANIE:		300
OBC. STAŁE NA SUFICIE:		500
OBC. STAŁE NA SUFICIE WYSTAWIONYM:		300

POZOSTAŁE OBCIĄŻENIA DOSTĘPNE SĄ NA WYDRUKACH OBLICZEŃ
DODANO CIĘŻAR WŁASNY

USTAWIENIA OGÓLNE

GRUBOŚĆ TARCICY (mm):	60
CIĘŻAR WIĄZARA (kg/warstwę):	362
ROZSTAW WIĄZARÓW (mm):	1008
WSPÓŁCZYNNIK REDYSTRYBUCJI OBCIĄŻEŃ:	1
KLASA KONSEKWENCJI:	CC2
KLASA UŻYTKOWANIA:	2 = 65% <= WW < 85%
STRZAŁKI: ZOBACZ TABELE TARCICY	

WYTYCZNE OGÓLNE

KONSTRUKCJA ZOSTAŁA OBLICZONA PRZY UŻYCIU PROGRAMU KOMPUTEROWEGO "MITEK PAMIR", Pamir Projekt - LICENSE: 3932
NORMA DO PROJEKT: PN-EN 1995-1-1:2010 + NA
PEŁNE REZULTATY OBLICZEŃ DOSTĘPNE NA WYDR. OBLICZEŃ

Rysunek jest chronionym prawem autorskim i nie może być kopiowany, rozpowszechniany lub wykorzystywany w inny sposób bez zgody autora.

WIĄZAR-DACH

NAZWA OBIEKTU	Adaptacja dokumentacji projektowej Żłobka Publicznego
ADRES OBIEKTU	97-200 Tomaszów Mazowiecki, ul. Kombatantów 5
TYTUŁ RYSUNKU	Wiązar G2
PROJEKTOWAŁ	mgr. inż Maciej Ziółek
OPRACOWAŁ	
SPRAWDZIŁ	mgr.inż Ewa Owczarek
SKALA:	1:70
DATA:	29.06.2021
NR RYS:	

WERSJA: 10.0 SR1 (3dt.3919) CZAS: 11:28 Plik: p-87-2021 zlobek Tomaszow Maz.

G3 - 2szt.

STĘŻENIA ZGODNIE Z TABELĄ TARCICY A STABILNOŚĆ CAŁEJ KONSTRUKCJI POWINNA BYĆ ZAPROJEKTOWANA OSOBNO
LONGITUDINAL BRACES MUST BE INSTALLED PRIOR TO STANDING ON HORIZONTAL TOP CHORDS
⊠ OZNACZA STĘŻENIE

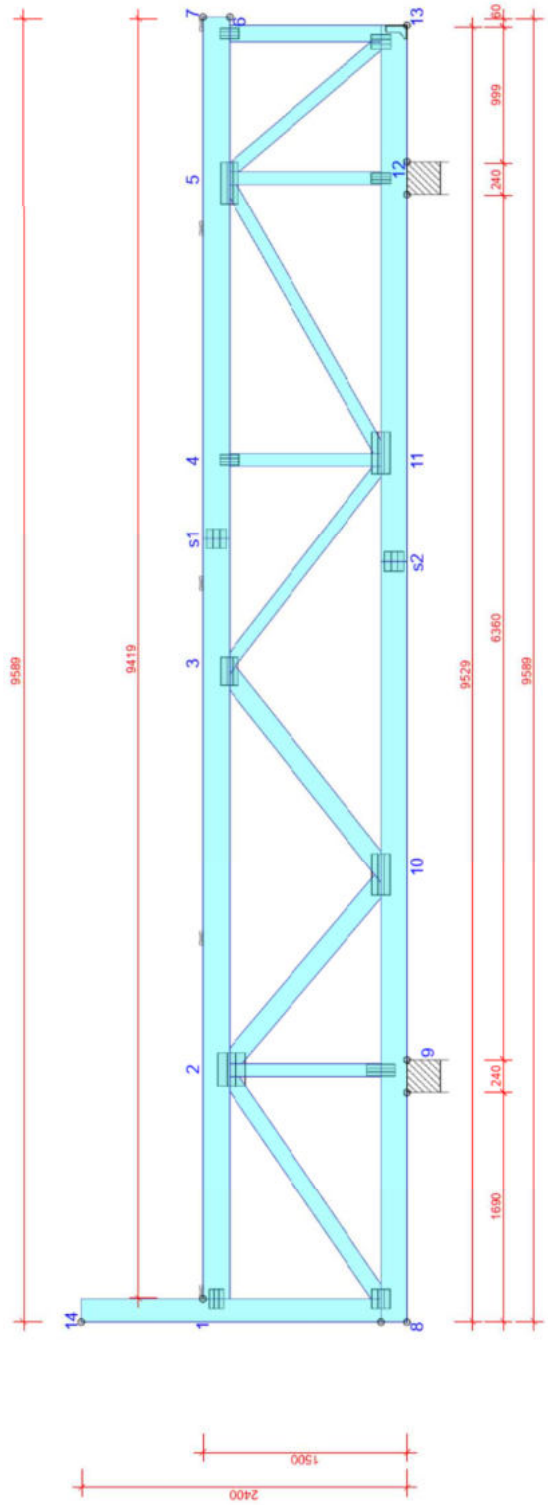

TARCICA GRUBOŚĆ 60 mm

WIĄZAR: OD - DO	WYSOKOŚĆ mm	KLASA	STĘŻENIE mm/szt.
1-7	195	C24	2605
6-13	195	C24	4671
8-14	120	C24	1110
2-8	170	C24	2205
2-9	120	C24	Brak
2-10	95	C24	Brak
3-10	145	C24	Brak
3-11	145	C24	Brak
4-11	95	C24	Brak
5-11	95	C24	Brak
5-12	95	C24	Brak
5-13	95	C24	Brak

OBCIĄŻENIA (N/m²)

STREFA ŚNIEGOWA:	2
OBC. ŚNIEGIEM (Sk, 300 m n.p.m.):	900 N/m²
OBC. WIATREM (qp(z)):	785 N/m²
OBC. ZMIENNE NA PASIE DOLNYM:	500
OBC. STAŁE NA DACHU:	2400
OBC. STAŁE NA SUFICIE:	500
OBC. STAŁE NA ŚCIANIE:	300
OBC. STAŁE NA SUFICIE WYSTAWIONYM:	300
POZOSTAŁE OBCIĄŻENIA DOSTĘPNE SĄ NA WYDRUKACH OBLICZEŃ DODANO CIĘŻAR WŁASNY	

USTAWIENIA OGÓLNE

GRUBOŚĆ TARCICY (mm):	60
CIĘŻAR WIĄZARA (kg/warstwę):	173
ROZSTAW WIĄZARÓW (mm):	1000
WSPÓŁCZYNNIK REDYSTRYBUCJI OBCIĄŻEŃ:	1
KLASA KONSEKWENCJI:	CC2
KLASA UŻYTKOWANIA:	2 = 65% <= WW < 85%
STĘŻENIA: ZOBACZ TABELĘ TARCICY	

WYTYCZNE OGÓLNE

KONSTRUKCJA ZOSTAŁA OBLICZONA PRZY UŻYCIU PROGRAMU KOMPUTEROWEGO "MITEK PAMIR", WIĄZAR-DACH - LICENSE: 3868
NORMA DO PROJEKT.: PN-EN 1995-1-1:2010 + NA
PEŁNE REZULTATY OBLICZEŃ DOSTĘPNE NA WYDR. OBLICZEŃ

Rysunek jest chroniony prawem autorskim i nie może być kopiowany, rozprowadzany lub wykorzystywany w inny sposób bez zgody autora.

WIĄZAR-DACH

NAZWA OBIEKTU	Adaptacja dokumentacji projektowej Żłobka Publicznego
ADRES OBIEKTU	97-200 Tomaszów Mazowiecki, ul. Kombatantów 5
TYTUŁ RYSUNKU	Wiązar G3
PROJEKTOWAŁ	mgr. inż Maciej Ziółek
OPRACOWAŁ	
SPRAWDZIŁ	mgr.inż Ewa Owczarek
SKALA:	1:45
DATA:	22.06.2021
NR RYS:	

WERSJA: 10.0 SR1 (3dbJ919) CZAS: 22:35 Plik: p-87-2021 żłobek Tomaszow Maz

G4 - 1szt.

STĘŻENIA ZGODNIE Z TABELĄ TARCICY A STABILNOŚĆ CAŁEJ KONSTRUKCJI POWINNA BYĆ ZAPROJEKTOWANA OSOBNO
LONGITUDINAL BRACES MUST BE INSTALLED PRIOR TO STANDING ON HORIZONTAL TOP CHORDS
⊠ OZNACZA STĘŻENIE

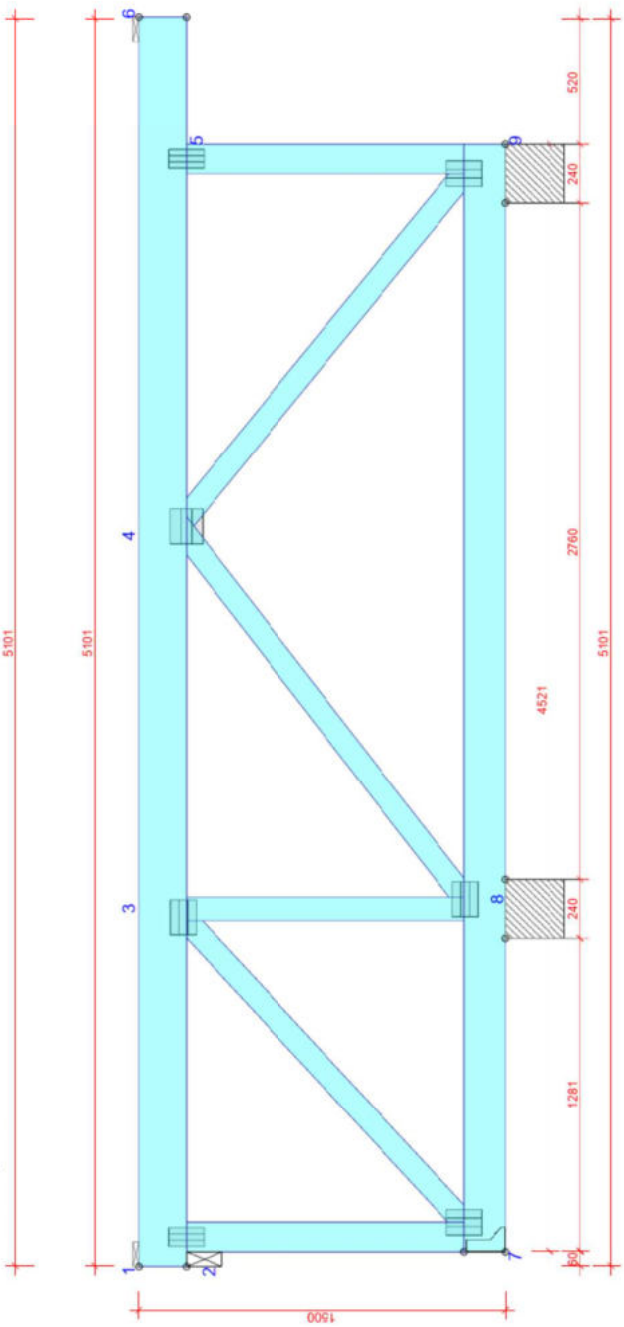

TARCICA GRUBOŚĆ 60 mm

WIĄZAR: OD - DO	WYSOKOŚĆ mm	KLASA	STĘŻENIE m/szt.
1-6	195	C24	5101
7-9	170	C24	4521
2-7	120	C24	1135
5-9	120	C24	1135
3-7	95	C24	Brak
3-8	95	C24	Brak
4-8	95	C24	Brak
4-9	95	C24	Brak

OBCIĄŻENIA (N/m²)

STREFA ŚNIEGOWA:		2
OBC. ŚNIEGIEM (SK. 300 m n.p.m.):	900 N/m²	
OBC. WIATREM (qp/z)):	785 N/m²	
OBC. ZMIENNE NA PASIE DOLNYM:		500
OBC. STAŁE NA DACHU:		2400
OBC. STAŁE NA SUFICIE:		500
DODANO CIĘŻAR WŁASNY		

USTAWIENIA OGÓLNE

GRUBOŚĆ TARCICY (mm):	60
CIĘŻAR WIĄZARA (kg/warstwę):	78
ROZSTAW WIĄZARÓW (mm):	1000
WSPÓŁCZYNNIK REDYSTRYBUCJI OBCIĄŻEŃ:	1
KLASA KONSEKWENCJI:	CC2
KLASA UŻYTKOWANIA:	2 = 65% <= WW < 85%
STĘŻENIA: ZOBACZ TABELE TARCICY	

WYTYCZNE OGÓLNE

KONSTRUKCJA ZOSTAŁA OBLICZONA PRZY UŻYCIU PROGRAMU KOMPUTEROWEGO "MITEK PAMIR", WIĄZAR-DACH - LICENSE: 3868
NORMA DO PROJEKT: PN-EN 1995-1-1:2010 + NA
PEŁNE REZULTATY OBLICZEŃ DOSTĘPNE NA WYDR. OBLICZEŃ

Ten rysunek jest chroniony prawem autorskim i nie może być kopiowany, rozpowszechniany lub wykorzystywany w inny sposób bez zgody autora.

WIĄZAR-DACH

NAZWA OBIEKTU	Adaptacja dokumentacji projektowej Żłobka Publicznego
ADRES OBIEKTU	97-200 Tomaszów Mazowiecki, ul. Kombatantów 5
TYTUŁ RYSUNKU	Wiązar G4
PROJEKTOWAŁ	mgr. inż Maciej Ziółek
OPRACOWAŁ	
SPRAWDZIŁ	mgr.inż Ewa Owczarek
SKALA:	1:25
DATA:	22.06.2021
NR RYS:	

WERSJA: 10.0 SR1 (3d:3919) CZAS: 22:35 Plik: p-87-2021 żłobek Tomaszow Maz.

G5 - 1szt.

STĘŻENIA ZGODNIE Z TABELĄ TARCICY A STABILNOŚĆ CAŁEJ KONSTRUKCJI POWINNA BYĆ ZAPROJEKTOWANA OSOBNO
LONGITUDINAL BRACES MUST BE INSTALLED PRIOR TO STANDING ON HORIZONTAL TOP CHORDS
⊠ OZNACZA STĘŻENIE

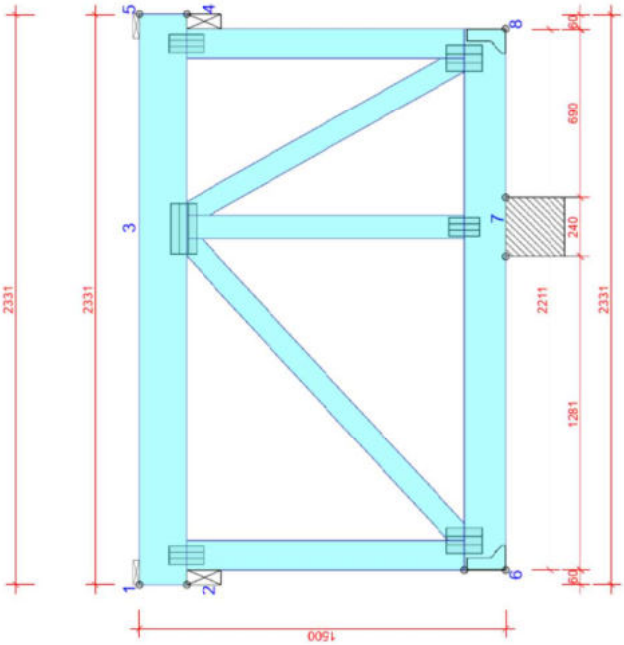

TARCICA GRUBOŚĆ 60 mm

WIĄZAR: OD - DO	WYSOKOŚĆ mm	KLASA	STĘŻENIE mm/szt.
1-5	195	C24	2331
6-8	170	C24	2211
2-6	120	C24	1135
4-8	120	C24	1135
3-6	95	C24	Brak
3-7	95	C24	Brak
3-8	95	C24	Brak

OBCIĄŻENIA (N/m²)

STREFA ŚNIEGOWA:		2
OBC. ŚNIEGIEM (Sk, 300 m n.p.m.):	900 N/m²	
OBC. WIATREM (qp(z)):	785 N/m²	
OBC. ZMIENNE NA PASIE DOLNYM:		500
OBC. STAŁE NA DACHU:		2400
OBC. STAŁE NA SUFICIE:		500
DODANO CIĘŻAR WŁASNY		

USTAWIENIA OGÓLNE

GRUBOŚĆ TARCICY (mm):	60
CIĘŻAR WIĄZARA (kg/warstwę):	45
ROZSTAW WIĄZARÓW (mm):	1000
WSPÓŁCZYNNIK REDYSTRYBUCJI OBCIĄŻEŃ:	1
KLASA KONSEKWENCJI:	CC2
KLASA UŻYTKOWANIA:	2 = 65% <= WW < 85%
STĘŻENIA: ZOBACZ TABELĘ TARCICY	

WYTYCZNE OGÓLNE

KONSTRUKCJA ZOSTAŁA OBLICZONA PRZY UŻYCIU PROGRAMU KOMPUTEROWEGO "MITEK PAMIR", WIĄZAR-DACH - LICENSE: 3868
NORMA DO PROJEKT.: PN-EN 1995-1-1:2010 + NA
PEŁNE REZULTATY OBLICZEŃ DOSTĘPNE NA WYDR. OBLICZEŃ

Rysunek jest chroniony prawem autorskim i nie może być kopiowany, rozprowadzany lub wykorzystywany w inny sposób bez zgody autora.

WIĄZAR-DACH

NAZWA OBIEKTU	Adaptacja dokumentacji projektowej Żłobka Publicznego
ADRES OBIEKTU	97-200 Tomaszów Mazowiecki, ul. Kombatantów 5
TYTUŁ RYSUNKU	Wiązar G5
PROJEKTOWAŁ	mgr. inż Maciej Ziółek
OPRACOWAŁ	
SPRAWDZIŁ	mgr.inż Ewa Owczarek

SKALA: 1:25
DATA: 22.06.2021
NR RYS:

WERSJA: 10.0 SR1 (3dbJ919) CZAS: 22:35 Plik: p-87-2021 złobek Tomaszow Maz

G6 - 1szt.

STĘŻENIA ZGODNIE Z TABELĄ TARCICY A STABILNOŚĆ CAŁEJ KONSTRUKCJI POWINNA BYĆ ZAPROJEKTOWANA OSOBNO
LONGITUDINAL BRACES MUST BE INSTALLED PRIOR TO STANDING ON HORIZONTAL TOP CHORDS
⊠ OZNACZA STĘŻENIE

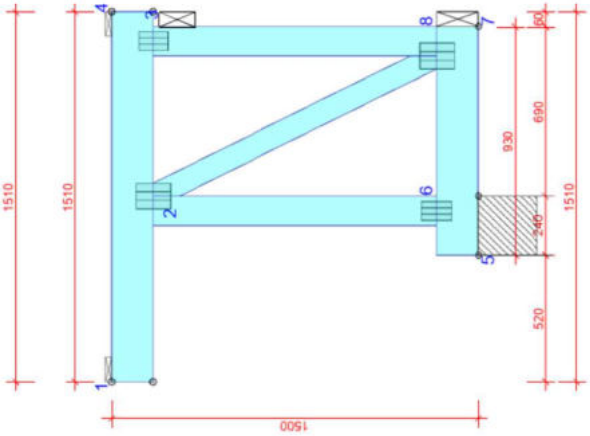

TARCICA GRUBOŚĆ 60 mm

WIĄZAR: OD - DO	WYSOKOŚĆ mm	KLASA	STĘŻENIE m/szt.
1-4	170	C24	1510
5-7	170	C24	930
2-6	120	C24	1160
3-8	120	C24	1160
2-8	95	C24	Brak

OBCIĄŻENIA (N/m²)

STREFA ŚNIEGOWA:	2
OBC. ŚNIEGIEM (SK, 300 m n.p.m.):	900 N/m²
OBC. WIATREM (qp/z):	785 N/m²
OBC. ZMIENNE NA PASIE DOLNYM:	500
OBC. STAŁE NA DACHU:	2400
OBC. STAŁE NA SUFICIE:	500
OBC. STAŁE NA ŚCIANIE:	300

DODANO CIĘŻAR WŁASNY

USTAWIENIA OGÓLNE

GRUBOŚĆ TARCICY (mm):	60
CIĘŻAR WIĄZARA (kg/warstwę):	25
ROZSTAW WIĄZARÓW (mm):	1000
WSPÓŁCZYNNIK REDYSTRYBUCJI OBCIĄŻEŃ:	1
KLASA KONSEKWENCJI:	CC2
KLASA UŻYTKOWANIA:	2 = 65% <= WW < 85%
STĘŻENIA: ZOBACZ TABELE TARCICY	

WYTYCZNE OGÓLNE

KONSTRUKCJA ZOSTAŁA OBLICZONA PRZY UŻYCIU PROGRAMU KOMPUTEROWEGO "MITEK PAMIR", WIĄZAR-DACH - LICENSE: 3868
NORMA DO PROJEKT.: PN-EN 1995-1-1:2010 + NA
PEŁNE REZULTATY OBLICZEŃ DOSTĘPNE NA WYDR. OBLICZEŃ

Wyłączne prawa autorskie, jest chronione prawem autorskim i nie może być kopiowany, rozpowszechniany lub wykorzystywany w inny sposób bez zgody autora.

WIĄZAR-DACH

NAZWA OBIEKTU	Adaptacja dokumentacji projektowej Żłobka Publicznego
ADRES OBIEKTU	97-200 Tomaszów Mazowiecki, ul. Kombatantów 5
TYTUŁ RYSUNKU	Wiązar G6
PROJEKTOWAŁ	mgr. inż Maciej Ziółek
OPRACOWAŁ	
SPRAWDZIŁ	mgr.inż Ewa Owczarek
SKALA:	1:25
DATA:	22.06.2021
NR RYS:	

WERSJA: 10.0 SR1 (3dt3919) CZAS: 22:35 Plik: p-87-2021 żłobek Tomaszow Maz.

G7 - 3szt.

STĘŻENIA ZGODNIE Z TABELĄ TARCICY A STABILNOŚĆ CAŁEJ KONSTRUKCJI POWINNA BYĆ ZAPROJEKTOWANA OSOBNO
LONGITUDINAL BRACES MUST BE INSTALLED PRIOR TO STANDING ON HORIZONTAL TOP CHORDS
⊠ OZNACZA STĘŻENIE

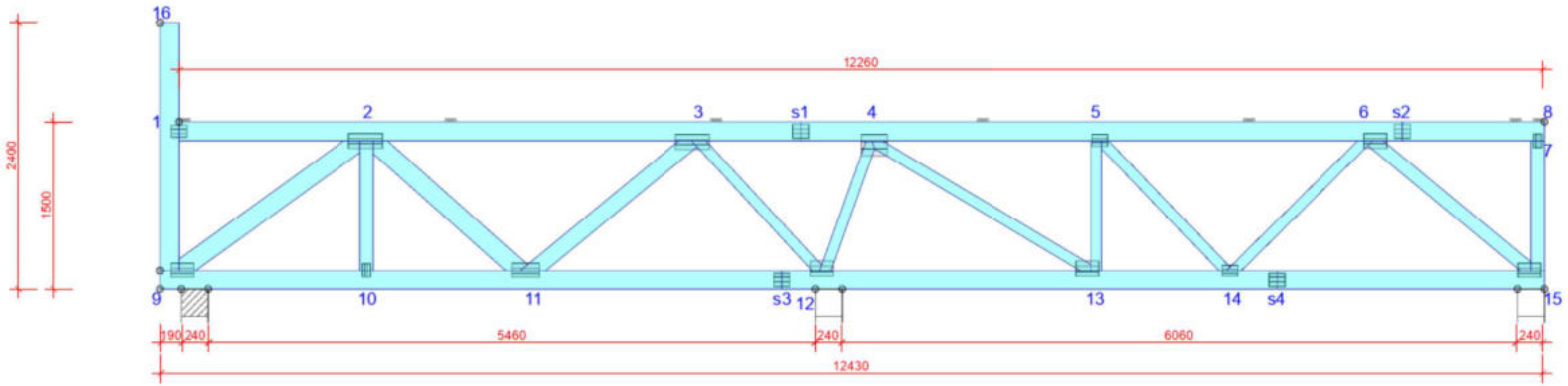

TARCICA GRUBOŚĆ 60 mm			
WIĄZAR-OD - DO	WYSOKOŚĆ mm	KLASA	STĘŻENIE mm/szt.
1-8	170	C24	2390
9-15	170	C24	6759
7-15	120	C24	1160
9-16	170	C24	2230
2-9	170	C24	Brak
2-10	120	C24	Brak
2-11	170	C24	Brak
3-11	145	C24	Brak
3-12	95	C24	Brak
4-12	95	C24	Brak
4-13	95	C24	Brak
5-13	95	C24	Brak
5-14	95	C24	Brak
6-14	95	C24	Brak
6-15	120	C24	Brak

OBCIĄŻENIA (N/m²)	
STREFA ŚNIEGOWA:	2
OBC. ŚNIEGIEM (Sk, 300 m n.p.m.):	900 N/m²
OBC. WIATREM (qp(z)):	785 N/m²
OBC. ZMIENNE NA PASIE DOLNYM:	500
OBC. STAŁE NA DACHU:	2400
OBC. STAŁE NA ŚCIANIE:	300
OBC. STAŁE NA SUFICIE:	500
OBC. STAŁE NA SUFICIE WYSTAWIONYM:	300

POZOSTAŁE OBCIĄŻENIA DOSTĘPNE SĄ NA WYDRUKACH OBLICZEŃ
DODANO CIĘŻAR WŁASNY

USTAWIENIA OGÓLNE	
GRUBOŚĆ TARCICY (mm):	60
CIĘŻAR WIĄZARA (kg/warstwę):	206
ROZSTAW WIĄZARÓW (mm):	1000
WSPÓŁCZYNNIK REDYSTRYBUCJI OBCIĄŻEŃ:	1
KLASA KONSEKWENCJI:	CC2
KLASA UŻYTKOWANIA:	2 = 65% <= WW < 85%
STĘŻENIA: ZOBACZ TABELĘ TARCICY	

WYTYCZNE OGÓLNE

KONSTRUKCJA ZOSTAŁA OBLICZONA PRZY UŻYCIU PROGRAMU KOMPUTEROWEGO "MITEK PAMIR", WIĄZAR-DACH - LICENSE: 3868
NORMA DO PROJEKT.: PN-EN 1995-1-1:2010 + NA
PEŁNE REZULTATY OBLICZEŃ DOSTĘPNE NA WYDR. OBLICZEŃ

© Rysunek jest chroniony prawem autorskim i nie może być kopiowany, rozprowadzany lub wykorzystywany w inny sposób bez zgody autora.

WIĄZAR-DACH	NAZWA OBIEKTU	Adaptacja dokumentacji projektowej Żłobka Publicznego	
	ADRES OBIEKTU	97-200 Tomaszów Mazowiecki, ul. Kombatantów 5	
TYTUŁ RYSUNKU	Wiązar G7		
PROJEKTOWAŁ	mgr. inż Maciej Ziółek		SKALA: 1:55
OPRACOWAŁ			DATA: 22.06.2021
SPRAWDZIŁ	mgr.inż Ewa Owczarek		NR RYS:

WERSJA: 10.0 SR1 (3db3919) CZAS: 22:35 Plik: p-87-2021 zlobek Tomaszow Maz

PROJEKT KONSTRUKCJI DACHU

Budowa *budynku żłobka w ramach zadania pn: „Adaptacja dokumentacji projektowej Żłobka Publicznego w lokalizacji przy ul. Kombatantów wraz z budową Żłobka"*

97-200 Tomaszów Mazowiecki, ul. Kombatantów 5, dz. nr 373, 372, 382/93 oraz 376, 382/56

G8 - 13szt.

STĘŻENIA ZGODNIE Z TABELĄ TARCICY A STABILNOŚĆ CAŁEJ KONSTRUKCJI POWINNA BYĆ ZAPROJEKTOWANA OSOBNO
LONGITUDINAL BRACES MUST BE INSTALLED PRIOR TO STANDING ON HORIZONTAL TOP CHORDS
⊠ OZNACZA STĘŻENIE

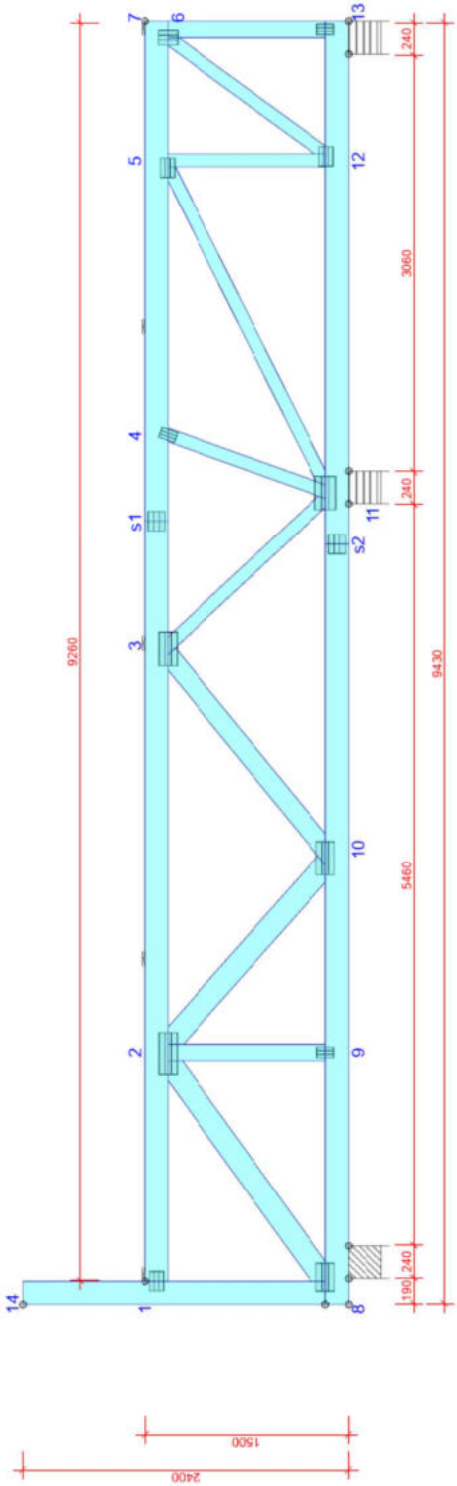

TARCICA GRUBOŚĆ 60 mm

WIĄZAR: OD - DO	WYSOKOŚĆ mm	KLASA	STĘŻENIE m/szt
1-7	170	C24	2322
8-13	170	C24	9430
8-13	120	C24	1160
8-14	170	C24	2230
2-8	170	C24	Brak
2-9	120	C24	Brak
2-10	170	C24	Brak
3-10	145	C24	Brak
3-11	95	C24	Brak
4-11	95	C24	Brak
5-11	95	C24	Brak
5-12	95	C24	Brak
6-12	95	C24	Brak

OBCIĄŻENIA (N/m²)

STREFA ŚNIEGOWA:	2
OBC. ŚNIEGIEM (SK. 300 m n.p.m.):	900 N/m²
OBC. WIATREM (qp/z):	785 N/m²
OBC. ZMIENNE NA PASIE DOLNYM:	500
OBC. STAŁE NA DACHU:	2400
OBC. STAŁE NA ŚCIANIE:	300
OBC. STAŁE NA SUFICIE:	500
OBC. STAŁE NA SUFICIE WYSTAWIONYM:	300

POZOSTAŁE OBCIĄŻENIA DOSTĘPNE SĄ NA WYDRUKACH OBLICZEŃ
DODANO CIĘŻAR WŁASNY

USTAWIENIA OGÓLNE

GRUBOŚĆ TARCICY (mm):	60
CIĘŻAR WIĄZARA (kg/warstwę):	163
ROZSTAW WIĄZARÓW (mm):	1000
WSPÓŁCZYNNIK REDYSTRYBUCJI OBCIĄŻEŃ:	1
KLASA KONSEKWENCJI:	CC2
KLASA UŻYTKOWANIA:	2 = 65% <= WW < 85%
STĘŻENIA: ZOBACZ TABELĘ TARCICY	

WYTYCZNE OGÓLNE

KONSTRUKCJA ZOSTAŁA OBLICZONA PRZY UŻYCIU PROGRAMU KOMPUTEROWEGO "MITEK PAMIR",
WIĄZAR-DACH - LICENSE: 3868
NORMA DO PROJEKT: PN-EN 1995-1-1:2010 + NA
PEŁNE REZULTATY OBLICZEŃ DOSTĘPNE NA WYDR. OBLICZEŃ

Rysunek jest chronionym prawem autorskim i nie może być kopiowany, rozpowszechniany lub wykorzystywany w inny sposób bez zgody autora.

WIĄZAR-DACH

NAZWA OBIEKTU	Adaptacja dokumentacji projektowej Żłobka Publicznego
ADRES OBIEKTU	97-200 Tomaszów Mazowiecki, ul. Kombatantów 5
TYTUŁ RYSUNKU	Wiązar G8
PROJEKTOWAŁ	mgr. inż Maciej Ziółek
OPRACOWAŁ	
SPRAWDZIŁ	mgr.inż Ewa Owczarek
SKALA:	1:45
DATA:	22.06.2021
NR RYS:	

WERSJA: 10.0 SR1 (3.6.3919) CZAS: 22:35 Plik: p-87-2021 zlobek Tomaszow Maz.

G9 - 5szt.

STĘŻENIA ZGODNIE Z TABELĄ TARCICY A STABILNOŚĆ CAŁEJ KONSTRUKCJI POWINNA BYĆ ZAPROJEKTOWANA OSOBNO
LONGITUDINAL BRACES MUST BE INSTALLED PRIOR TO STANDING ON HORIZONTAL TOP CHORDS
⊠ OZNACZA STĘŻENIE

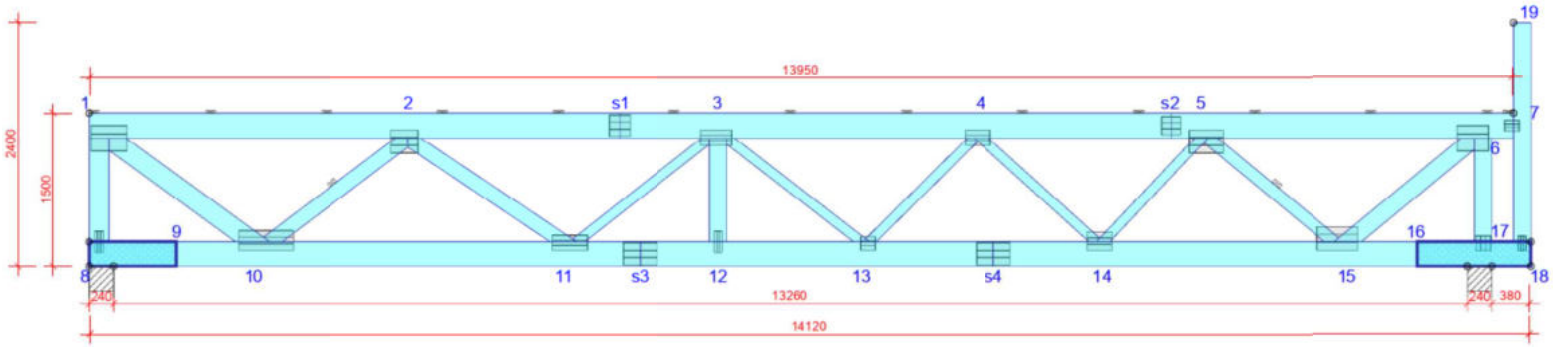

TARCICA GRUBOŚĆ 60 mm			
WIĄZAR-OD - DO	WYSOKOŚĆ mm	KLASA	STĘŻENIE mm/szt.
1-7	245	C24	1137
8-18	245	C24	10989
8-9	1x60x245	C24	Brak
16-18	1x60x245	C24	Brak
1-8	195	C24	1010
6-17	170	C24	1010
18-19	170	C24	2155
1-10	195	C24	Brak
2-10	145	C24	1
2-11	145	C24	Brak
3-11	95	C24	Brak
3-12	170	C24	Brak
3-13	95	C24	Brak
4-13	95	C24	Brak
4-14	95	C24	Brak
5-14	95	C24	Brak
5-15	120	C24	1
6-15	170	C24	Brak

OBCIĄŻENIA (N/m²)	
STREFA ŚNIEGOWA:	2
OBC. ŚNIEGIEM (Sk, 300 m n.p.m.):	900 N/m²
OBC. WIATREM (qp(z)):	785 N/m²
OBC. ZMIENNE NA PASIE DOLNYM:	500
OBC. STAŁE NA DACHU:	2400
OBC. STAŁE NA SUFICIE:	500
OBC. STAŁE NA SUFICIE WYSTAWIONYM:	300
OBC. STAŁE NA ŚCIANIE:	300

POZOSTAŁE OBCIĄŻENIA DOSTĘPNE SĄ NA WYDRUKACH OBLICZEŃ
DODANO CIĘŻAR WŁASNY

USTAWIENIA OGÓLNE	
GRUBOŚĆ TARCICY (mm):	60
CIĘŻAR WIĄZARA (kg/warstwę):	322
ROZSTAW WIĄZARÓW (mm):	907
WSPÓŁCZYNNIK REDYSTRYBUCJI OBCIĄŻEŃ:	1
KLASA KONSEKWENCJI:	CC2
KLASA UŻYTKOWANIA:	2 = 65% <= WW < 85%
STĘŻENIA: ZOBACZ TABELĘ TARCICY	

WYTYCZNE OGÓLNE

KONSTRUKCJA ZOSTAŁA OBLICZONA PRZY UŻYCIU PROGRAMU KOMPUTEROWEGO "MITEK PAMIR", Pamir Projekt - LICENSE: 3932
NORMA DO PROJEKT.: PN-EN 1995-1-1:2010 + NA
PEŁNE REZULTATY OBLICZEŃ DOSTĘPNE NA WYDR. OBLICZEŃ

© Rysunek jest chroniony prawem autorskim i nie może być kopiowany, rozprowadzany lub wykorzystywany w inny sposób bez zgody autora.

WIĄZAR-DACH	NAZWA OBIEKTU	Adaptacja dokumentacji projektowej Żłobka Publicznego	
	ADRES OBIEKTU	97-200 Tomaszów Mazowiecki, ul. Kombatantów 5	
TYTUŁ RYSUNKU	Wiązar G9		
PROJEKTOWAŁ	mgr. inż Maciej Ziółek		SKALA: 1:60
OPRACOWAŁ			DATA: 29.06.2021
SPRAWDZIŁ	mgr.inż Ewa Owczarek		NR RYS:

WERSJA: 10.0 SR1 (3db3919) CZAS: 11:23 Plik: p-87-2021 zlobek Tomaszow Maz

PROJEKT KONSTRUKCJI DACHU

Budowa *budynku żłobka w ramach zadania pn: „Adaptacja dokumentacji projektowej Żłobka Publicznego w lokalizacji przy ul. Kombatantów wraz z budową Żłobka"*

97-200 Tomaszów Mazowiecki, ul. Kombatantów 5, dz. nr 373, 372, 382/93 oraz 376, 382/56

G10 - 3szt.

STĘŻENIA ZGODNIE Z TABELĄ TARCICY A STABILNOŚĆ CAŁEJ KONSTRUKCJI POWINNA BYĆ ZAPROJEKTOWANA OSOBNO
LONGITUDINAL BRACES MUST BE INSTALLED PRIOR TO STANDING ON HORIZONTAL TOP CHORDS
⊠ OZNACZA STĘŻENIE

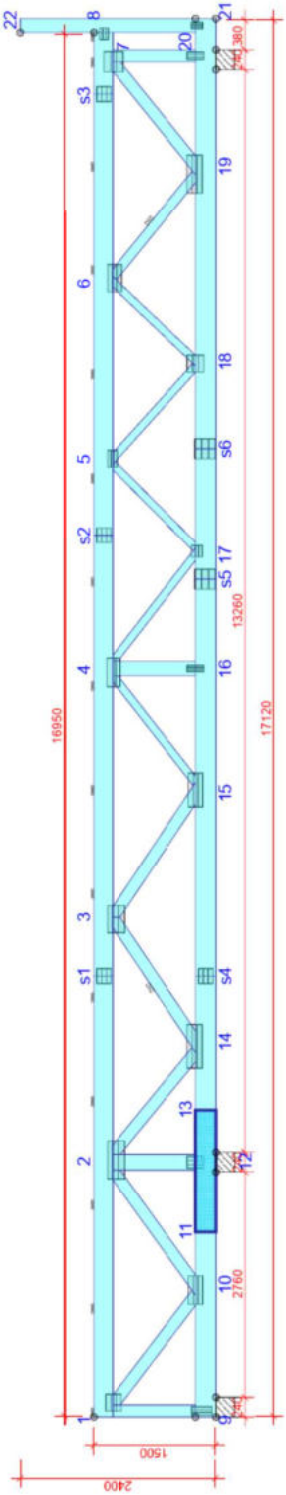

TARCICA GRUBOŚĆ 60 mm			
WIĄZAR: OD - DO	WYSOKOŚĆ mm	KLASA	STĘŻENIE m/szt.
1-8	245	C24	1272
9-21	245	C24	1813
11-13	2x60x245	C24	Brak
1-9	145	C24	1010
7-20	145	C24	1010
21-22	170	C24	2155
1-10	145	C24	Brak
2-10	145	C24	Brak
2-12	195	C24	Brak
2-14	145	C24	Brak
3-14	145	C24	1
3-15	145	C24	Brak
4-15	95	C24	Brak
4-16	170	C24	Brak
4-17	95	C24	Brak
5-17	95	C24	Brak
5-18	95	C24	Brak
6-18	95	C24	Brak
6-19	120	C24	1
7-19	145	C24	Brak

OBCIĄŻENIA (N/m²)		
STREFA ŚNIEGOWA:		2
OBC. ŚNIEGIEM (SK, 300 m n.p.m.):	900 N/m²	
OBC. WIATREM (qp/z):	785 N/m²	
OBC. ZMIENNE NA PASIE DOLNYM:		500
OBC. STAŁE NA DACHU:		2400
OBC. STAŁE NA SUFICIE:		500
OBC. STAŁE NA SUFICIE WYSTAWIONYM:		300
OBC. STAŁE NA ŚCIANIE:		300
POZOSTAŁE OBCIĄŻENIA DOSTĘPNE SĄ NA WYDRUKACH OBLICZEŃ DODANO CIĘŻAR WŁASNY		

USTAWIENIA OGÓLNE	
GRUBOŚĆ TARCICY (mm):	60
CIĘŻAR WIĄZARA (kg/warstwę):	390
ROZSTAW WIĄZARÓW (mm):	1018
WSPÓŁCZYNNIK REDYSTRYBUCJI OBCIĄŻEŃ:	1
KLASA KONSEKWENCJI:	CC2
KLASA UŻYTKOWANIA:	2 = 65% <= WW < 85%
STĘŻENIA: ZOBACZ TABELE TARCICY	

WYTYCZNE OGÓLNE
KONSTRUKCJA ZOSTAŁA OBLICZONA PRZY UŻYCIU PROGRAMU KOMPUTEROWEGO "MITEK PAMIR", Pamir Projekt - LICENSE: 3932
NORMA DO PROJEKT.: PN-EN 1995-1-1:2010 + NA
PEŁNE REZULTATY OBLICZEŃ DOSTĘPNE NA WYDR. OBLICZEŃ

Wydruk jest chroniony prawem autorskim i nie może być kopiowany, rozpowszechniany lub wykorzystywany w inny sposób bez zgody autora.

WIĄZAR-DACH

NAZWA OBIEKTU	Adaptacja dokumentacji projektowej Żłobka Publicznego
ADRES OBIEKTU	97-200 Tomaszów Mazowiecki, ul. Kombatantów 5
TYTUŁ RYSUNKU	Wiązar G10
PROJEKTOWAŁ	mgr. inż Maciej Ziółek
OPRACOWAŁ	
SPRAWDZIŁ	mgr.inż Ewa Owczarek
SKALA:	1:75
DATA:	29.06.2021
NR RYS:	

WERSJA: 10.0 SR1 (3d:3919) CZAS: 11:27 Plik: p-87-2021 zlobek Tomaszow Maz.

G11.1 - 17szt.

STĘŻENIA ZGODNIE Z TABELĄ TARCICY A STABILNOŚĆ CAŁEJ KONSTRUKCJI POWINNA BYĆ ZAPROJEKTOWANA OSOBNO
LONGITUDINAL BRACES MUST BE INSTALLED PRIOR TO STANDING ON HORIZONTAL TOP CHORDS
⊠ OZNACZA STĘŻENIE

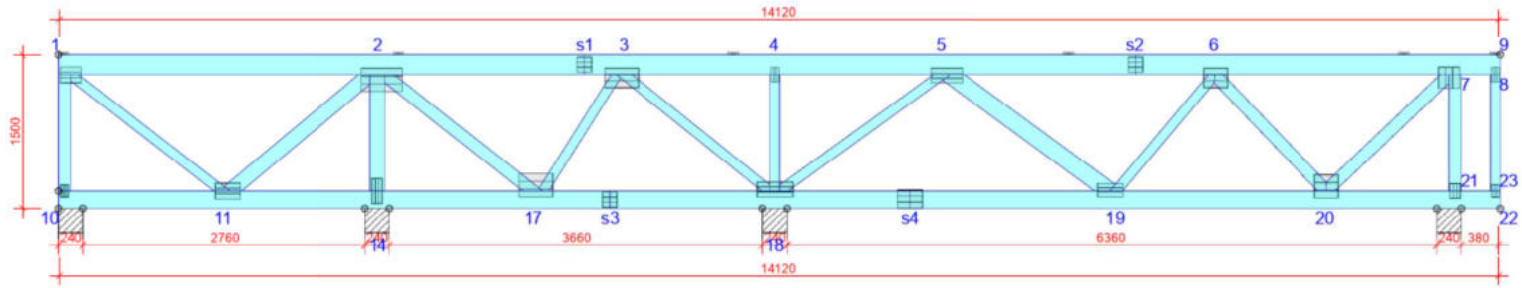

TARCICA GRUBOŚĆ 60 mm

WIĄZAR-OD - DO	WYSOKOŚĆ mm	KLASA	STĘŻENIE mm/szt.
1-9	195	C24	3282
10-22	170	C24	9200
1-10	120	C24	1135
7-21	120	C24	1135
8-23	95	C24	1135
1-11	95	C24	Brak
2-11	145	C24	Brak
2-14	145	C24	Brak
2-17	120	C24	Brak
3-17	95	C24	Brak
3-18	95	C24	Brak
4-18	95	C24	Brak
5-18	95	C24	Brak
5-19	170	C24	Brak
6-19	95	C24	Brak
6-20	120	C24	Brak
7-20	120	C24	Brak

OBCIĄŻENIA (N/m²)

STREFA ŚNIEGOWA:	2
OBC. ŚNIEGIEM (Sk, 300 m n.p.m.):	900 N/m²
OBC. WIATREM (qp(z)):	785 N/m²
OBC. ZMIENNE NA PASIE DOLNYM:	500
OBC. STAŁE NA DACHU:	2400
OBC. STAŁE NA ŚCIANIE:	300
OBC. STAŁE NA SUFICIE:	500
OBC. STAŁE NA SUFICIE WYSTAWIONYM:	300

POZOSTAŁE OBCIĄŻENIA DOSTĘPNE SĄ NA WYDRUKACH OBLICZEŃ
DODANO CIĘŻAR WŁASNY

USTAWIENIA OGÓLNE

GRUBOŚĆ TARCICY (mm):	60
CIĘŻAR WIĄZARA (kg/warstwę):	243
ROZSTAW WIĄZARÓW (mm):	701
WSPÓŁCZYNNIK REDYSTRYBUCJI OBCIĄŻEŃ:	1
KLASA KONSEKWENCJI:	CC2
KLASA UŻYTKOWANIA:	2 = 65% <= WW < 85%
STĘŻENIA: ZOBACZ TABELĘ TARCICY	

WYTYCZNE OGÓLNE

KONSTRUKCJA ZOSTAŁA OBLICZONA PRZY UŻYCIU PROGRAMU KOMPUTEROWEGO "MITEK PAMIR", Pamir Projekt - LICENSE: 3932
NORMA DO PROJEKT.: PN-EN 1995-1-1:2010 + NA
PEŁNE REZULTATY OBLICZEŃ DOSTĘPNE NA WYDR. OBLICZEŃ

© Rysunek jest chroniony prawem autorskim i nie może być kopiowany, rozprowadzany lub wykorzystywany w inny sposób bez zgody autora.

WIĄZAR-DACH

	NAZWA OBIEKTU	Adaptacja dokumentacji projektowej Żłobka Publicznego	
	ADRES OBIEKTU	97-200 Tomaszów Mazowiecki, ul. Kombatantów 5	
TYTUŁ RYSUNKU	Wiązar G11		
PROJEKTOWAŁ	mgr. inż Maciej Ziółek		SKALA: 1:60
OPRACOWAŁ			DATA: 29.06.2021
SPRAWDZIŁ	mgr.inż Ewa Owczarek		NR RYS:

WERSJA: 10.0 SR1 (3db3919) CZAS: 11:29 Plik: p-87-2021 zlobek Tomaszow Maz

PROJEKT KONSTRUKCJI DACHU

Budowa *budynku żłobka w ramach zadania pn: „Adaptacja dokumentacji projektowej Żłobka Publicznego w lokalizacji przy ul. Kombatantów wraz z budową Żłobka"*

97-200 Tomaszów Mazowiecki, ul. Kombatantów 5, dz. nr 373, 372, 382/93 oraz 376, 382/56

G11.2 - 6szt.

STĘŻENIA ZGODNIE Z TABELĄ TARCICY A STABILNOŚĆ CAŁEJ KONSTRUKCJI POWINNA BYĆ ZAPROJEKTOWANA OSOBNO
LONGITUDINAL BRACES MUST BE INSTALLED PRIOR TO STANDING ON HORIZONTAL TOP CHORDS
⊠ OZNACZA STĘŻENIE

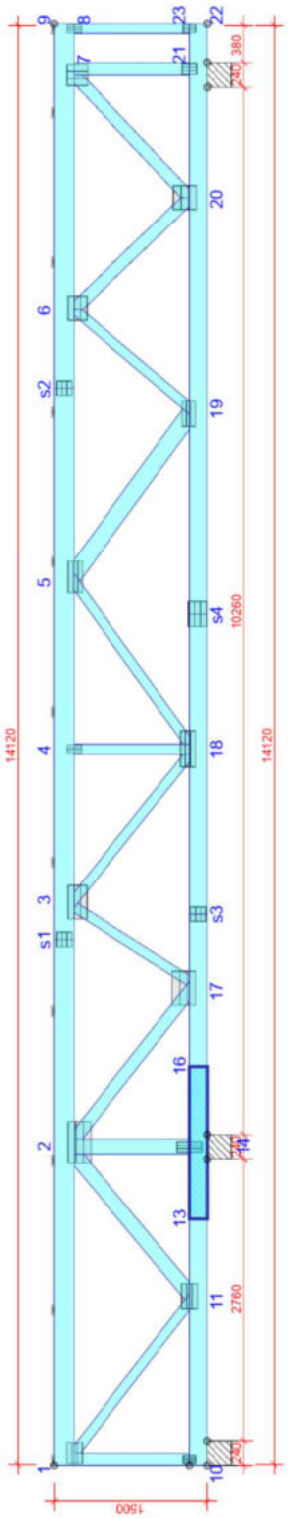

TARCICA GRUBOŚĆ 60 mm

WIĄZAR: OD - DO	WYSOKOŚĆ mm	KLASA	STĘŻENIE m/szt.
1-9	195	C24	1467
16-22	170	C24	2282
13-16	1x60x170	C24	Brak
1-10	120	C24	1135
7-21	120	C24	1135
8-23	95	C24	1135
1-11	95	C24	Brak
2-11	145	C24	Brak
2-14	145	C24	Brak
2-17	120	C24	Brak
3-17	95	C24	Brak
3-18	95	C24	Brak
4-18	95	C24	Brak
5-18	95	C24	Brak
5-19	170	C24	Brak
6-19	95	C24	Brak
6-20	120	C24	Brak
7-20	120	C24	Brak

OBCIĄŻENIA (N/m²)

STREFA ŚNIEGOWA:	2
OBC. ŚNIEGIEM (SK, 300 m n.p.m.):	900 N/m²
OBC. WIATREM (qp/z):	785 N/m²
OBC. ZMIENNE NA PASIE DOLNYM:	500
OBC. STAŁE NA DACHU:	2400
OBC. STAŁE NA SUFICIE:	500
OBC. STAŁE NA SUFICIE WYSTAWIONYM:	300
OBC. STAŁE NA ŚCIANIE:	300
DODANO CIĘŻAR WŁASNY	

USTAWIENIA OGÓLNE

GRUBOŚĆ TARCICY (mm):	60
CIĘŻAR WIĄZARA (kg/warstwę):	250
ROZSTAW WIĄZARÓW (mm):	1020
WSPÓŁCZYNNIK REDYSTRYBUCJI OBCIĄŻEŃ:	1
KLASA KONSEKWENCJI:	CC2
KLASA UŻYTKOWANIA:	2 = 65% <= WW < 85%
STĘŻENIA: ZOBACZ TABELE TARCICY	

WYTYCZNE OGÓLNE

KONSTRUKCJA ZOSTAŁA OBLICZONA PRZY UŻYCIU PROGRAMU KOMPUTEROWEGO "MITEK PAMIR", Pamir Projekt - LICENSE: 3932
NORMA DO PROJEKT.: PN-EN 1995-1-1:2010 + NA
PEŁNE REZULTATY OBLICZEŃ DOSTĘPNE NA WYDR. OBLICZEŃ

Rysunek jest chronionym prawem autorskim i nie może być kopiowany, rozpowszechniany lub wykorzystywany w inny sposób bez zgody autora.

WIĄZAR-DACH

NAZWA OBIEKTU	Adaptacja dokumentacji projektowej Żłobka Publicznego
ADRES OBIEKTU	97-200 Tomaszów Mazowiecki, ul. Kombatantów 5
TYTUŁ RYSUNKU	Wiązar G11
PROJEKTOWAŁ	mgr. inż Maciej Ziółek
OPRACOWAŁ	
SPRAWDZIŁ	mgr.inż Ewa Owczarek

SKALA: 1:60
DATA: 29.06.2021
NR RYS:

WERSJA: 10.0 SR1 (3dt.3919) CZAS: 11:29 Plik: p-87-2021 żłobek Tomaszow Maz.

G11.2 - 6szt.

STĘŻENIA ZGODNIE Z TABELĄ TARCICY A STABILNOŚĆ CAŁEJ KONSTRUKCJI POWINNA BYĆ ZAPROJEKTOWANA OSOBNO
LONGITUDINAL BRACES MUST BE INSTALLED PRIOR TO STANDING ON HORIZONTAL TOP CHORDS
⊠ OZNACZA STĘŻENIE

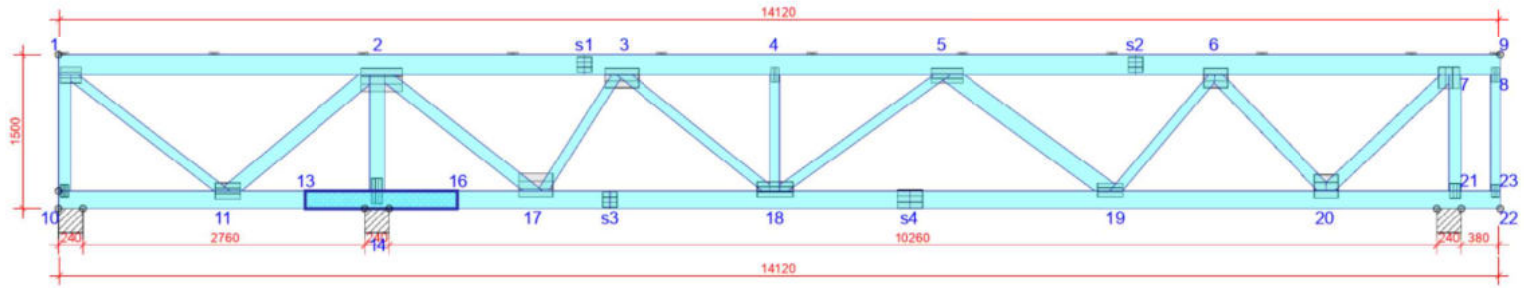

TARCICA GRUBOŚĆ 60 mm

WIĄZAR-OD - DO	WYSOKOŚĆ mm	KLASA	STĘŻENIE mm/szt.
1-9	195	C24	1467
19-22	170	C24	2282
13-16	1x60x170	C24	Brak
1-10	120	C24	1135
7-21	120	C24	1135
8-23	95	C24	1135
1-11	95	C24	Brak
2-11	145	C24	Brak
2-14	145	C24	Brak
2-17	120	C24	Brak
3-17	95	C24	Brak
3-18	95	C24	Brak
4-18	95	C24	Brak
5-18	95	C24	Brak
5-19	170	C24	Brak
6-19	95	C24	Brak
6-20	120	C24	Brak
7-20	120	C24	Brak

OBCIĄŻENIA (N/m²)

STREFA ŚNIEGOWA:	2
OBC. ŚNIEGIEM (Sk, 300 m n.p.m.):	900 N/m²
OBC. WIATREM (qp(z)):	785 N/m²
OBC. ZMIENNE NA PASIE DOLNYM:	500
OBC. STAŁE NA DACHU:	2400
OBC. STAŁE NA SUFICIE:	500
OBC. STAŁE NA SUFICIE WYSTAWIONYM:	300
OBC. STAŁE NA ŚCIANIE:	300

DODANO CIĘŻAR WŁASNY

USTAWIENIA OGÓLNE

GRUBOŚĆ TARCICY (mm):	60
CIĘŻAR WIĄZARA (kg/warstwę):	250
ROZSTAW WIĄZARÓW (mm):	1020
WSPÓŁCZYNNIK REDYSTRYBUCJI OBCIĄŻEŃ:	1
KLASA KONSEKWENCJI:	CC2
KLASA UŻYTKOWANIA:	2 = 65% <= WW < 85%

STĘŻENIA: ZOBACZ TABELĘ TARCICY

WYTYCZNE OGÓLNE

KONSTRUKCJA ZOSTAŁA OBLICZONA PRZY UŻYCIU PROGRAMU KOMPUTEROWEGO "MITEK PAMIR", Pamir Projekt - LICENSE: 3932
NORMA DO PROJEKT.: PN-EN 1995-1-1:2010 + NA
PEŁNE REZULTATY OBLICZEŃ DOSTĘPNE NA WYDR. OBLICZEŃ

Rysunek jest chroniony prawem autorskim i nie może być kopiowany, rozprowadzany lub wykorzystywany w inny sposób bez zgody autora.

WIĄZAR-DACH

	NAZWA OBIEKTU	Adaptacja dokumentacji projektowej Żłobka Publicznego	
	ADRES OBIEKTU	97-200 Tomaszów Mazowiecki, ul. Kombatantów 5	
TYTUŁ RYSUNKU	Wiązar G11		
PROJEKTOWAŁ	mgr. inż Maciej Ziółek		SKALA: 1:60
OPRACOWAŁ			DATA: 29.06.2021
SPRAWDZIŁ	mgr.inż Ewa Owczarek		NR RYS:

WERSJA: 10.0 SR1 (3db3919) CZAS: 11:29 Plik: p-87-2021 zlobek Tomaszow Maz

PROJEKT KONSTRUKCJI DACHU

Budowa *budynku żłobka w ramach zadania pn: „Adaptacja dokumentacji projektowej Żłobka Publicznego w lokalizacji przy ul. Kombatantów wraz z budową Żłobka"*

97-200 Tomaszów Mazowiecki, ul. Kombatantów 5, dz. nr 373, 372, 382/93 oraz 376, 382/56

G11.3 - 11szt.

STĘŻENIA ZGODNIE Z TABELĄ TARCICY A STABILNOŚĆ CAŁEJ KONSTRUKCJI POWINNA BYĆ ZAPROJEKTOWANA OSOBNO
LONGITUDINAL BRACES MUST BE INSTALLED PRIOR TO STANDING ON HORIZONTAL TOP CHORDS
⊠ OZNACZA STĘŻENIE

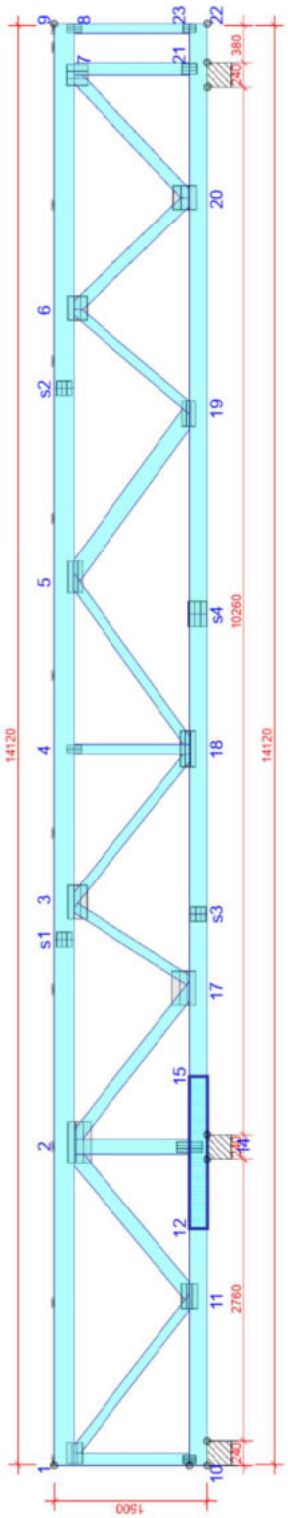

TARCICA GRUBOŚĆ 60 mm

WIĄZAR: OD - DO	WYSOKOŚĆ mm	KLASA	STĘŻENIE m/szt.
1-9	195	C24	1538
16-22	170	C24	2354
12-15	1x80x170	C24	Brak
1-10	120	C24	1135
7-21	120	C24	1135
8-23	95	C24	1135
1-11	95	C24	Brak
2-11	145	C24	Brak
2-14	145	C24	Brak
2-17	120	C24	Brak
3-17	95	C24	Brak
3-18	95	C24	Brak
4-18	95	C24	Brak
5-19	95	C24	Brak
6-19	170	C24	Brak
6-20	95	C24	Brak
7-20	120	C24	Brak
	120	C24	Brak

OBCIĄŻENIA (N/m²)

STREFA ŚNIEGOWA:	2
OBC. ŚNIEGIEM (SK. 300 m n.p.m.):	900 N/m²
OBC. WIATREM (qp/z):	785 N/m²
OBC. ZMIENNE NA PASIE DOLNYM:	500
OBC. STAŁE NA DACHU:	2400
OBC. STAŁE NA SUFICIE:	500
OBC. STAŁE NA SUFICIE WYSTAWIONYM:	300
OBC. STAŁE NA ŚCIANIE:	300
DODANO CIĘŻAR WŁASNY	

USTAWIENIA OGÓLNE

GRUBOŚĆ TARCICY (mm):	60
CIĘŻAR WIĄZARA (kg/warstwę):	250
ROZSTAW WIĄZARÓW (mm):	963
WSPÓŁCZYNNIK REDYSTRYBUCJI OBCIĄŻEŃ:	1
KLASA KONSEKWENCJI:	CC2
KLASA UŻYTKOWANIA:	2 = 65% <= WW < 85%
STĘŻENIA: ZOBACZ TABELE TARCICY	

WYTYCZNE OGÓLNE

KONSTRUKCJA ZOSTAŁA OBLICZONA PRZY UŻYCIU PROGRAMU KOMPUTEROWEGO "MITEK PAMIR", Pamir Projekt - LICENSE: 3932
NORMA DO PROJEKT.: PN-EN 1995-1-1:2010 + NA
PEŁNE REZULTATY OBLICZEŃ DOSTĘPNE NA WYDR. OBLICZEŃ

Rysunek jest chronionym prawem autorskim i nie może być kopiowany, rozpowszechniany lub wykorzystywany w inny sposób bez zgody autora.

WIĄZAR-DACH

NAZWA OBIEKTU	Adaptacja dokumentacji projektowej Żłobka Publicznego
ADRES OBIEKTU	97-200 Tomaszów Mazowiecki, ul. Kombatantów 5
TYTUŁ RYSUNKU	Wiązar G11
PROJEKTOWAŁ	mgr. inż Maciej Ziółek
OPRACOWAŁ	
SPRAWDZIŁ	mgr.inż Ewa Owczarek

SKALA: 1:60
DATA: 29.06.2021
NR RYS:

WERSJA: 10.0 SR1 (3dt.3919) CZAS: 11:29 Plik: p-87-2021 żłobek Tomaszow Maz.

G12 - 2szt.

STĘŻENIA ZGODNIE Z TABELĄ TARCICY A STABILNOŚĆ CAŁEJ KONSTRUKCJI POWINNA BYĆ ZAPROJEKTOWANA OSOBNO
LONGITUDINAL BRACES MUST BE INSTALLED PRIOR TO STANDING ON HORIZONTAL TOP CHORDS
⊠ OZNACZA STĘŻENIE

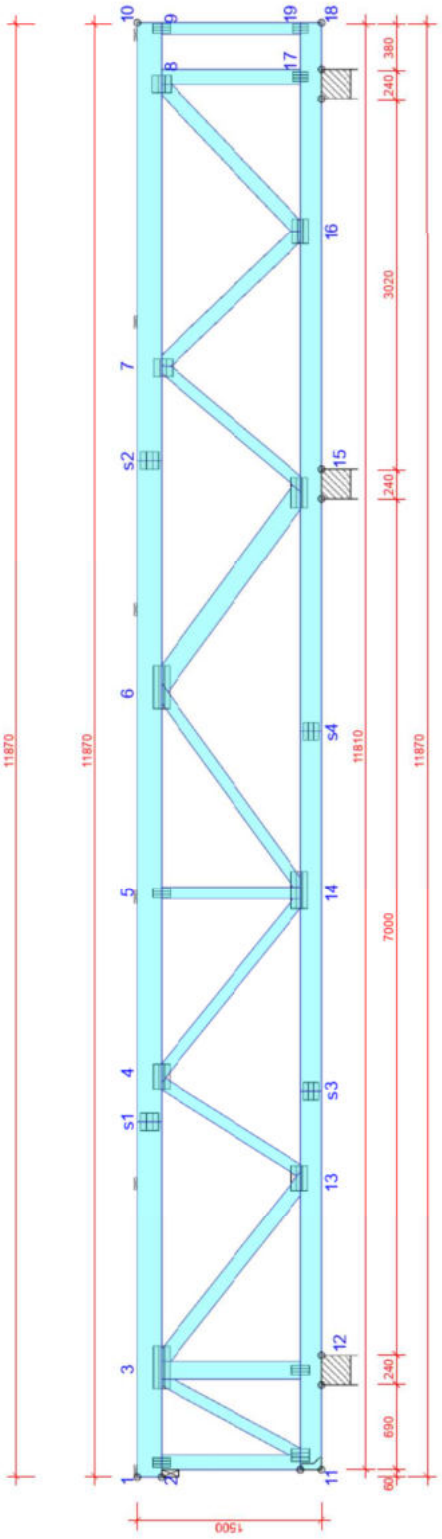

TARCICA GRUBOŚĆ 60 mm

WIĄZAR: OD - DO	WYSOKOŚĆ mm	KLASA	STĘŻENIE mm/szt.
1-10	195	C24	2344
11-18	170	C24	10679
2-11	120	C24	1135
8-17	120	C24	1135
9-19	95	C24	1135
3-11	95	C24	Brak
3-12	145	C24	Brak
3-13	120	C24	Brak
4-13	95	C24	Brak
4-14	95	C24	Brak
5-14	95	C24	Brak
6-14	95	C24	Brak
6-15	170	C24	Brak
7-15	95	C24	Brak
7-16	120	C24	Brak
8-16	120	C24	Brak

OBCIĄŻENIA (N/m²)

STREFA ŚNIEGOWA:	2
OBC. ŚNIEGIEM (Sk, 300 m n.p.m.):	900 N/m²
OBC. WIATREM (qp(z)):	785 N/m²
OBC. ZMIENNE NA PASIE DOLNYM:	500
OBC. STAŁE NA DACHU:	2400
OBC. STAŁE NA SUFICIE:	500
OBC. STAŁE NA SUFICIE WYSTAWIONYM:	300
OBC. STAŁE NA ŚCIANIE:	300
DODANO CIĘŻAR WŁASNY	

USTAWIENIA OGÓLNE

GRUBOŚĆ TARCICY (mm):	60
CIĘŻAR WIĄZARA (kg/warstwę):	199
ROZSTAW WIĄZARÓW (mm):	893
WSPÓŁCZYNNIK REDYSTRYBUCJI OBCIĄŻEŃ:	1
KLASA KONSEKWENCJI:	CC2
KLASA UŻYTKOWANIA:	2 = 65% <= WW < 85%
STĘŻENIA: ZOBACZ TABELĘ TARCICY	

WYTYCZNE OGÓLNE

KONSTRUKCJA ZOSTAŁA OBLICZONA PRZY UŻYCIU PROGRAMU KOMPUTEROWEGO "MITEK PAMIR", WIĄZAR-DACH - LICENSE: 3868
NORMA DO PROJEKT.: PN-EN 1995-1-1:2010 + NA
PEŁNE REZULTATY OBLICZEŃ DOSTĘPNE NA WYDR. OBLICZEŃ

Rysunek jest chroniony prawem autorskim i nie może być kopiowany, rozprowadzany lub wykorzystywany w inny sposób bez zgody autora.

WIĄZAR-DACH

NAZWA OBIEKTU	Adaptacja dokumentacji projektowej Żłobka Publicznego
ADRES OBIEKTU	97-200 Tomaszów Mazowiecki, ul. Kombatantów 5
TYTUŁ RYSUNKU	Wiązar G12
PROJEKTOWAŁ	mgr. inż Maciej Ziółek
OPRACOWAŁ	
SPRAWDZIŁ	mgr.inż Ewa Owczarek

SKALA: 1:50
DATA: 22.06.2021
NR RYS:

WERSJA: 10.0 SR1 (3db3919) CZAS: 22:35 Plik: p-87-2021 zlobek Tomaszow Maz

G13 - 2szt.

STĘŻENIA ZGODNIE Z TABELĄ TARCICY A STABILNOŚĆ CAŁEJ KONSTRUKCJI POWINNA BYĆ ZAPROJEKTOWANA OSOBNO
LONGITUDINAL BRACES MUST BE INSTALLED PRIOR TO STANDING ON HORIZONTAL TOP CHORDS
⊠ OZNACZA STĘŻENIE

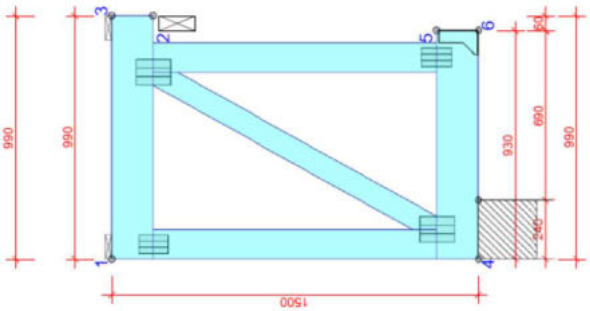

TARCICA GRUBOŚĆ 60 mm

WIĄZAR: OD - DO	WYSOKOŚĆ mm	KLASA	STĘŻENIE m/szt.
1-3	170	C24	990
4-6	170	C24	930
1-4	120	C24	1160
2-5	120	C24	1160
2-4	95	C24	Brak

OBCIĄŻENIA (N/m²)

STREFA ŚNIEGOWA:	2
OBC. ŚNIEGIEM (SK. 300 m n.p.m.):	900 N/m²
OBC. WIATREM (qp/z):	785 N/m²
OBC. ZMIENNE NA PASIE DOLNYM:	500
OBC. STAŁE NA DACHU:	2400
OBC. STAŁE NA SUFICIE:	500
OBC. STAŁE NA ŚCIANIE:	300

DODANO CIĘŻAR WŁASNY

USTAWIENIA OGÓLNE

GRUBOŚĆ TARCICY (mm):	60
CIĘŻAR WIĄZARA (kg/warstwę):	22
ROZSTAW WIĄZARÓW (mm):	1000
WSPÓŁCZYNNIK REDYSTRYBUCJI OBCIĄŻEŃ:	1
KLASA KONSEKWENCJI:	CC2
KLASA UŻYTKOWANIA:	2 = 65% <= WW < 85%
STĘŻENIA: ZOBACZ TABELE TARCICY	

WYTYCZNE OGÓLNE

KONSTRUKCJA ZOSTAŁA OBLICZONA PRZY UŻYCIU PROGRAMU KOMPUTEROWEGO "MITEK PAMIR", WIĄZAR-DACH - LICENSE: 3868
NORMA DO PROJEKT: PN-EN 1995-1-1:2010 + NA
PEŁNE REZULTATY OBLICZEŃ DOSTĘPNE NA WYDR. OBLICZEŃ

Rysunek jest chroniony prawem autorskim i nie może być kopiowany, rozpowszechniany lub wykorzystywany w inny sposób bez zgody autora.

WIĄZAR-DACH

NAZWA OBIEKTU	Adaptacja dokumentacji projektowej Żłobka Publicznego
ADRES OBIEKTU	97-200 Tomaszów Mazowiecki, ul. Kombatantów 5
TYTUŁ RYSUNKU	Wiązar G13
PROJEKTOWAŁ	mgr. inż Maciej Ziółek
OPRACOWAŁ	
SPRAWDZIŁ	mgr.inż Ewa Owczarek
SKALA:	1:25
DATA:	22.06.2021
NR RYS:	

WERSJA: 10.0 SR1 (3d:3919) CZAS: 22:35 Plik: p-87-2021 żłobek Tomaszow Maz.

G14 - 2szt.

STĘŻENIA ZGODNIE Z TABELĄ TARCICY A STABILNOŚĆ CAŁEJ KONSTRUKCJI POWINNA BYĆ ZAPROJEKTOWANA OSOBNO
LONGITUDINAL BRACES MUST BE INSTALLED PRIOR TO STANDING ON HORIZONTAL TOP CHORDS
⊠ OZNACZA STĘŻENIE

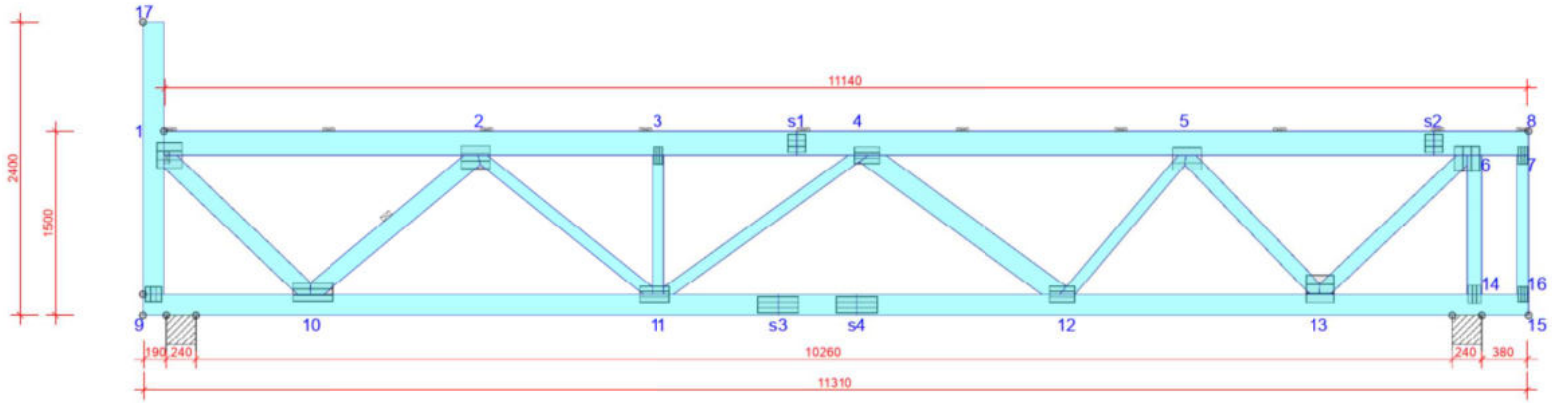

TARCICA GRUBOŚĆ 60 mm			
WIĄZAR-OD - DO	WYSOKOŚĆ mm	KLASA	STĘŻENIE mm/szt.
1-8	195	C24	1294
9-15	170	C24	5734
6-14	120	C24	1135
7-16	95	C24	1135
9-17	170	C24	2112
1-10	145	C24	Brak
2-10	145	C24	1
2-11	95	C24	Brak
3-11	95	C24	Brak
4-11	95	C24	Brak
4-12	170	C24	Brak
5-12	95	C24	Brak
5-13	120	C24	Brak
6-13	120	C24	Brak

OBCIĄŻENIA (N/m²)	
STREFA ŚNIEGOWA:	2
OBC. ŚNIEGIEM (Sk, 300 m n.p.m.):	900 N/m²
OBC. WIATREM (qp(z)):	785 N/m²
OBC. ZMIENNE NA PASIE DOLNYM:	500
OBC. STAŁE NA DACHU:	2400
OBC. STAŁE NA SUFICIE:	500
OBC. STAŁE NA SUFICIE WYSTAWIONYM:	300
OBC. STAŁE NA ŚCIANIE:	300
DODANO CIĘŻAR WŁASNY	

USTAWIENIA OGÓLNE	
GRUBOŚĆ TARCICY (mm):	60
CIĘŻAR WIĄZARA (kg/warstwę):	201
ROZSTAW WIĄZARÓW (mm):	963
WSPÓŁCZYNNIK REDYSTRYBUCJI OBCIĄŻEŃ:	1
KLASA KONSEKWENCJI:	CC2
KLASA UŻYTKOWANIA:	2 = 65% <= WW < 85%
STĘŻENIA: ZOBACZ TABELĘ TARCICY	

WYTYCZNE OGÓLNE

KONSTRUKCJA ZOSTAŁA OBLICZONA PRZY UŻYCIU PROGRAMU KOMPUTEROWEGO "MITEK PAMIR", WIĄZAR-DACH - LICENSE: 3868
NORMA DO PROJEKT.: PN-EN 1995-1-1:2010 + NA
PEŁNE REZULTATY OBLICZEŃ DOSTĘPNE NA WYDR. OBLICZEŃ

Rysunek jest chroniony prawem autorskim i nie może być kopiowany, rozprowadzany lub wykorzystywany w inny sposób bez zgody autora.

WIĄZAR-DACH	NAZWA OBIEKTU	Adaptacja dokumentacji projektowej Żłobka Publicznego	
	ADRES OBIEKTU	97-200 Tomaszów Mazowiecki, ul. Kombatantów 5	
TYTUŁ RYSUNKU	Wiązar G14		
PROJEKTOWAŁ	mgr. inż Maciej Ziółek		SKALA: 1:50
OPRACOWAŁ			DATA: 22.06.2021
SPRAWDZIŁ	mgr.inż Ewa Owczarek		NR RYS:

WERSJA: 10.0 SR1 (3db3919) CZAS: 22:35 Plik: p-87-2021 zlobek Tomaszow Maz

PROJEKT KONSTRUKCJI DACHU

Budowa *budynku żłobka w ramach zadania pn: „Adaptacja dokumentacji projektowej Żłobka Publicznego w lokalizacji przy ul. Kombatantów wraz z budową Żłobka"*

97-200 Tomaszów Mazowiecki, ul. Kombatantów 5, dz. nr 373, 372, 382/93 oraz 376, 382/56

G15 - 8szt.

STĘŻENIA ZGODNIE Z TABELĄ TARCICY A STABILNOŚĆ CAŁEJ KONSTRUKCJI POWINNA BYĆ ZAPROJEKTOWANA OSOBNO
LONGITUDINAL BRACES MUST BE INSTALLED PRIOR TO STANDING ON HORIZONTAL TOP CHORDS
⊠ OZNACZA STĘŻENIE

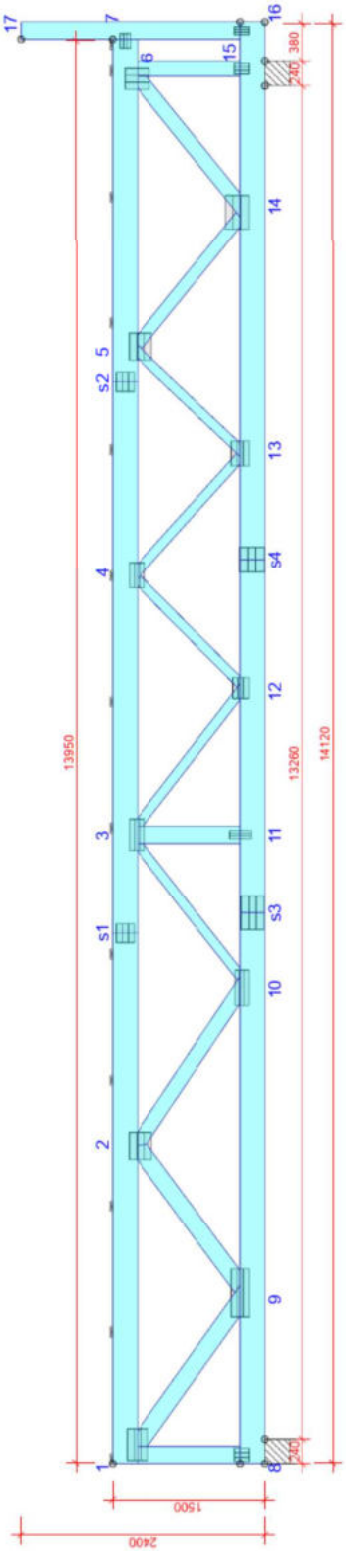

TARCICA	GRUBOŚĆ 60 mm	2 SZT NA WARSTWĘ	
WIĄZAR: OD - DO	WYSOKOŚĆ mm	KLASA	STĘŻENIE m/szt
1-7	245	C24	1236
8-16	245	C24	14120
1-8	170	C24	1010
8-15	145	C24	1010
16-17	170	C24	2155
1-9	170	C24	Brak
2-9	170	C24	Brak
2-10	145	C24	Brak
3-10	95	C24	Brak
3-11	170	C24	Brak
3-12	95	C24	Brak
4-12	95	C24	Brak
4-13	95	C24	Brak
5-13	95	C24	Brak
5-14	120	C24	Brak
6-14	145	C24	Brak

OBCIĄŻENIA (N/m²)		
STREFA ŚNIEGOWA:		2
OBC. ŚNIEGIEM (SK, 300 m n.p.m.):	900 N/m²	
OBC. WIATREM (qp/z):	785 N/m²	
OBC. ZMIENNE NA PASIE DOLNYM:		500
OBC. STAŁE NA DACHU:		2400
OBC. STAŁE NA ŚCIANIE:		300
OBC. STAŁE NA SUFICIE:		500
OBC. STAŁE NA SUFICIE WYSTAWIONYM:		300

POZOSTAŁE OBCIĄŻENIA DOSTĘPNE SĄ NA WYDRUKACH OBLICZEŃ
DODANO CIĘŻAR WŁASNY

USTAWIENIA OGÓLNE	
GRUBOŚĆ TARCICY (mm):	60
CIĘŻAR WIĄZARA (kg/warstwę):	301
MAXIMUM HANDLING WEIGHT (kg):	601
ROZSTAW WIĄZARÓW (mm):	1013
WSPÓŁCZYNNIK REDYSTRYBUCJI OBCIĄŻEŃ:	1
KLASA KONSEKWENCJI:	CC2
[illegible] TARCICY [illegible]	[illegible]

WYTYCZNE OGÓLNE
KONSTRUKCJA ZOSTAŁA OBLICZONA PRZY UŻYCIU PROGRAMU KOMPUTEROWEGO "MITEK PAMIR", Pamir Projekt - LICENSE: 3932
NORMA DO PROJEKT.: PN-EN 1995-1-1:2010 + NA
PEŁNE REZULTATY OBLICZEŃ DOSTĘPNE NA WYDR. OBLICZEŃ

[illegible] nie może być kopiowany, rozpowszechniany lub wykorzystywany w inny sposób bez zgody autora.

WIĄZAR-DACH

NAZWA OBIEKTU	Adaptacja dokumentacji projektowej Żłobka Publicznego
ADRES OBIEKTU	97-200 Tomaszów Mazowiecki, ul. Kombatantów 5
TYTUŁ RYSUNKU	Wiązar G15
PROJEKTOWAŁ	mgr. inż Maciej Ziółek
OPRACOWAŁ	
SPRAWDZIŁ	mgr.inż Ewa Owczarek
SKALA:	1:60
DATA:	29.06.2021
NR RYS:	

WERSJA: 10.0 SR1 (3403919) CZAS: 11:12 Plik: p-87-2021 żłobek Tomaszow Maz.

G16 - 2szt.

STĘŻENIA ZGODNIE Z TABELĄ TARCICY A STABILNOŚĆ CAŁEJ KONSTRUKCJI POWINNA BYĆ ZAPROJEKTOWANA OSOBNO
LONGITUDINAL BRACES MUST BE INSTALLED PRIOR TO STANDING ON HORIZONTAL TOP CHORDS
⊠ OZNACZA STĘŻENIE

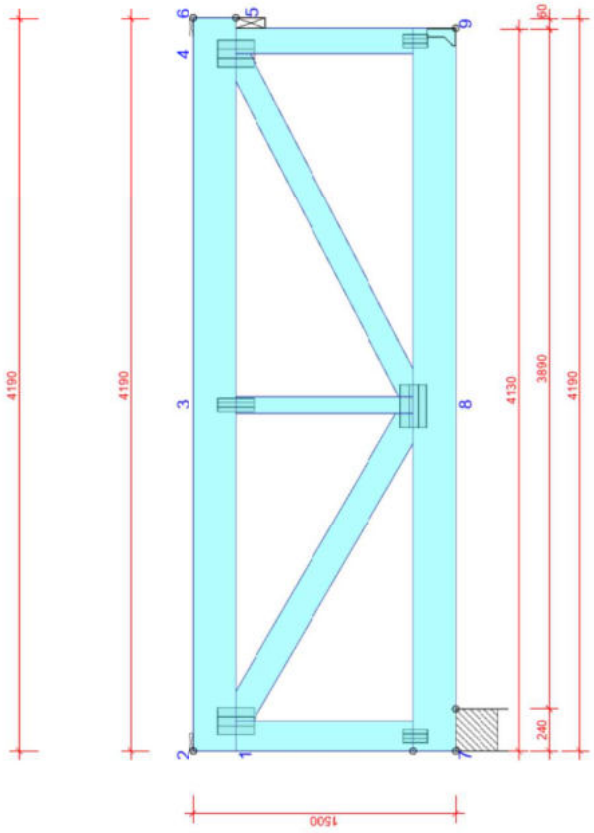

TARCICA GRUBOŚĆ 60 mm

WIĄZAR- OD - DO	WYSOKOŚĆ mm	KLASA	STĘŻENIE mm/szt.
1-6	245	C24	4088
7-9	245	C24	4130
1-7	170	C24	1010
5-9	145	C24	1010
1-8	170	C24	Brak
3-8	95	C24	Brak
4-8	145	C24	Brak

OBCIĄŻENIA (N/m²)

STREFA ŚNIEGOWA:	2
OBC. ŚNIEGIEM (Sk, 300 m n.p.m.):	900 N/m²
OBC. WIATREM (qp(z)):	785 N/m²
OBC. ZMIENNE NA PASIE DOLNYM:	500
OBC. STAŁE NA SUFICIE:	500
OBC. STAŁE NA ŚCIANIE:	300
OBC. STAŁE NA DACHU:	2400

DODANO CIĘŻAR WŁASNY

USTAWIENIA OGÓLNE

GRUBOŚĆ TARCICY (mm):	60
CIĘŻAR WIĄZARA (kg/warstwę):	92
ROZSTAW WIĄZARÓW (mm):	1013
WSPÓŁCZYNNIK REDYSTRYBUCJI OBCIĄŻEŃ:	1
KLASA KONSEKWENCJI:	CC2
KLASA UŻYTKOWANIA:	2 = 65% <= WW < 85%
STĘŻENIA: ZOBACZ TABELĘ TARCICY	

WYTYCZNE OGÓLNE

KONSTRUKCJA ZOSTAŁA OBLICZONA PRZY UŻYCIU PROGRAMU KOMPUTEROWEGO "MITEK PAMIR", WIĄZAR-DACH - LICENSE: 3868
NORMA DO PROJEKT.: PN-EN 1995-1-1:2010 + NA
PEŁNE REZULTATY OBLICZEŃ DOSTĘPNE NA WYDR. OBLICZEŃ

Rysunek jest chroniony prawem autorskim i nie może być kopiowany, rozprowadzany lub wykorzystywany w inny sposób bez zgody autora.

WIĄZAR-DACH

NAZWA OBIEKTU	Adaptacja dokumentacji projektowej Żłobka Publicznego
ADRES OBIEKTU	97-200 Tomaszów Mazowiecki, ul. Kombatantów 5
TYTUŁ RYSUNKU	Wiązar G16
PROJEKTOWAŁ	mgr. inż Maciej Ziółek
OPRACOWAŁ	
SPRAWDZIŁ	mgr.inż Ewa Owczarek

SKALA: 1:35
DATA: 22.06.2021
NR RYS:

WERSJA: 10.0 SR1 (3db3919) CZAS: 22:35 Plik: p-87-2021 zlobek Tomaszow Maz

***PROJEKT KONSTRUKCJI** DACHU*
***Budowa** budynku żłobka w ramach zadania pn: „Adaptacja dokumentacji projektowej Żłobka Publicznego w lokalizacji przy ul. Kombatantów wraz z budową Żłobka"*
97-200 Tomaszów Mazowiecki, ul. Kombatantów 5, dz. nr 373, 372, 382/93 oraz 376, 382/56

G17 - 2szt.

STĘŻENIA ZGODNIE Z TABELĄ TARCICY A STABILNOŚĆ CAŁEJ KONSTRUKCJI POWINNA BYĆ ZAPROJEKTOWANA OSOBNO
LONGITUDINAL BRACES MUST BE INSTALLED PRIOR TO STANDING ON HORIZONTAL TOP CHORDS
⊠ OZNACZA STĘŻENIE

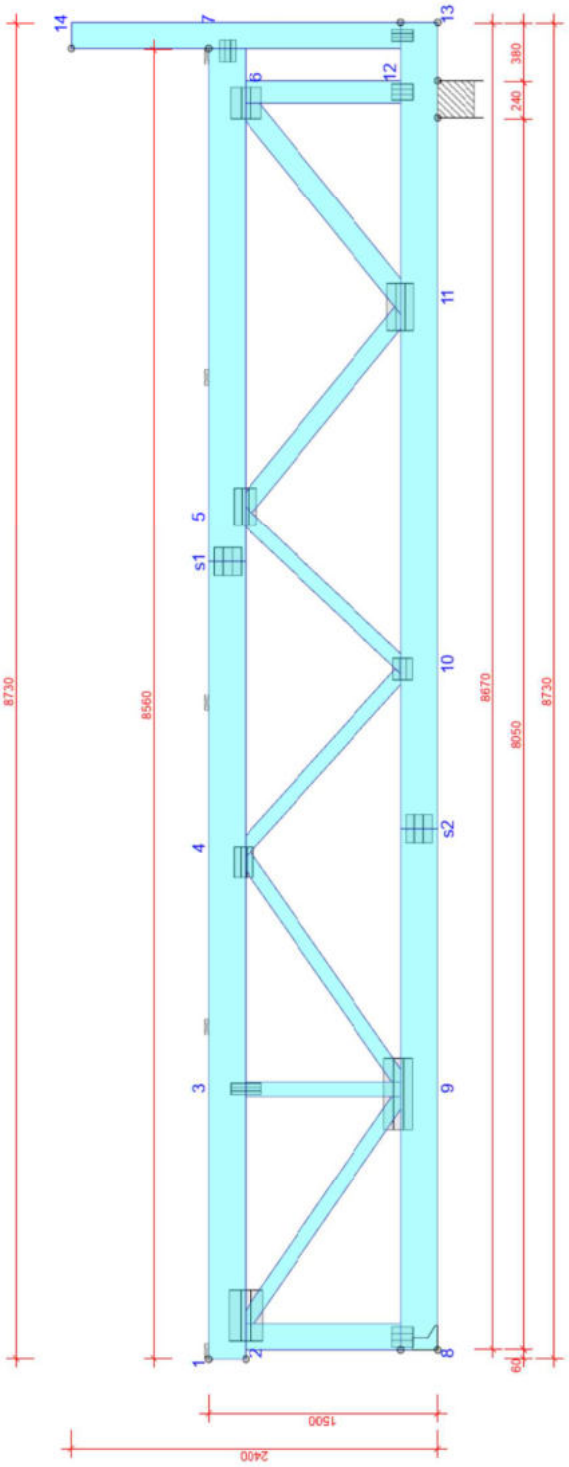

TARCICA GRUBOŚĆ 60 mm

WIĄZAR: OD - DO	WYSOKOŚĆ mm	KLASA	STĘŻENIE m/szt.
1-7	245	C24	2121
8-13	245	C24	8670
2-8	170	C24	1010
8-12	145	C24	1010
13-14	170	C24	2155
2-9	95	C24	Brak
3-9	95	C24	Brak
4-9	95	C24	Brak
4-10	95	C24	Brak
5-10	95	C24	Brak
5-11	120	C24	Brak
8-11	145	C24	Brak

OBCIĄŻENIA (N/m²)

STREFA ŚNIEGOWA:	2
OBC. ŚNIEGIEM (SK, 300 m n.p.m.):	900 N/m²
OBC. WIATREM (qp/z):	785 N/m²
OBC. ZMIENNE NA PASIE DOLNYM:	500
OBC. STAŁE NA DACHU:	2400
OBC. STAŁE NA SUFICIE:	500
OBC. STAŁE NA SUFICIE WYSTAWIONYM:	300
OBC. STAŁE NA ŚCIANIE:	300

POZOSTAŁE OBCIĄŻENIA DOSTĘPNE SĄ NA WYDRUKACH OBLICZEŃ
DODANO CIĘŻAR WŁASNY

USTAWIENIA OGÓLNE

GRUBOŚĆ TARCICY (mm):	60
CIĘŻAR WIĄZARA (kg/warstwę):	186
ROZSTAW WIĄZARÓW (mm):	1018
WSPÓŁCZYNNIK REDYSTRYBUCJI OBCIĄŻEŃ:	1
KLASA KONSEKWENCJI:	CC2
KLASA UŻYTKOWANIA:	2 = 65% <= WW < 85%

STĘŻENIA: ZOBACZ TABELĘ TARCICY

WYTYCZNE OGÓLNE

KONSTRUKCJA ZOSTAŁA OBLICZONA PRZY UŻYCIU PROGRAMU KOMPUTEROWEGO "MITEK PAMIR",
WIĄZAR-DACH - LICENSE: 3868
NORMA DO PROJEKT: PN-EN 1995-1-1:2010 + NA
PEŁNE REZULTATY OBLICZEŃ DOSTĘPNE NA WYDR. OBLICZEŃ

Rysunek jest chronionym prawem autorskim i nie może być kopiowany, rozpowszechniany lub wykorzystywany w inny sposób bez zgody autora.

WIĄZAR-DACH

NAZWA OBIEKTU	Adaptacja dokumentacji projektowej Żłobka Publicznego
ADRES OBIEKTU	97-200 Tomaszów Mazowiecki, ul. Kombatantów 5
TYTUŁ RYSUNKU	Wiązar G17
PROJEKTOWAŁ	mgr. inż Maciej Ziółek
OPRACOWAŁ	
SPRAWDZIŁ	mgr.inż Ewa Owczarek

SKALA: 1:40
DATA: 22.06.2021
NR RYS:

WERSJA: 10.0 SR1 (3dt3919) CZAS: 22:35 Plik: p-87-2021 zlobek Tomaszow Maz.

G18 - 1szt.

STĘŻENIA ZGODNIE Z TABELĄ TARCICY A STABILNOŚĆ CAŁEJ KONSTRUKCJI POWINNA BYĆ ZAPROJEKTOWANA OSOBNO
LONGITUDINAL BRACES MUST BE INSTALLED PRIOR TO STANDING ON HORIZONTAL TOP CHORDS
⊠ OZNACZA STĘŻENIE

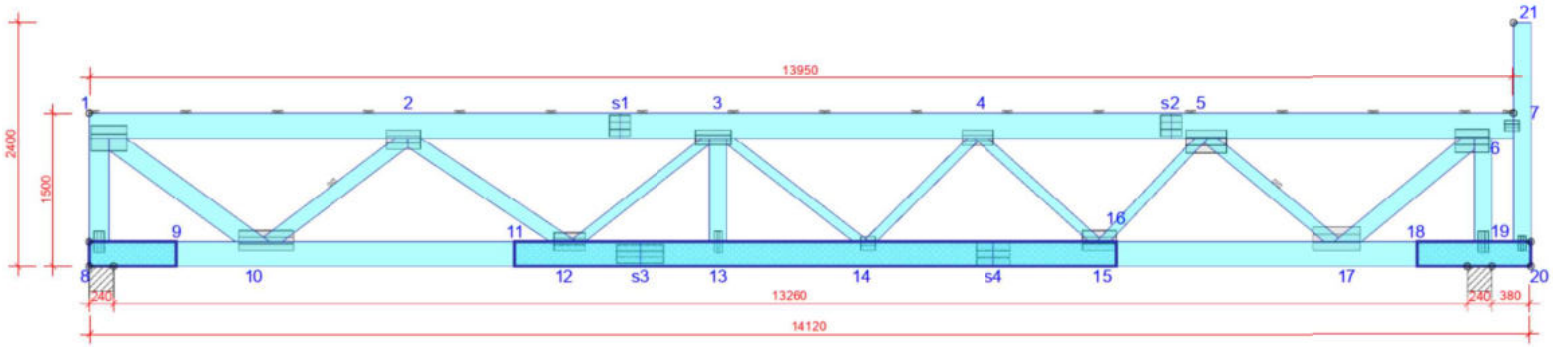

TARCICA GRUBOŚĆ 60 mm			
WIĄZAR-OD - DO	WYSOKOŚĆ mm	KLASA	STĘŻENIE mm/szt.
1-7	245	C24	895
8-20	245	C24	7301
8-9	1x60x245	C24	Brak
11-16	1x60x245	C24	Brak
18-20	1x60x245	C24	Brak
1-8	195	C24	1010
6-19	170	C24	1010
20-21	170	C24	2155
1-10	195	C24	Brak
2-10	145	C24	1
2-12	145	C24	Brak
3-12	95	C24	Brak
3-13	170	C24	Brak
3-14	95	C24	Brak
4-14	95	C24	Brak
4-15	95	C24	Brak
5-15	95	C24	Brak
5-17	120	C24	1
6-17	170	C24	Brak

OBCIĄŻENIA (N/m²)	
STREFA ŚNIEGOWA:	2
OBC. ŚNIEGIEM (Sk, 300 m n.p.m.):	900 N/m²
OBC. WIATREM (qp(z)):	785 N/m²
OBC. ZMIENNE NA PASIE DOLNYM:	500
OBC. STAŁE NA DACHU:	2400
OBC. STAŁE NA SUFICIE:	500
OBC. STAŁE NA SUFICIE WYSTAWIONYM:	300
OBC. STAŁE NA ŚCIANIE:	300

POZOSTAŁE OBCIĄŻENIA DOSTĘPNE SĄ NA WYDRUKACH OBLICZEŃ
DODANO CIĘŻAR WŁASNY

USTAWIENIA OGÓLNE	
GRUBOŚĆ TARCICY (mm):	60
CIĘŻAR WIĄZARA (kg/warstwę):	368
ROZSTAW WIĄZARÓW (mm):	1013
WSPÓŁCZYNNIK REDYSTRYBUCJI OBCIĄŻEŃ:	1
KLASA KONSEKWENCJI:	CC2
KLASA UŻYTKOWANIA:	2 = 65% <= WW < 85%
STĘŻENIA: ZOBACZ TABELĘ TARCICY	

WYTYCZNE OGÓLNE

KONSTRUKCJA ZOSTAŁA OBLICZONA PRZY UŻYCIU PROGRAMU KOMPUTEROWEGO "MITEK PAMIR", Pamir Projekt - LICENSE: 3932
NORMA DO PROJEKT.: PN-EN 1995-1-1:2010 + NA
PEŁNE REZULTATY OBLICZEŃ DOSTĘPNE NA WYDR. OBLICZEŃ

© Rysunek jest chroniony prawem autorskim i nie może być kopiowany, rozprowadzany lub wykorzystywany w inny sposób bez zgody autora.

WIĄZAR-DACH	NAZWA OBIEKTU	Adaptacja dokumentacji projektowej Żłobka Publicznego	
	ADRES OBIEKTU	97-200 Tomaszów Mazowiecki, ul. Kombatantów 5	
TYTUŁ RYSUNKU	Wiązar G18		
PROJEKTOWAŁ	mgr. inż Maciej Ziółek		SKALA: 1:60
OPRACOWAŁ			DATA: 29.06.2021
SPRAWDZIŁ	mgr.inż Ewa Owczarek		NR RYS:

WERSJA: 10.0 SR1 (3db3919) CZAS: 11:26 Plik: p-87-2021 zlobek Tomaszow Maz

PROJEKT KONSTRUKCJI DACHU

Budowa *budynku żłobka w ramach zadania pn: „Adaptacja dokumentacji projektowej Żłobka Publicznego w lokalizacji przy ul. Kombatantów wraz z budową Żłobka"*

97-200 Tomaszów Mazowiecki, ul. Kombatantów 5, dz. nr 373, 372, 382/93 oraz 376, 382/56

G19 - 26szt.

STĘŻENIA ZGODNIE Z TABELĄ TARCICY A STABILNOŚĆ CAŁEJ KONSTRUKCJI POWINNA BYĆ ZAPROJEKTOWANA OSOBNO
LONGITUDINAL BRACES MUST BE INSTALLED PRIOR TO STANDING ON HORIZONTAL TOP CHORDS
⊠ OZNACZA STĘŻENIE

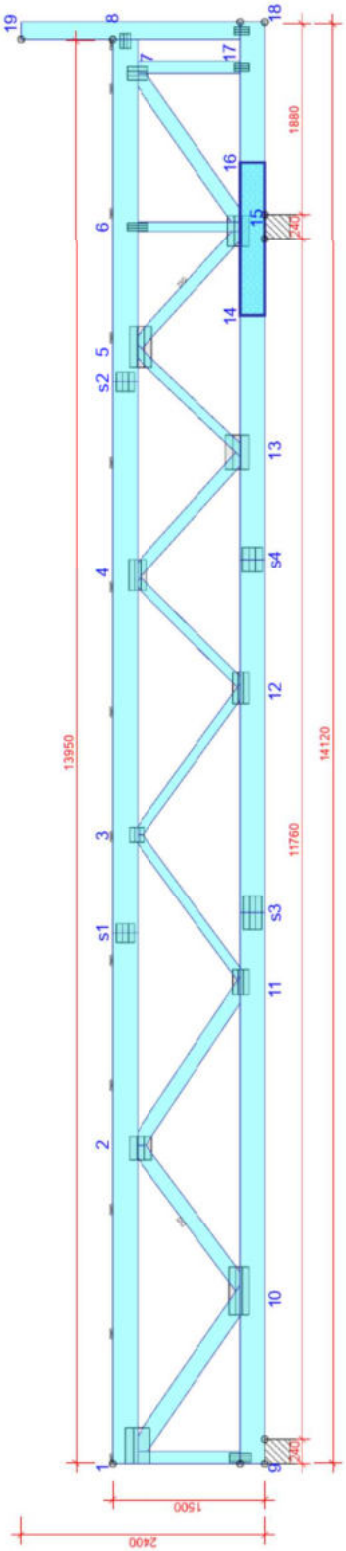

TARCICA GRUBOŚĆ 60 mm

WIĄZAR: OD - DO	WYSOKOŚĆ mm	KLASA	STĘŻENIE m/szt
1-8	245	C24	1220
9-18	245	C24	8514
14-16	1x80x245	C24	Brak
1-9	120	C24	1010
7-17	120	C24	1010
18-19	170	C24	2155
1-10	170	C24	Brak
2-10	145	C24	1
2-11	145	C24	Brak
3-11	95	C24	Brak
3-12	95	C24	Brak
4-12	95	C24	Brak
4-13	120	C24	Brak
5-13	95	C24	Brak
5-15	120	C24	1
6-15	95	C24	Brak
7-15	145	C24	Brak

OBCIĄŻENIA (N/m²)

STREFA ŚNIEGOWA:	2
OBC. ŚNIEGIEM (SK, 300 m n.p.m.):	900 N/m²
OBC. WIATREM (qp/z):	785 N/m²
OBC. ZMIENNE NA PASIE DOLNYM:	500
OBC. STAŁE NA DACHU:	2400
OBC. STAŁE NA SUFICIE:	500
OBC. STAŁE NA SUFICIE WYSTAWIONYM:	300
OBC. STAŁE NA ŚCIANIE:	300

POZOSTAŁE OBCIĄŻENIA DOSTĘPNE SĄ NA WYDRUKACH OBLICZEŃ
DODANO CIĘŻAR WŁASNY

USTAWIENIA OGÓLNE

GRUBOŚĆ TARCICY (mm):	60
CIĘŻAR WIĄZARA (kg/warstwę):	309
ROZSTAW WIĄZARÓW (mm):	1022
WSPÓŁCZYNNIK REDYSTRYBUCJI OBCIĄŻEŃ:	1
KLASA KONSEKWENCJI:	CC2
KLASA UŻYTKOWANIA:	2 = 65% <= WW < 85%
STEŻENIA: ZOBACZ TABELE TARCICY	

WYTYCZNE OGÓLNE

KONSTRUKCJA ZOSTAŁA OBLICZONA PRZY UŻYCIU PROGRAMU KOMPUTEROWEGO "MITEK PAMIR", Pamir Projekt - LICENSE: 3932
NORMA DO PROJEKT: PN-EN 1995-1-1:2010 + NA
PEŁNE REZULTATY OBLICZEŃ DOSTĘPNE NA WYDR. OBLICZEŃ

Rysunek jest chronionym prawem autorskim i nie może być kopiowany, rozpowszechniany lub wykorzystywany w inny sposób bez zgody autora.

WIĄZAR-DACH

NAZWA OBIEKTU	Adaptacja dokumentacji projektowej Żłobka Publicznego
ADRES OBIEKTU	97-200 Tomaszów Mazowiecki, ul. Kombatantów 5
TYTUŁ RYSUNKU	Wiązar G19
PROJEKTOWAŁ	mgr. inż Maciej Ziółek
OPRACOWAŁ	
SPRAWDZIŁ	mgr.inż Ewa Owczarek

SKALA: 1:60
DATA: 29.06.2021
NR RYS:

WERSJA: 10.0 SR1 (3dt3919) CZAS: 11:22 Plik: p-87-2021 żłobek Tomaszow Maz.

G20 - 6szt.

STĘŻENIA ZGODNIE Z TABELĄ TARCICY A STABILNOŚĆ CAŁEJ KONSTRUKCJI POWINNA BYĆ ZAPROJEKTOWANA OSOBNO
LONGITUDINAL BRACES MUST BE INSTALLED PRIOR TO STANDING ON HORIZONTAL TOP CHORDS
⊠ OZNACZA STĘŻENIE

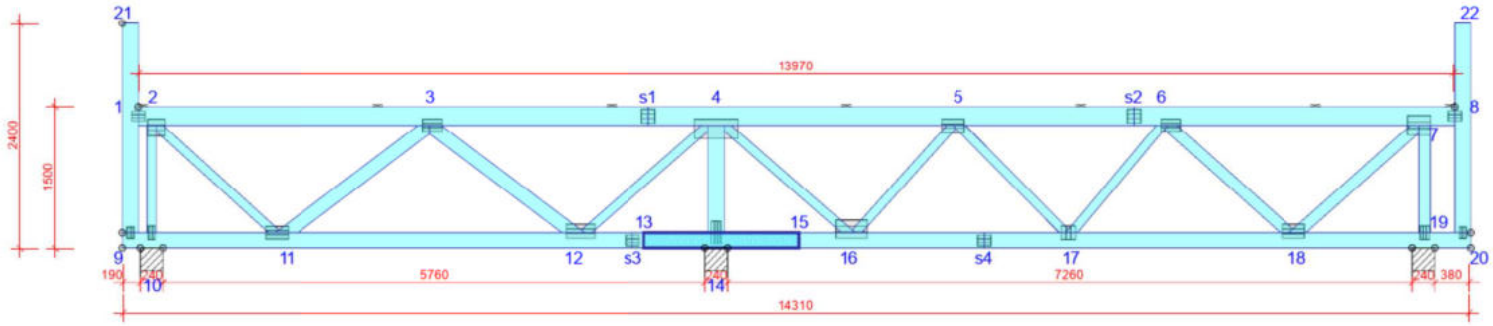

TARCICA GRUBOŚĆ 60 mm			
WIĄZAR-OD - DO	WYSOKOŚĆ mm	KLASA	STĘŻENIE mm/szt.
1-8	195	C24	2489
9-20	170	C24	3185
13-15	1x60x170	C24	Brak
7-19	120	C24	1135
9-21	170	C24	2230
20-22	170	C24	2230
2-10	95	C24	Brak
2-11	95	C24	Brak
3-11	145	C24	Brak
3-12	145	C24	Brak
4-12	95	C24	Brak
4-14	170	C24	Brak
4-16	95	C24	Brak
5-16	95	C24	Brak
5-17	95	C24	Brak
6-17	95	C24	Brak
6-18	120	C24	Brak
7-18	120	C24	Brak

OBCIĄŻENIA (N/m²)	
STREFA ŚNIEGOWA:	2
OBC. ŚNIEGIEM (Sk, 300 m n.p.m.):	900 N/m²
OBC. WIATREM (qp(z)):	785 N/m²
OBC. ZMIENNE NA PASIE DOLNYM:	500
OBC. STAŁE NA DACHU:	2400
OBC. STAŁE NA SUFICIE:	500
OBC. STAŁE NA SUFICIE WYSTAWIONYM:	300
OBC. STAŁE NA ŚCIANIE:	300

POZOSTAŁE OBCIĄŻENIA DOSTĘPNE SĄ NA WYDRUKACH OBLICZEŃ
DODANO CIĘŻAR WŁASNY

USTAWIENIA OGÓLNE	
GRUBOŚĆ TARCICY (mm):	60
CIĘŻAR WIĄZARA (kg/warstwę):	260
ROZSTAW WIĄZARÓW (mm):	937
WSPÓŁCZYNNIK REDYSTRYBUCJI OBCIĄŻEŃ:	1
KLASA KONSEKWENCJI:	CC2
KLASA UŻYTKOWANIA:	2 = 65% <= WW < 85%
STĘŻENIA: ZOBACZ TABELĘ TARCICY	

WYTYCZNE OGÓLNE

KONSTRUKCJA ZOSTAŁA OBLICZONA PRZY UŻYCIU PROGRAMU KOMPUTEROWEGO "MITEK PAMIR", Pamir Projekt - LICENSE: 3932
NORMA DO PROJEKT.: PN-EN 1995-1-1:2010 + NA
PEŁNE REZULTATY OBLICZEŃ DOSTĘPNE NA WYDR. OBLICZEŃ

© Rysunek jest chroniony prawem autorskim i nie może być kopiowany, rozprowadzany lub wykorzystywany w inny sposób bez zgody autora.

WIĄZAR-DACH	NAZWA OBIEKTU	Adaptacja dokumentacji projektowej Żłobka Publicznego	
	ADRES OBIEKTU	97-200 Tomaszów Mazowiecki, ul. Kombatantów 5	
TYTUŁ RYSUNKU	Wiązar G20		
PROJEKTOWAŁ	mgr. inż Maciej Ziółek		SKALA: 1:65
OPRACOWAŁ			DATA: 29.06.2021
SPRAWDZIŁ	mgr.inż Ewa Owczarek		NR RYS:

WERSJA: 10.0 SR1 (3db3919) CZAS: 11:22 Plik: p-87-2021 zlobek Tomaszow Maz

PROJEKT KONSTRUKCJI DACHU

Budowa *budynku żłobka w ramach zadania pn: „Adaptacja dokumentacji projektowej Żłobka Publicznego w lokalizacji przy ul. Kombatantów wraz z budową Żłobka"*

97-200 Tomaszów Mazowiecki, ul. Kombatantów 5, dz. nr 373, 372, 382/93 oraz 376, 382/56

G21 - 7szt.

STĘŻENIA ZGODNIE Z TABELĄ TARCICY A STABILNOŚĆ CAŁEJ KONSTRUKCJI POWINNA BYĆ ZAPROJEKTOWANA OSOBNO
LONGITUDINAL BRACES MUST BE INSTALLED PRIOR TO STANDING ON HORIZONTAL TOP CHORDS
⊠ OZNACZA STĘŻENIE

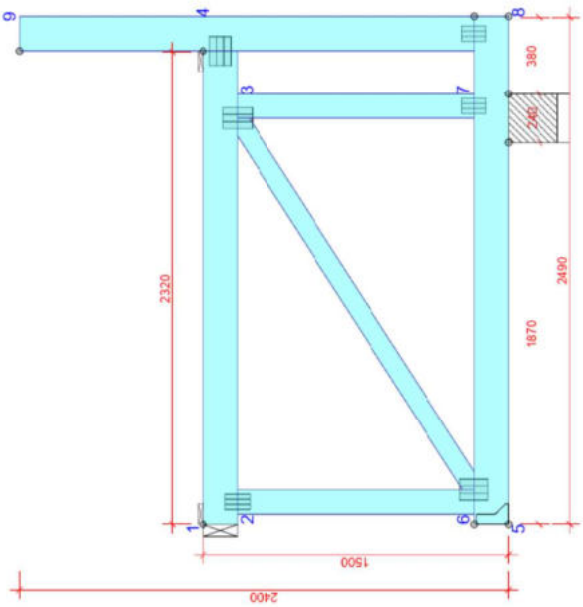

TARCICA GRUBOŚĆ 60 mm

WIĄZAR: OD - DO	WYSOKOŚĆ mm	KLASA	STĘŻENIE m/szt.
1-4	170	C24	2320
5-8	170	C24	2490
2-6	120	C24	1160
3-7	120	C24	1160
8-9	170	C24	2230
3-9	95	C24	Brak

OBCIĄŻENIA (N/m²)

STREFA ŚNIEGOWA:	2
OBC. ŚNIEGIEM (SK, 300 m n.p.m.):	900 N/m²
OBC. WIATREM (qp/z)):	785 N/m²
OBC. ZMIENNE NA PASIE DOLNYM:	500
OBC. STAŁE NA DACHU:	2400
OBC. STAŁE NA SUFICIE:	500
OBC. STAŁE NA SUFICIE WYSTAWIONYM:	300
OBC. STAŁE NA ŚCIANIE:	300

DODANO CIĘŻAR WŁASNY

USTAWIENIA OGÓLNE

GRUBOŚĆ TARCICY (mm):	60
CIĘŻAR WIĄZARA (kg/warstwę):	50
ROZSTAW WIĄZARÓW (mm):	1000
WSPÓŁCZYNNIK REDYSTRYBUCJI OBCIĄŻEŃ:	1
KLASA KONSEKWENCJI:	CC2
KLASA UŻYTKOWANIA:	2 = 65% <= WW < 85%

STĘŻENIA: ZOBACZ TABELE TARCICY

WYTYCZNE OGÓLNE

KONSTRUKCJA ZOSTAŁA OBLICZONA PRZY UŻYCIU PROGRAMU KOMPUTEROWEGO "MITEK PAMIR", WIĄZAR-DACH - LICENSE: 3868
NORMA DO PROJEKT: PN-EN 1995-1-1:2010 + NA
PEŁNE REZULTATY OBLICZEŃ DOSTĘPNE NA WYDR. OBLICZEŃ

Rysunek jest chronionym prawem autorskim i nie może być kopiowany, rozpowszechniany lub wykorzystywany w inny sposób bez zgody autora.

WIĄZAR-DACH

NAZWA OBIEKTU	Adaptacja dokumentacji projektowej Żłobka Publicznego
ADRES OBIEKTU	97-200 Tomaszów Mazowiecki, ul. Kombatantów 5
TYTUŁ RYSUNKU	Wiązar G21
PROJEKTOWAŁ	mgr. inż Maciej Ziółek
OPRACOWAŁ	
SPRAWDZIŁ	mgr.inż Ewa Owczarek
SKALA:	1:30
DATA:	22.06.2021
NR RYS:	

WERSJA: 10.0 SR1 (3dt3919) CZAS: 22:35 Plik: p-87-2021 żłobek Tomaszow Maz.

G22 - 3szt.

STĘŻENIA ZGODNIE Z TABELĄ TARCICY A STABILNOŚĆ CAŁEJ KONSTRUKCJI POWINNA BYĆ ZAPROJEKTOWANA OSOBNO
LONGITUDINAL BRACES MUST BE INSTALLED PRIOR TO STANDING ON HORIZONTAL TOP CHORDS
⊠ OZNACZA STĘŻENIE

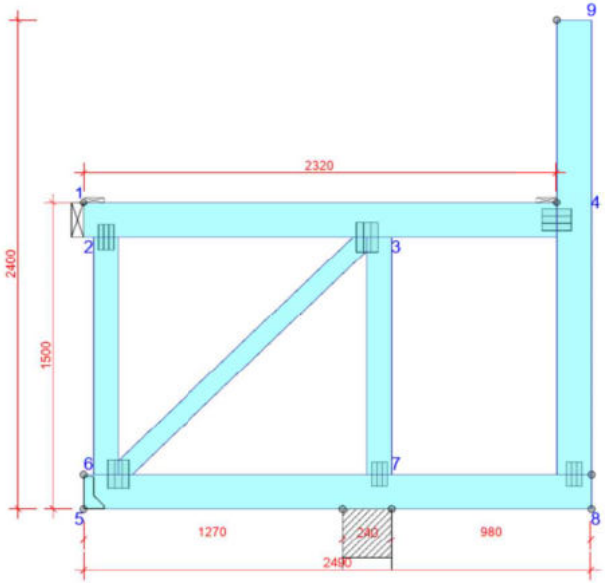

TARCICA GRUBOŚĆ 60 mm			
WIĄZAR-OD - DO	WYSOKOŚĆ mm	KLASA	STĘŻENIE mm/szt.
1-4	170	C24	2320
5-8	170	C24	2490
2-6	120	C24	1160
3-7	120	C24	1160
8-9	170	C24	2230
3-6	95	C24	Brak

OBCIĄŻENIA (N/m²)	
STREFA ŚNIEGOWA:	2
OBC. ŚNIEGIEM (Sk, 300 m n.p.m.):	900 N/m²
OBC. WIATREM (qp(z)):	785 N/m²
OBC. ZMIENNE NA PASIE DOLNYM:	500
OBC. STAŁE NA DACHU:	2400
OBC. STAŁE NA SUFICIE:	500
OBC. STAŁE NA SUFICIE WYSTAWIONYM:	300
OBC. STAŁE NA ŚCIANIE:	300
DODANO CIĘŻAR WŁASNY	

USTAWIENIA OGÓLNE	
GRUBOŚĆ TARCICY (mm):	60
CIĘŻAR WIĄZARA (kg/warstwę):	49
ROZSTAW WIĄZARÓW (mm):	1000
WSPÓŁCZYNNIK REDYSTRYBUCJI OBCIĄŻEŃ:	1
KLASA KONSEKWENCJI:	CC2
KLASA UŻYTKOWANIA:	2 = 65% <= WW < 85%
STĘŻENIA: ZOBACZ TABELĘ TARCICY	

WYTYCZNE OGÓLNE

KONSTRUKCJA ZOSTAŁA OBLICZONA PRZY UŻYCIU PROGRAMU KOMPUTEROWEGO "MITEK PAMIR", WIĄZAR-DACH - LICENSE: 3868
NORMA DO PROJEKT.: PN-EN 1995-1-1:2010 + NA
PEŁNE REZULTATY OBLICZEŃ DOSTĘPNE NA WYDR. OBLICZEŃ

© Rysunek jest chroniony prawem autorskim i nie może być kopiowany, rozprowadzany lub wykorzystywany w inny sposób bez zgody autora.

WIĄZAR-DACH	NAZWA OBIEKTU	Adaptacja dokumentacji projektowej Żłobka Publicznego	
	ADRES OBIEKTU	97-200 Tomaszów Mazowiecki, ul. Kombatantów 5	
TYTUŁ RYSUNKU	Wiązar G22		
PROJEKTOWAŁ	mgr. inż Maciej Ziółek		SKALA: 1:30
OPRACOWAŁ			DATA: 22.06.2021
SPRAWDZIŁ	mgr.inż Ewa Owczarek		NR RYS:

WERSJA: 10.0 SR1 (3db3919) CZAS: 22:35 Plik: p-87-2021 zlobek Tomaszow Maz

PROJEKT KONSTRUKCJI DACHU

Budowa *budynku żłobka w ramach zadania pn: „Adaptacja dokumentacji projektowej Żłobka Publicznego w lokalizacji przy ul. Kombatantów wraz z budową Żłobka"*

97-200 Tomaszów Mazowiecki, ul. Kombatantów 5, dz. nr 373, 372, 382/93 oraz 376, 382/56

K1 - 3szt.

STĘŻENIA ZGODNIE Z TABELĄ TARCICY A STABILNOŚĆ CAŁEJ KONSTRUKCJI POWINNA BYĆ ZAPROJEKTOWANA OSOBNO
LONGITUDINAL BRACES MUST BE INSTALLED PRIOR TO STANDING ON HORIZONTAL TOP CHORDS
⊠ OZNACZA STĘŻENIE

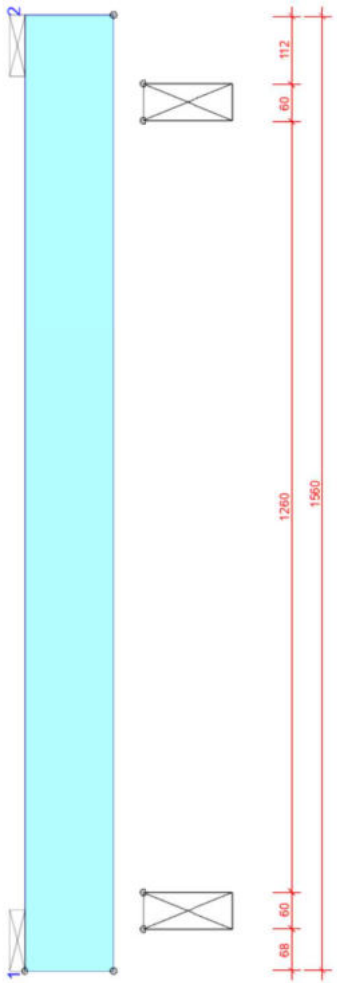

TARCICA GRUBOŚĆ 60 mm

WIĄZAR: OD - DO	WYSOKOŚĆ mm	KLASA	STĘŻENIE m/szt.
1-2	145	C24	1560

OBCIĄŻENIA (N/m²)

STREFA ŚNIEGOWA:	2
OBC. ŚNIEGIEM (SK. 300 m n.p.m.):	900 N/m²
OBC. WIATREM (qp(z)):	785 N/m²
OBC. STAŁE NA DACHU:	2400
OBC. STAŁE NA SUFICIE:	500

DODANO CIĘŻAR WŁASNY

USTAWIENIA OGÓLNE

GRUBOŚĆ TARCICY (mm):	60
CIĘŻAR WIĄZARA (kg/warstwę):	7
ROZSTAW WIĄZARÓW (mm):	1000
WSPÓŁCZYNNIK REDYSTRYBUCJI OBCIĄŻEŃ:	1
KLASA KONSEKWENCJI:	CC2
KLASA UŻYTKOWANIA:	2 = 65% <= WW < 85%

STĘŻENIA: ZOBACZ TABELE TARCICY

WYTYCZNE OGÓLNE

KONSTRUKCJA ZOSTAŁA OBLICZONA PRZY UŻYCIU PROGRAMU KOMPUTEROWEGO "MITEK PAMIR", WIĄZAR-DACH - LICENSE: 3868
NORMA DO PROJEKT.: PN-EN 1995-1-1:2010 + NA
PEŁNE REZULTATY OBLICZEŃ DOSTĘPNE NA WYDR. OBLICZEŃ

Rysunek jest chronionym prawem autorskim i nie może być kopiowany, rozpowszechniany lub wykorzystywany w inny sposób bez zgody autora.

WIĄZAR-DACH

NAZWA OBIEKTU	Adaptacja dokumentacji projektowej Żłobka Publicznego
ADRES OBIEKTU	97-200 Tomaszów Mazowiecki, ul. Kombatantów 5
TYTUŁ RYSUNKU	Wiązar K1
PROJEKTOWAŁ	mgr. inż Maciej Ziółek
OPRACOWAŁ	
SPRAWDZIŁ	mgr.inż Ewa Owczarek
SKALA:	1:10
DATA:	22.06.2021
NR RYS:	

WERSJA: 10.0 SR1 (3d:3919) CZAS: 22:35 Plik: p-87-2021 zlobek Tomaszow Maz.

K2 - 2szt.

STĘŻENIA ZGODNIE Z TABELĄ TARCICY A STABILNOŚĆ CAŁEJ KONSTRUKCJI POWINNA BYĆ ZAPROJEKTOWANA OSOBNO
LONGITUDINAL BRACES MUST BE INSTALLED PRIOR TO STANDING ON HORIZONTAL TOP CHORDS
⊠ OZNACZA STĘŻENIE

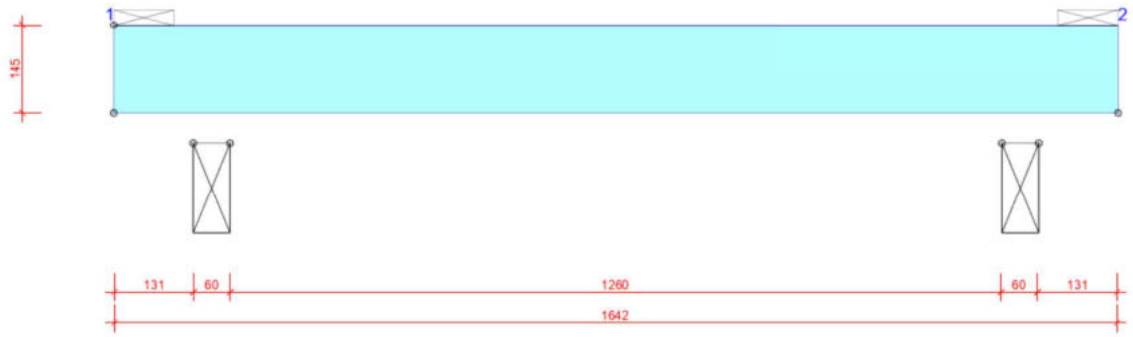

TARCICA GRUBOŚĆ 60 mm

WIĄZAR-OD - DO	WYSOKOŚĆ mm	KLASA	STĘŻENIE mm/szt.
1-2	145	C24	1642

OBCIĄŻENIA (N/m²)

STREFA ŚNIEGOWA:	2
OBC. ŚNIEGIEM (Sk, 300 m n.p.m.):	900 N/m²
OBC. WIATREM (qp(z)):	785 N/m²
OBC. STAŁE NA DACHU:	2400
OBC. STAŁE NA SUFICIE:	500

DODANO CIĘŻAR WŁASNY

USTAWIENIA OGÓLNE

GRUBOŚĆ TARCICY (mm):	60
CIĘŻAR WIĄZARA (kg/warstwę):	7
ROZSTAW WIĄZARÓW (mm):	1000
WSPÓŁCZYNNIK REDYSTRYBUCJI OBCIĄŻEŃ:	1
KLASA KONSEKWENCJI:	CC2
KLASA UŻYTKOWANIA:	2 = 65% <= WW < 85%

STĘŻENIA: ZOBACZ TABELĘ TARCICY

WYTYCZNE OGÓLNE

KONSTRUKCJA ZOSTAŁA OBLICZONA PRZY UŻYCIU PROGRAMU KOMPUTEROWEGO "MITEK PAMIR", WIĄZAR-DACH - LICENSE: 3868
NORMA DO PROJEKT.: PN-EN 1995-1-1:2010 + NA
PEŁNE REZULTATY OBLICZEŃ DOSTĘPNE NA WYDR. OBLICZEŃ

© Rysunek jest chroniony prawem autorskim i nie może być kopiowany, rozprowadzany lub wykorzystywany w inny sposób bez zgody autora.

WIĄZAR-DACH	NAZWA OBIEKTU	Adaptacja dokumentacji projektowej Żłobka Publicznego	
	ADRES OBIEKTU	97-200 Tomaszów Mazowiecki, ul. Kombatantów 5	
TYTUŁ RYSUNKU	Wiązar K2		
PROJEKTOWAŁ	mgr. inż Maciej Ziółek		SKALA: 1:10
OPRACOWAŁ			DATA: 22.06.2021
SPRAWDZIŁ	mgr.inż Ewa Owczarek		NR RYS:

WERSJA: 10.0 SR1 (3db3919) CZAS: 22:35 Plik: p-87-2021 zlobek Tomaszow Maz

PROJEKT KONSTRUKCJI DACHU

Budowa *budynku żłobka w ramach zadania pn: „Adaptacja dokumentacji projektowej Żłobka Publicznego w lokalizacji przy ul. Kombatantów wraz z budową Żłobka"*

97-200 Tomaszów Mazowiecki, ul. Kombatantów 5, dz. nr 373, 372, 382/93 oraz 376, 382/56

SP1 - 2szt.

⊠ INDICATES CONNECTIONS

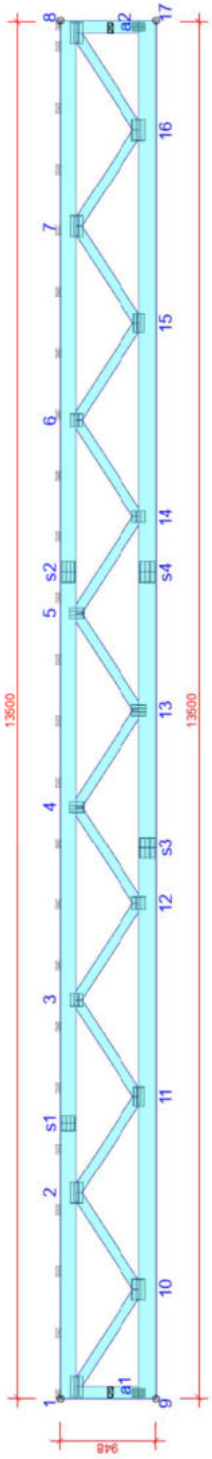

TARCICA GRUBOŚĆ 60 mm

WIĄZAR: OD - DO	WYSOKOŚĆ mm	KLASA	CONNECTIONS m/szt
1-8	170	C24	600
9-17	170	C24	600
1-9	120	C24	608
8-17	120	C24	608
1-10	95	C24	Brak
2-10	95	C24	Brak
2-11	95	C24	Brak
3-11	95	C24	Brak
3-12	95	C24	Brak
4-12	95	C24	Brak
4-13	95	C24	Brak
5-13	95	C24	Brak
5-14	95	C24	Brak
6-14	95	C24	Brak
6-15	95	C24	Brak
7-15	95	C24	Brak
7-16	95	C24	Brak
8-16	95	C24	Brak

OBCIĄŻENIA (N/m²)

OBC. WIATREM (qp(z)):	785 N/m²
DODANO CIĘŻAR WŁASNY	

USTAWIENIA OGÓLNE

GRUBOŚĆ TARCICY (mm):	60
CIĘŻAR WIĄZARA (kg/warstwę):	186
WSPÓŁCZYNNIK REDYSTRYBUCJI OBCIĄŻEŃ:	1
KLASA KONSEKWENCJI:	CC2
KLASA UŻYTKOWANIA:	2 = 65% <= WW < 85%
STĘŻENIA: ZOBACZ TABELE TARCICY	

WYTYCZNE OGÓLNE

KONSTRUKCJA ZOSTAŁA OBLICZONA PRZY UŻYCIU PROGRAMU KOMPUTEROWEGO "MITEK PAMIR", WIĄZAR-DACH - LICENSE: 3868
NORMA DO PROJEKT: PN-EN 1995-1-1:2010 + NA
PEŁNE REZULTATY OBLICZEŃ DOSTĘPNE NA WYDR. OBLICZEŃ

® Rysunek jest chroniony prawem autorskim i nie może być kopiowany, rozprowadzany lub wykorzystywany w inny sposób bez zgody autora.

WIĄZAR-DACH

NAZWA OBIEKTU	Adaptacja dokumentacji projektowej Żłobka Publicznego
ADRES OBIEKTU	97-200 Tomaszów Mazowiecki, ul. Kombatantów 5
TYTUŁ RYSUNKU	Wiązar SP1
PROJEKTOWAŁ	mgr. inż Maciej Ziółek
OPRACOWAŁ	
SPRAWDZIŁ	mgr.inż Ewa Owczarek

SKALA: 1:60
DATA: 22.06.2021
NR RYS:

WERSJA: 10.0 SR1 (3db3919) CZAS: 22:35 Plik: p-87-2021 zlobek Tomaszow Maz.

SP2 - 3szt.

⊠ INDICATES CONNECTIONS

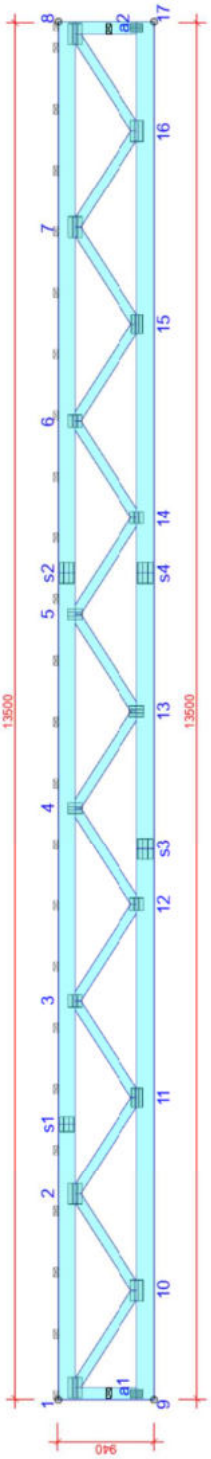

TARCICA GRUBOŚĆ 60 mm

WIĄZAR. OD - DO	WYSOKOŚĆ mm	KLASA	CONNECTIONS mm/szt.
1-8	170	C24	600
9-17	170	C24	600
1-9	120	C24	600
8-17	120	C24	600
1-10	95	C24	Brak
2-10	95	C24	Brak
2-11	95	C24	Brak
3-11	95	C24	Brak
3-12	95	C24	Brak
4-12	95	C24	Brak
4-13	95	C24	Brak
5-13	95	C24	Brak
5-14	95	C24	Brak
6-14	95	C24	Brak
6-15	95	C24	Brak
7-15	95	C24	Brak
7-16	95	C24	Brak
8-16	95	C24	Brak

OBCIĄŻENIA (N/m²)

OBC. WIATREM (qp(z)):	785 N/m²
DODANO CIĘŻAR WŁASNY	

USTAWIENIA OGÓLNE

GRUBOŚĆ TARCICY (mm):	60
CIĘŻAR WIĄZARA (kg/warstwę):	186
WSPÓŁCZYNNIK REDYSTRYBUCJI OBCIĄŻEŃ:	1
KLASA KONSEKWENCJI:	CC2
KLASA UŻYTKOWANIA:	2 = 65% <= WW < 85%
STĘŻENIA: ZOBACZ TABELĘ TARCICY	

WYTYCZNE OGÓLNE

KONSTRUKCJA ZOSTAŁA OBLICZONA PRZY UŻYCIU PROGRAMU KOMPUTEROWEGO "MITEK PAMIR", WIĄZAR-DACH - LICENSE: 3868
NORMA DO PROJEKT.: PN-EN 1995-1-1:2010 + NA
PEŁNE REZULTATY OBLICZEŃ DOSTĘPNE NA WYDR. OBLICZEŃ

© Rysunek jest chroniony prawem autorskim i nie może być kopiowany, rozprowadzany lub wykorzystywany w inny sposób bez zgody autora.

WIĄZAR-DACH

NAZWA OBIEKTU	Adaptacja dokumentacji projektowej Żłobka Publicznego
ADRES OBIEKTU	97-200 Tomaszów Mazowiecki, ul. Kombatantów 5
TYTUŁ RYSUNKU	Wiązar SP2
PROJEKTOWAŁ	mgr. inż Maciej Ziółek
OPRACOWAŁ	
SPRAWDZIŁ	mgr.inż Ewa Owczarek

SKALA: 1:60
DATA: 22.06.2021
NR RYS:

WERSJA: 10.0 SR1 (3db3919) CZAS: 22:35 Plik: p-87-2021 zlobek Tomaszow Maz

SP3 - 1szt.

⊠ INDICATES CONNECTIONS

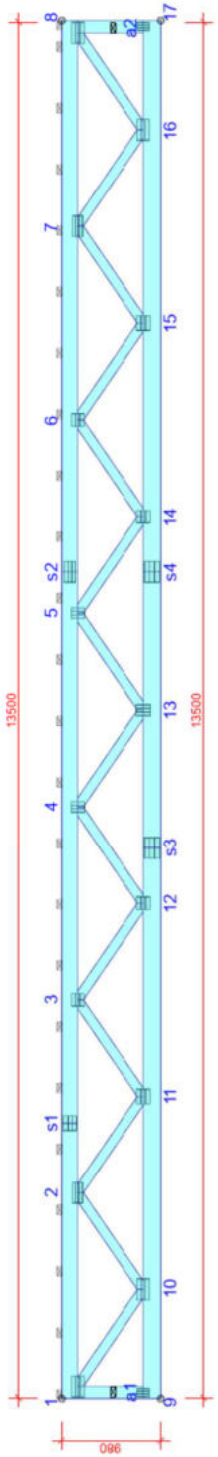

TARCICA GRUBOŚĆ 60 mm

WIĄZAR: OD - DO	WYSOKOŚĆ mm	KLASA	CONNECTIONS m/szt
1-8	170	C24	600
9-17	170	C24	600
1-9	120	C24	640
8-17	120	C24	640
1-10	95	C24	Brak
2-10	95	C24	Brak
2-11	95	C24	Brak
3-11	95	C24	Brak
3-12	95	C24	Brak
4-12	95	C24	Brak
4-13	95	C24	Brak
5-13	95	C24	Brak
5-14	95	C24	Brak
6-14	95	C24	Brak
6-15	95	C24	Brak
7-15	95	C24	Brak
7-16	95	C24	Brak
8-16	95	C24	Brak

OBCIĄŻENIA (N/m²)

OBC. WIATREM (qp(z)):	785 N/m²
DODANO CIĘŻAR WŁASNY	

USTAWIENIA OGÓLNE

GRUBOŚĆ TARCICY (mm):	60
CIĘŻAR WIĄZARA (kg/warstwę):	187
WSPÓŁCZYNNIK REDYSTRYBUCJI OBCIĄŻEŃ:	1
KLASA KONSEKWENCJI:	CC2
KLASA UŻYTKOWANIA:	2 = 65% <= WW < 85%
STĘŻENIA: ZOBACZ TABELE TARCICY	

WYTYCZNE OGÓLNE

KONSTRUKCJA ZOSTAŁA OBLICZONA PRZY UŻYCIU PROGRAMU KOMPUTEROWEGO "MITEK PAMIR", WIĄZAR-DACH - LICENSE: 3868
NORMA DO PROJEKT: PN-EN 1995-1-1:2010 + NA
PEŁNE REZULTATY OBLICZEŃ DOSTĘPNE NA WYDR. OBLICZEŃ

© Rysunek jest chroniony prawem autorskim i nie może być kopiowany, rozprowadzany lub wykorzystywany w inny sposób bez zgody autora.

WIĄZAR-DACH

NAZWA OBIEKTU	Adaptacja dokumentacji projektowej Żłobka Publicznego
ADRES OBIEKTU	97-200 Tomaszów Mazowiecki, ul. Kombatantów 5
TYTUŁ RYSUNKU	Wiązar SP3
PROJEKTOWAŁ	mgr. inż Maciej Ziółek
OPRACOWAŁ	
SPRAWDZIŁ	mgr.inż Ewa Owczarek
SKALA:	1:60
DATA:	22.06.2021
NR RYS:	

WERSJA: 10.0 SR1 (3d:3919) CZAS: 22:35 Plik: p-87-2021 zlobek Tomaszow Maz.

SP4 - 2szt.

⊠ INDICATES CONNECTIONS

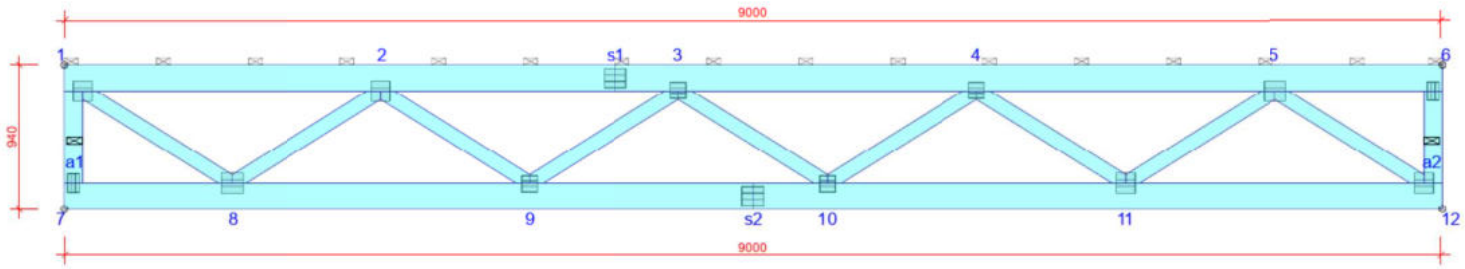

TARCICA GRUBOŚĆ 60 mm

WIĄZAR-OD - DO	WYSOKOŚĆ mm	KLASA	CONNECTIONS mm/szt.
1-6	170	C24	600
7-12	170	C24	600
1-7	120	C24	600
6-12	120	C24	600
1-8	95	C24	Brak
2-8	95	C24	Brak
2-9	95	C24	Brak
3-9	95	C24	Brak
3-10	95	C24	Brak
4-10	95	C24	Brak
4-11	95	C24	Brak
5-11	95	C24	Brak
5-12	95	C24	Brak

OBCIĄŻENIA (N/m²)

OBC. WIATREM (qp(z)):	785 N/m²
DODANO CIĘŻAR WŁASNY	

USTAWIENIA OGÓLNE

GRUBOŚĆ TARCICY (mm):	60
CIĘŻAR WIĄZARA (kg/warstwę):	123
WSPÓŁCZYNNIK REDYSTRYBUCJI OBCIĄŻEŃ:	1
KLASA KONSEKWENCJI:	CC2
KLASA UŻYTKOWANIA:	2 = 65% <= WW < 85%
STĘŻENIA: ZOBACZ TABELĘ TARCICY	

WYTYCZNE OGÓLNE

KONSTRUKCJA ZOSTAŁA OBLICZONA PRZY UŻYCIU PROGRAMU KOMPUTEROWEGO "MITEK PAMIR", WIĄZAR-DACH - LICENSE: 3868
NORMA DO PROJEKT.: PN-EN 1995-1-1:2010 + NA
PEŁNE REZULTATY OBLICZEŃ DOSTĘPNE NA WYDR. OBLICZEŃ

© Rysunek jest chroniony prawem autorskim i nie może być kopiowany, rozprowadzany lub wykorzystywany w inny sposób bez zgody autora.

WIĄZAR-DACH	NAZWA OBIEKTU	Adaptacja dokumentacji projektowej Żłobka Publicznego	
	ADRES OBIEKTU	97-200 Tomaszów Mazowiecki, ul. Kombatantów 5	
TYTUŁ RYSUNKU	Wiązar SP4		
PROJEKTOWAŁ	mgr. inż Maciej Ziółek		SKALA: 1:40
OPRACOWAŁ			DATA: 22.06.2021
SPRAWDZIŁ	mgr.inż Ewa Owczarek		NR RYS:

WERSJA: 10.0 SR1 (3db3919) CZAS: 22:35 Plik: p-87-2021 zlobek Tomaszow Maz

PROJEKT KONSTRUKCJI DACHU

Budowa *budynku żłobka w ramach zadania pn: „Adaptacja dokumentacji projektowej Żłobka Publicznego w lokalizacji przy ul. Kombatantów wraz z budową Żłobka"*

97-200 Tomaszów Mazowiecki, ul. Kombatantów 5, dz. nr 373, 372, 382/93 oraz 376, 382/56

SP5 - 1szt.

⊠ INDICATES CONNECTIONS

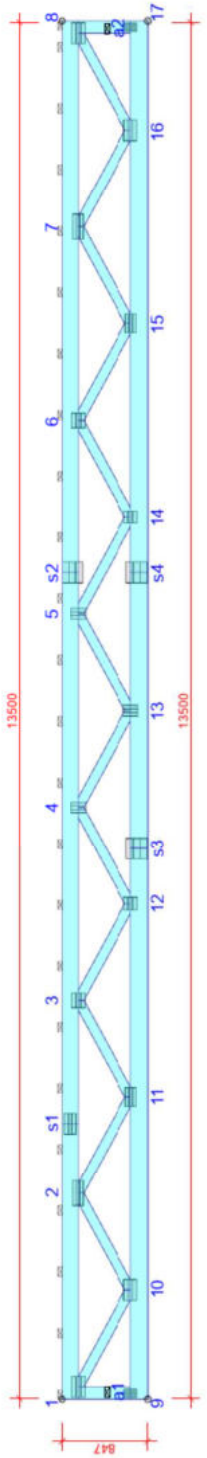

TARCICA GRUBOŚĆ 60 mm

WIĄZAR: OD - DO	WYSOKOŚĆ mm	KLASA	CONNECTIONS m/szt
1-8	170	C24	600
9-17	170	C24	600
1-9	120	C24	507
8-17	120	C24	507
1-10	95	C24	Brak
2-10	95	C24	Brak
2-11	95	C24	Brak
3-11	95	C24	Brak
3-12	95	C24	Brak
4-12	95	C24	Brak
4-13	95	C24	Brak
5-13	95	C24	Brak
5-14	95	C24	Brak
6-14	95	C24	Brak
6-15	95	C24	Brak
7-15	95	C24	Brak
7-16	95	C24	Brak
8-16	95	C24	Brak

OBCIĄŻENIA (N/m²)

OBC. WIATREM (qp(z)):	785 N/m²
DODANO CIĘŻAR WŁASNY	

USTAWIENIA OGÓLNE

GRUBOŚĆ TARCICY (mm):	60
CIĘŻAR WIĄZARA (kg/warstwę):	184
WSPÓŁCZYNNIK REDYSTRYBUCJI OBCIĄŻEŃ:	1
KLASA KONSEKWENCJI:	CC2
KLASA UŻYTKOWANIA:	2 = 65% <= WW < 85%
STĘŻENIA: ZOBACZ TABELE TARCICY	

WYTYCZNE OGÓLNE

KONSTRUKCJA ZOSTAŁA OBLICZONA PRZY UŻYCIU PROGRAMU KOMPUTEROWEGO "MITEK PAMIR",
WIĄZAR-DACH - LICENSE: 3868
NORMA DO PROJEKT: PN-EN 1995-1-1:2010 + NA
PEŁNE REZULTATY OBLICZEŃ DOSTĘPNE NA WYDR. OBLICZEŃ

® Rysunek jest chroniony prawem autorskim i nie może być kopiowany, rozprowadzany lub wykorzystywany w inny sposób bez zgody autora.

WIĄZAR-DACH

NAZWA OBIEKTU	Adaptacja dokumentacji projektowej Żłobka Publicznego
ADRES OBIEKTU	97-200 Tomaszów Mazowiecki, ul. Kombatantów 5
TYTUŁ RYSUNKU	Wiązar SP5
PROJEKTOWAŁ	mgr. inż Maciej Ziółek
OPRACOWAŁ	
SPRAWDZIŁ	mgr.inż Ewa Owczarek
SKALA:	1:60
DATA:	22.06.2021
NR RYS:	

WERSJA: 10.0 SR1 (3d3919) CZAS: 22:35 Plik: p-87-2021 zlobek Tomaszow Maz.

SP6 - 1szt.

⊠ INDICATES CONNECTIONS

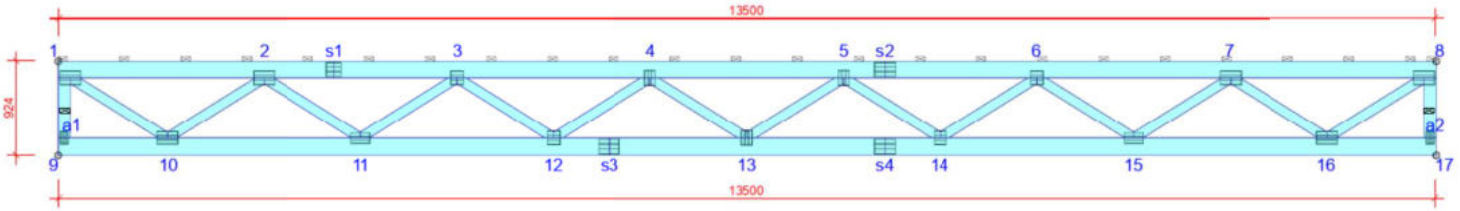

TARCICA GRUBOŚĆ 60 mm			
WIĄZAR-OD - DO	WYSOKOŚĆ mm	KLASA	CONNECTIONS mm/szt.
1-8	170	C24	600
9-17	170	C24	600
1-9	120	C24	584
8-17	120	C24	584
1-10	95	C24	Brak
2-10	95	C24	Brak
2-11	95	C24	Brak
3-11	95	C24	Brak
3-12	95	C24	Brak
4-12	95	C24	Brak
4-13	95	C24	Brak
5-13	95	C24	Brak
5-14	95	C24	Brak
6-14	95	C24	Brak
6-15	95	C24	Brak
7-15	95	C24	Brak
7-16	95	C24	Brak
8-16	95	C24	Brak

OBCIĄŻENIA (N/m²)	
OBC. WIATREM (qp(z)):	785 N/m²
DODANO CIĘŻAR WŁASNY	

USTAWIENIA OGÓLNE	
GRUBOŚĆ TARCICY (mm):	60
CIĘŻAR WIĄZARA (kg/warstwę):	185
WSPÓŁCZYNNIK REDYSTRYBUCJI OBCIĄŻEŃ:	1
KLASA KONSEKWENCJI:	CC2
KLASA UŻYTKOWANIA:	2 = 65% <= WW < 85%
STĘŻENIA: ZOBACZ TABELĘ TARCICY	

WYTYCZNE OGÓLNE

KONSTRUKCJA ZOSTAŁA OBLICZONA PRZY UŻYCIU PROGRAMU KOMPUTEROWEGO "MITEK PAMIR", WIĄZAR-DACH - LICENSE: 3868
NORMA DO PROJEKT.: PN-EN 1995-1-1:2010 + NA
PEŁNE REZULTATY OBLICZEŃ DOSTĘPNE NA WYDR. OBLICZEŃ

© Rysunek jest chroniony prawem autorskim i nie może być kopiowany, rozprowadzany lub wykorzystywany w inny sposób bez zgody autora.

WIĄZAR-DACH	NAZWA OBIEKTU	Adaptacja dokumentacji projektowej Żłobka Publicznego	
	ADRES OBIEKTU	97-200 Tomaszów Mazowiecki, ul. Kombatantów 5	
TYTUŁ RYSUNKU	Wiązar SP6		
PROJEKTOWAŁ	mgr. inż Maciej Ziółek		SKALA: 1:60
OPRACOWAŁ			DATA: 22.06.2021
SPRAWDZIŁ	mgr.inż Ewa Owczarek		NR RYS:

WERSJA: 10.0 SR1 (3db3919) CZAS: 22:35 Plik: p-87-2021 zlobek Tomaszow Maz

PROJEKT KONSTRUKCJI DACHU

Budowa *budynku żłobka w ramach zadania pn: „Adaptacja dokumentacji projektowej Żłobka Publicznego w lokalizacji przy ul. Kombatantów wraz z budową Żłobka"*

97-200 Tomaszów Mazowiecki, ul. Kombatantów 5, dz. nr 373, 372, 382/93 oraz 376, 382/56

SP7 - 1szt.

⊠ INDICATES CONNECTIONS

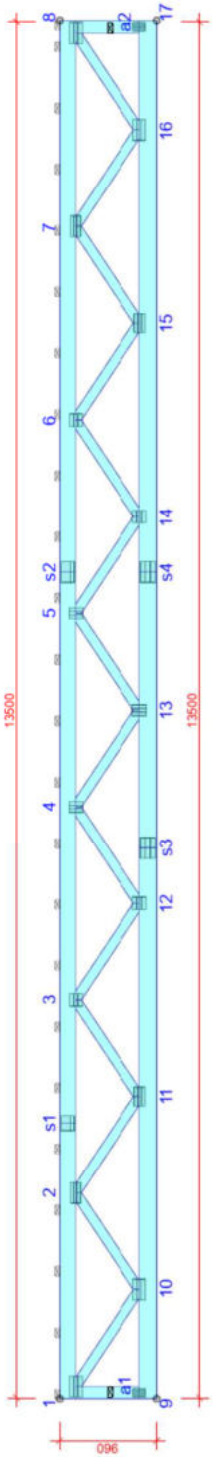

TARCICA GRUBOŚĆ 60 mm

WIĄZAR: OD - DO	WYSOKOŚĆ mm	KLASA	CONNECTIONS m/szt
1-8	170	C24	600
9-17	170	C24	600
1-9	120	C24	620
8-17	120	C24	620
1-10	95	C24	Brak
2-10	95	C24	Brak
2-11	95	C24	Brak
3-11	95	C24	Brak
3-12	95	C24	Brak
4-12	95	C24	Brak
4-13	95	C24	Brak
5-13	95	C24	Brak
5-14	95	C24	Brak
6-14	95	C24	Brak
6-15	95	C24	Brak
7-15	95	C24	Brak
7-16	95	C24	Brak
8-16	95	C24	Brak

OBCIĄŻENIA (N/m²)

OBC. WIATREM (qp(z)):	785 N/m²
DODANO CIĘŻAR WŁASNY	

USTAWIENIA OGÓLNE

GRUBOŚĆ TARCICY (mm):	60
CIĘŻAR WIĄZARA (kg/warstwę):	186
WSPÓŁCZYNNIK REDYSTRYBUCJI OBCIĄŻEŃ:	1
KLASA KONSEKWENCJI:	CC2
KLASA UŻYTKOWANIA:	2 = 65% <= WW < 85%
STĘŻENIA: ZOBACZ TABELE TARCICY	

WYTYCZNE OGÓLNE

KONSTRUKCJA ZOSTAŁA OBLICZONA PRZY UŻYCIU PROGRAMU KOMPUTEROWEGO "MITEK PAMIR",
WIĄZAR-DACH - LICENSE: 3868
NORMA DO PROJEKT: PN-EN 1995-1-1:2010 + NA
PEŁNE REZULTATY OBLICZEŃ DOSTĘPNE NA WYDR. OBLICZEŃ

® Rysunek jest chroniony prawem autorskim i nie może być kopiowany, rozprowadzany lub wykorzystywany w inny sposób bez zgody autora.

WIĄZAR-DACH

NAZWA OBIEKTU	Adaptacja dokumentacji projektowej Żłobka Publicznego
ADRES OBIEKTU	97-200 Tomaszów Mazowiecki, ul. Kombatantów 5
TYTUŁ RYSUNKU	Wiązar SP7
PROJEKTOWAŁ	mgr. inż Maciej Ziółek
OPRACOWAŁ	
SPRAWDZIŁ	mgr.inż Ewa Owczarek
SKALA:	1:60
DATA:	22.06.2021
NR RYS:	

WERSJA: 10.0 SR1 (3db3919) CZAS: 22:35 Plik: p-87-2021 zlobek Tomaszow Maz.

SP8 - 1szt.

⊠ INDICATES CONNECTIONS

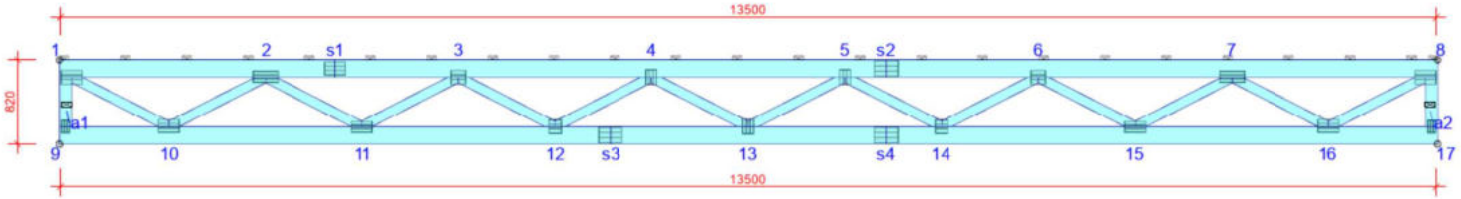

TARCICA GRUBOŚĆ 60 mm

WIĄZAR-OD - DO	WYSOKOŚĆ mm	KLASA	CONNECTIONS mm/szt.
1-8	170	C24	600
9-17	170	C24	600
1-9	120	C24	480
8-17	120	C24	480
1-10	95	C24	Brak
2-10	95	C24	Brak
2-11	95	C24	Brak
3-11	95	C24	Brak
3-12	95	C24	Brak
4-12	95	C24	Brak
4-13	95	C24	Brak
5-13	95	C24	Brak
5-14	95	C24	Brak
6-14	95	C24	Brak
6-15	95	C24	Brak
7-15	95	C24	Brak
7-16	95	C24	Brak
8-16	95	C24	Brak

OBCIĄŻENIA (N/m²)

OBC. WIATREM (qp(z)):	785 N/m²
DODANO CIĘŻAR WŁASNY	

USTAWIENIA OGÓLNE

GRUBOŚĆ TARCICY (mm):	60
CIĘŻAR WIĄZARA (kg/warstwę):	184
WSPÓŁCZYNNIK REDYSTRYBUCJI OBCIĄŻEŃ:	1
KLASA KONSEKWENCJI:	CC2
KLASA UŻYTKOWANIA:	2 = 65% <= WW < 85%
STĘŻENIA: ZOBACZ TABELĘ TARCICY	

WYTYCZNE OGÓLNE

KONSTRUKCJA ZOSTAŁA OBLICZONA PRZY UŻYCIU PROGRAMU KOMPUTEROWEGO "MITEK PAMIR", WIĄZAR-DACH - LICENSE: 3868
NORMA DO PROJEKT.: PN-EN 1995-1-1:2010 + NA
PEŁNE REZULTATY OBLICZEŃ DOSTĘPNE NA WYDR. OBLICZEŃ

© Rysunek jest chroniony prawem autorskim i nie może być kopiowany, rozprowadzany lub wykorzystywany w inny sposób bez zgody autora.

WIĄZAR-DACH	NAZWA OBIEKTU	Adaptacja dokumentacji projektowej Żłobka Publicznego	
	ADRES OBIEKTU	97-200 Tomaszów Mazowiecki, ul. Kombatantów 5	
TYTUŁ RYSUNKU	Wiązar SP8		
PROJEKTOWAŁ	mgr. inż Maciej Ziółek		SKALA: 1:60
OPRACOWAŁ			DATA: 22.06.2021
SPRAWDZIŁ	mgr.inż Ewa Owczarek		NR RYS:

WERSJA: 10.0 SR1 (3db3919) CZAS: 22:35 Plik: p-87-2021 zlobek Tomaszow Maz

SP9 - 1szt.

⊠ INDICATES CONNECTIONS

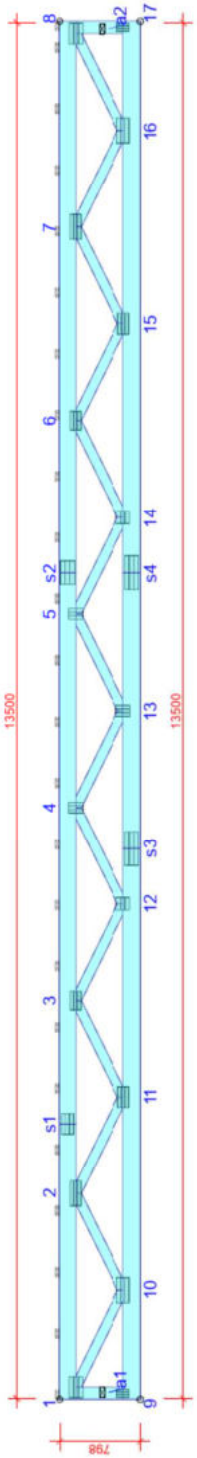

TARCICA GRUBOŚĆ 60 mm

WIĄZAR: OD - DO	WYSOKOŚĆ mm	KLASA	CONNECTIONS m/szt
1-8	170	C24	600
9-17	170	C24	600
1-9	120	C24	458
8-17	120	C24	458
1-10	95	C24	Brak
2-10	95	C24	Brak
2-11	95	C24	Brak
3-11	95	C24	Brak
3-12	95	C24	Brak
4-12	95	C24	Brak
4-13	95	C24	Brak
5-13	95	C24	Brak
5-14	95	C24	Brak
6-14	95	C24	Brak
6-15	95	C24	Brak
7-15	95	C24	Brak
7-16	95	C24	Brak
8-16	95	C24	Brak

OBCIĄŻENIA (N/m²)

OBC. WIATREM (qp(z)):	785 N/m²
DODANO CIĘŻAR WŁASNY	

USTAWIENIA OGÓLNE

GRUBOŚĆ TARCICY (mm):	60
CIĘŻAR WIĄZARA (kg/warstwę):	184
WSPÓŁCZYNNIK REDYSTRYBUCJI OBCIĄŻEŃ:	1
KLASA KONSEKWENCJI:	CC2
KLASA UŻYTKOWANIA:	2 = 65% <= WW < 85%
STĘŻENIA: ZOBACZ TABELĘ TARCICY	

WYTYCZNE OGÓLNE

KONSTRUKCJA ZOSTAŁA OBLICZONA PRZY UŻYCIU PROGRAMU KOMPUTEROWEGO "MITEK PAMIR",
WIĄZAR-DACH - LICENSE: 3868
NORMA DO PROJEKT: PN-EN 1995-1-1:2010 + NA
PEŁNE REZULTATY OBLICZEŃ DOSTĘPNE NA WYDR. OBLICZEŃ

© Rysunek jest chroniony prawem autorskim i nie może być kopiowany, rozprowadzany lub wykorzystywany w inny sposób bez zgody autora.

WIĄZAR-DACH

NAZWA OBIEKTU	Adaptacja dokumentacji projektowej Żłobka Publicznego
ADRES OBIEKTU	97-200 Tomaszów Mazowiecki, ul. Kombatantów 5
TYTUŁ RYSUNKU	Wiązar SP9
PROJEKTOWAŁ	mgr. inż Maciej Ziółek
OPRACOWAŁ	
SPRAWDZIŁ	mgr.inż Ewa Owczarek
SKALA:	1:60
DATA:	22.06.2021
NR RYS:	

WERSJA: 10.0 SR1 (3d:3919) CZAS: 22:35 Plik: p-87-2021 zlobek Tomaszow Maz.

PROJEKT KONSTRUKCJI DACHU

Budowa *budynku żłobka w ramach zadania pn: „Adaptacja dokumentacji projektowej Żłobka Publicznego w lokalizacji przy ul. Kombatantów wraz z budową Żłobka"*

97-200 Tomaszów Mazowiecki, ul. Kombatantów 5, dz. nr 373, 372, 382/93 oraz 376, 382/56

SP10 - 1szt.

⊠ INDICATES CONNECTIONS

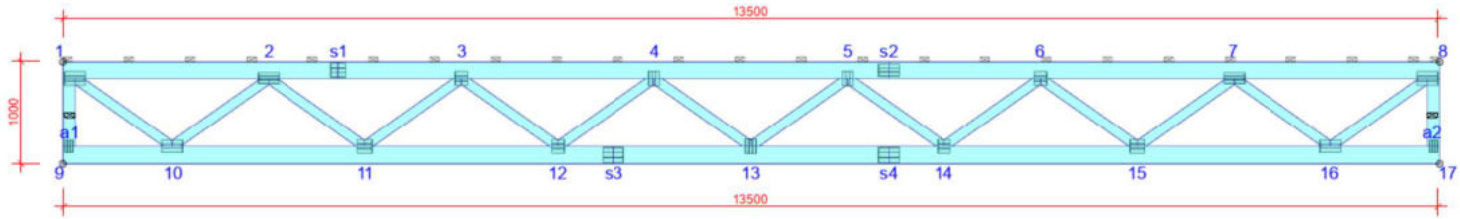

TARCICA GRUBOŚĆ 60 mm

WIĄZAR- OD - DO	WYSOKOŚĆ mm	KLASA	CONNECTIONS mm/szt.
1-8	170	C24	600
9-17	170	C24	600
1-9	120	C24	660
8-17	120	C24	660
1-10	95	C24	Brak
2-10	95	C24	Brak
2-11	95	C24	Brak
3-11	95	C24	Brak
3-12	95	C24	Brak
4-12	95	C24	Brak
4-13	95	C24	Brak
5-13	95	C24	Brak
5-14	95	C24	Brak
6-14	95	C24	Brak
6-15	95	C24	Brak
7-15	95	C24	Brak
7-16	95	C24	Brak
8-16	95	C24	Brak

OBCIĄŻENIA (N/m²)

OBC. WIATREM (qp(z)): 785 N/m²

DODANO CIĘŻAR WŁASNY

USTAWIENIA OGÓLNE

GRUBOŚĆ TARCICY (mm): 60
CIĘŻAR WIĄZARA (kg/warstwę): 187
WSPÓŁCZYNNIK REDYSTRYBUCJI OBCIĄŻEŃ: 1
KLASA KONSEKWENCJI: CC2
KLASA UŻYTKOWANIA: 2 = 65% <= WW < 85%

STĘŻENIA: ZOBACZ TABELĘ TARCICY

WYTYCZNE OGÓLNE

KONSTRUKCJA ZOSTAŁA OBLICZONA PRZY UŻYCIU PROGRAMU KOMPUTEROWEGO "MITEK PAMIR", WIĄZAR-DACH - LICENSE: 3868
NORMA DO PROJEKT.: PN-EN 1995-1-1:2010 + NA
PEŁNE REZULTATY OBLICZEŃ DOSTĘPNE NA WYDR. OBLICZEŃ

© Rysunek jest chroniony prawem autorskim i nie może być kopiowany, rozprowadzany lub wykorzystywany w inny sposób bez zgody autora.

WIĄZAR-DACH	NAZWA OBIEKTU	Adaptacja dokumentacji projektowej Żłobka Publicznego	
	ADRES OBIEKTU	97-200 Tomaszów Mazowiecki, ul. Kombatantów 5	
TYTUŁ RYSUNKU	Wiązar SP10		
PROJEKTOWAŁ	mgr. inż Maciej Ziółek		SKALA: 1:60
OPRACOWAŁ			DATA: 22.06.2021
SPRAWDZIŁ	mgr.inż Ewa Owczarek		NR RYS:

WERSJA: 10.0 SR1 (3db3919) CZAS: 22:35 Plik: p-87-2021 zlobek Tomaszow Maz
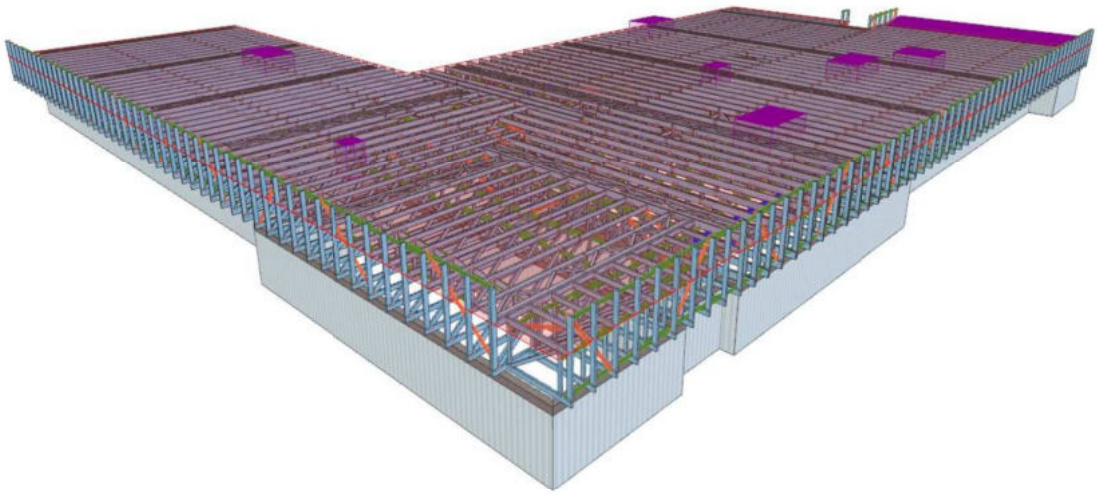
IV. RYSUNKI