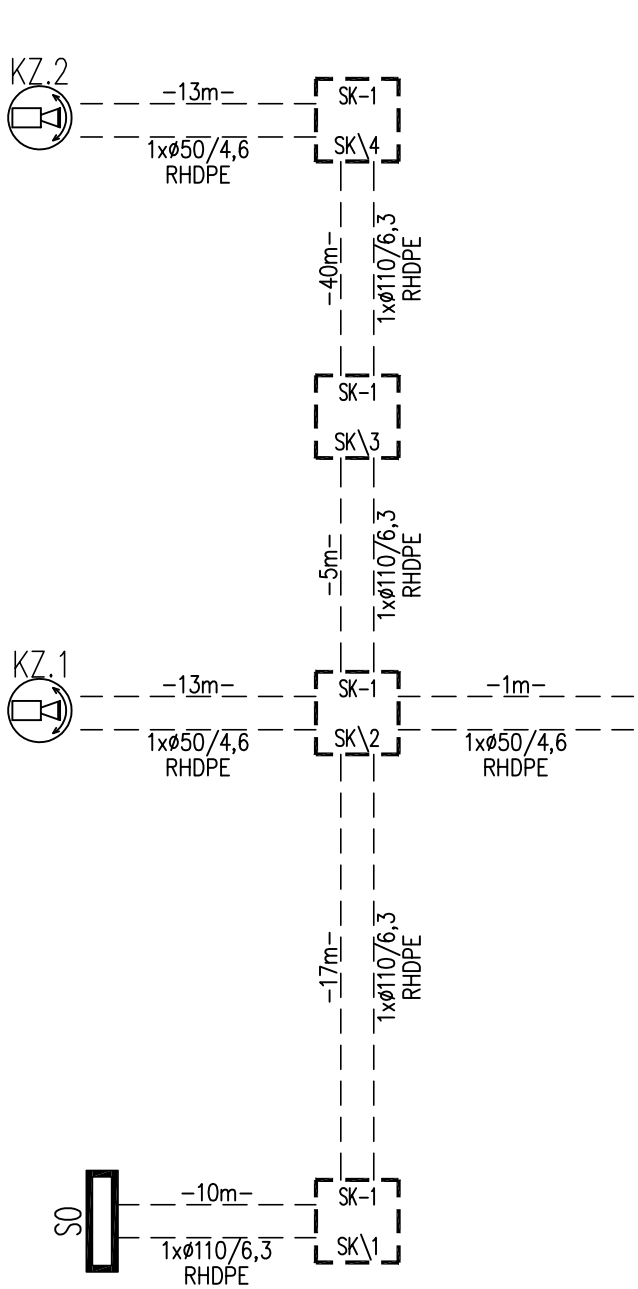

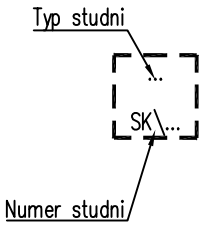

STUDNIA KABLOWA

Funkcja	Imię i nazwisko	Nr uprawnień	Podpis
Projektował inst. elektr:	mgr inż. Paweł Maślanka specjalność instalacje elektryczne	SLK/5266/PWOE/14	

PRIMTECH Szymon Kita
tel: 506-340-000
www.primtech.pl

Lokalizacja: Tomaszów Mazowiecki, obręb 0018 działka nr 2/2

Nazwa projektu/Obiekt: Budowa zaplecza sportowego (zabudowa kontenerowa), bieżni okrężnej 4-torowej z bieżnią prostą, skoczni do skoku w dal, rzutni do pchnięcia kulą, boiska wielofunkcyjnego, boiska do siatkówki, trybuny dla widzów 305 miejsc), zieleni, elementów małej architektury, latarnie wys. 10m, monitoring, odwodnienia i ściane oporową o wysokości do 3,1m w ramach zadania: "Budowa boiska wielofunkcyjnego"

Inwestor: Gmina Miasto Tomaszów Mazowiecki
ul. P.O.W. 10/16
97-200 Tomaszów Mazowiecki

Nazwa rysunku: SCHEMAT KANALIZACJI KABLOWEJ

Faza projektu: Projekt wykonawczy

Nr rysunku: SE-211

Nr egz.:

Data: luty 2020 r.

Skala: -

Korzystanie z rozwiązań technicznych zawartych w niniejszym projekcie, w zakresie przekraczającym ustalenia umowy na opracowanie dokumentacji, wymaga pisemnego zezwolenia: PRIMTECH Szymon Kita

A4